markmiller

PARTNER DER PROFIS

FORMAT

Lichtsysteme

Innovatives Licht für inspirierende Räume

MÖBELLICHT,
DAS ANMACHT.

FORMAT

Lichtwelten

Kapitelübersicht 2
Sortimentsübersicht 4

Lineare Leuchten

Lineare Leuchten 22

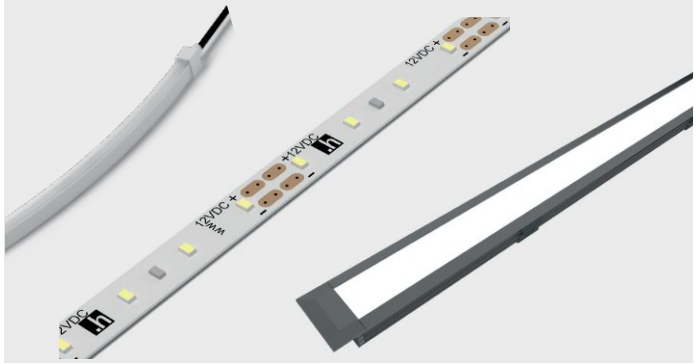

ChannelLine Profile

ChannelLine Profile 104

Spotleuchten

Spotleuchten 126

Sonderleuchten

Sonderleuchten 174
X ledlink's 202
LED-Designer 210

Schalttechnik

Schalttechnik 216

EVG / Leitungen

Vorschaltgeräte / Leitungen 276

Glossar

Beleuchtungsarten 298
Lichtwissen 300
Gut zu wissen 304
Sachwortverzeichnis 308
Bestellnummerverzeichnis 310

Lineare Leuchten

Sortimentsübersicht

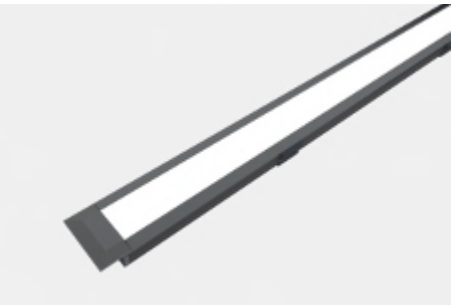

KitchenLine
Seite 24

12 V

HandleLine
Seite 26

12 V

FineLite
Seite 28

12 V

Versa Inside 120
Seite 42

12 V

Versa Inside 160 / 12 Volt DC
Seite 44

12 V

Versa Inside 160 / 24 Volt DC
Seite 46

24 V MP

Versa Up&Down 80
Seite 54

12 V

Versa Super Plus
Seite 56

24 V MP

Versa Super Plus Mini
Seite 58

12 V

Quadro Line
Seite 68

12 V

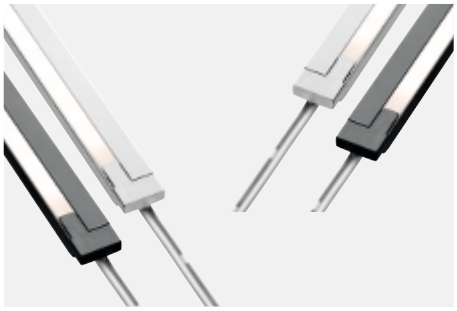

Surf Line Mini
Seite 70

12 V

COB & COB IP Serie
Seite 72

24V

Alle Leuchten können in der Länge gekürzt werden

Leuchte kann auf Maß gefertigt werden

3 Jahre Garantie

LiteLine Basic
Seite 30
HV

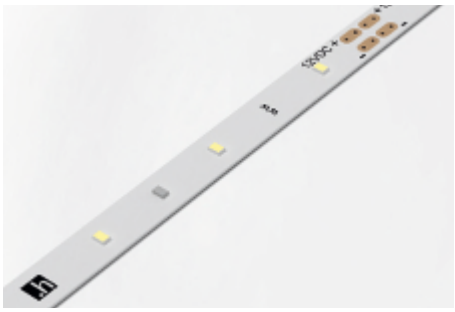

Versa Inside 40
Seite 38
12 V

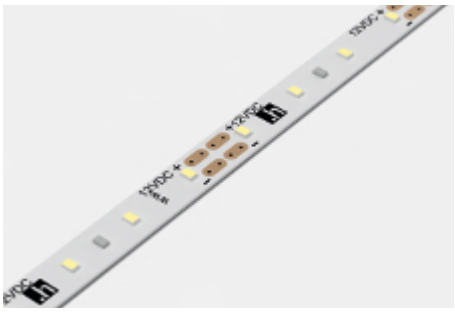

Versa Inside 80
Seite 40
12 V

Versa Inside 233 HP
Seite 48
24 V MP

Versa Linear
Seite 50
12 V

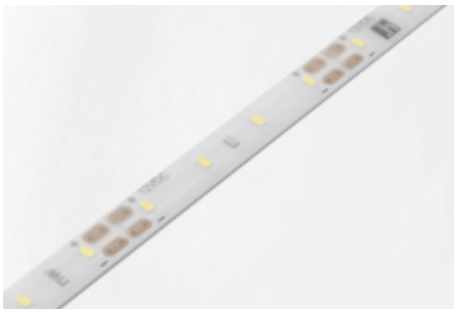

Versa Plus 80
Seite 52
12 V

Versa Inside MultiColor
Seite 60
24 V MP

Versa Inside MaxiColor
Seite 62
24 V MP

Flexstripes R81 und R165
Seite 66
12 V

GT High Efficiency Serie 10 Watt
Seite 74
24V

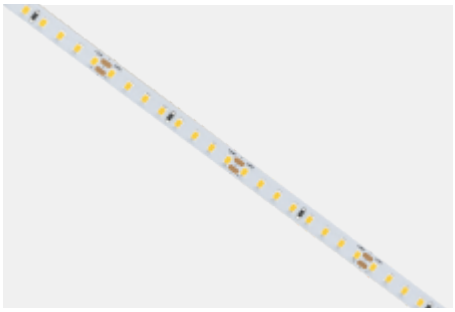

GT High Efficiency Serie 15 Watt
Seite 76
24V

MONO DIAMOND Serie 5 Watt
Seite 78
24V

Alle Leuchten können in der Länge gekürzt werden

FRAGEN? Unser Service steht Ihnen gerne telefonisch oder per Email zur Verfügung

Sortimentsübersicht

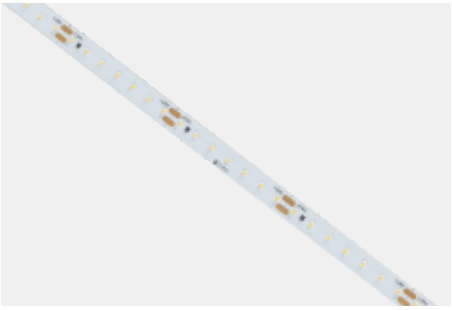

MONO DIAMOND Serie 10 Watt
Seite 80
24V

MONO DIAMOND Serie 15 Watt
Seite 82
24V

VarioWhite DIAMOND 10 Watt
Seite 84
24V

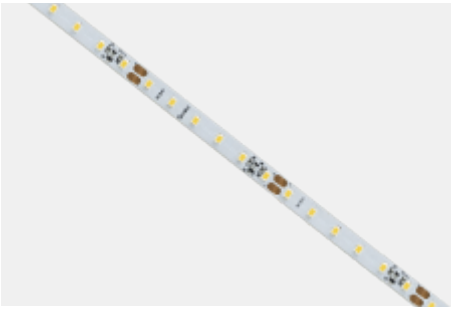

MONO XXL Serie 6 Watt
Seite 92
24V

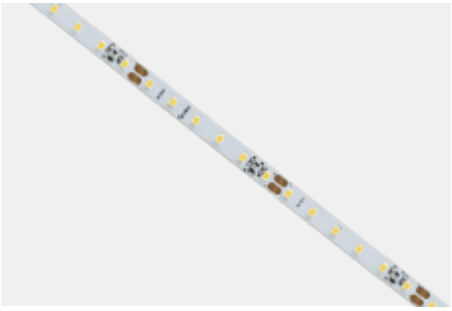

MONO XXL Serie 10 Watt
Seite 94
24V

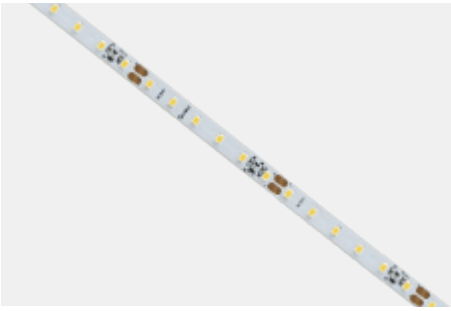

MONO XXL Serie 15 Watt
Seite 96
24V

Aluflex Profil + Zubehör
Seite 102

Alle Leuchten können in der Länge gekürzt werden

3 Jahre Garantie

VarioWhite DIAMOND 17 Watt
Seite 86

24V

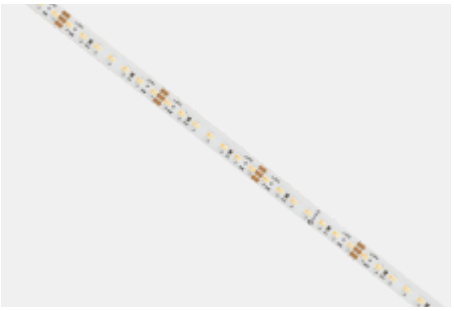

VarioWhite DIAMOND 24 Watt
Seite 88

24V

MONO XXL Serie 4 Watt
Seite 90

24V

MONO Flexline 9,6 Watt
Seite 98

24V

VarioWhite Flexline 16,8 Watt
Seite 100

24V

Flexline Montageklammern
Seite 99, 101

Alle Leuchten können in der Länge gekürzt werden

ChannelLine Profile

Sortimentsübersicht

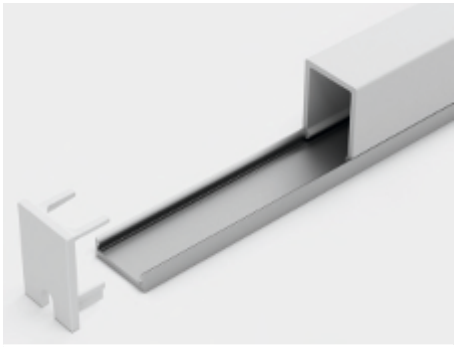

ChannelLine A
Seite 108

ChannelLine K
Seite 109

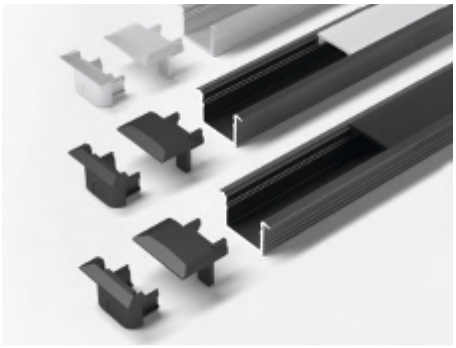

ChannelLine B
Seite 110

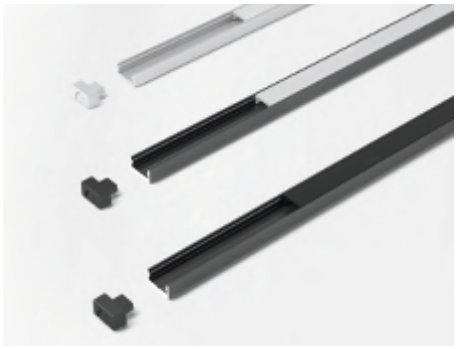

ChannelLine i
Seite 114

ChannelLine i2
Seite 115

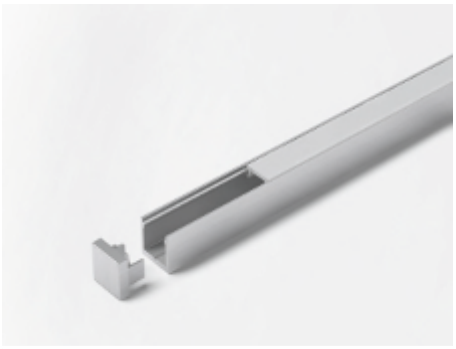

ChannelLine i3
Seite 116

ChannelLine H
Seite 120

ChannelLine F
Seite 121

ChannelLine M
Seite 122

Alle Leuchten können in der Länge gekürzt werden

3 Jahre Garantie

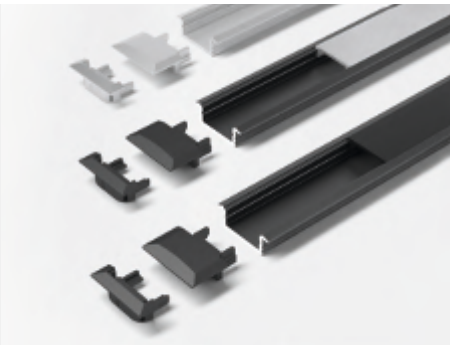

ChannelLine C
Seite 111

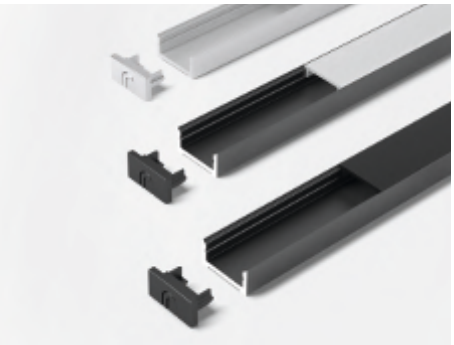

ChannelLine D
Seite 112

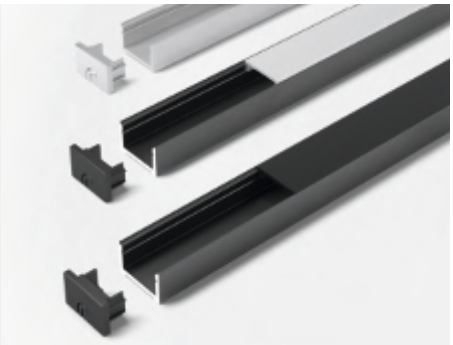

ChannelLine D2
Seite 113

ChannelLine L
Seite 117

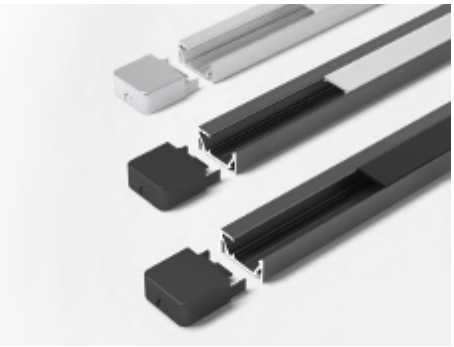

ChannelLine G1
Seite 118

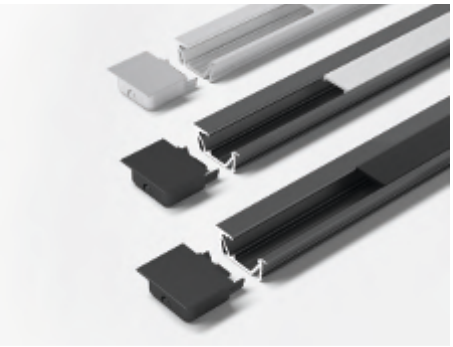

ChannelLine G2
Seite 119

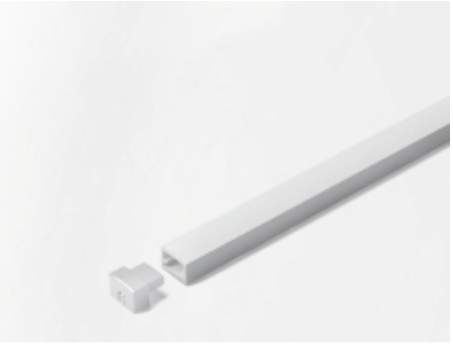

ChannelLine N
Seite 123

ChannelLine Sensor
Seite 124

ChannelLine Sensor PIR
Seite 125

Alle Leuchten können in der Länge gekürzt werden

FRAGEN? Unser Service steht Ihnen gerne telefonisch oder per Email zur Verfügung

Sortimentsübersicht

SuperSpot eco
Seite 128
12 V

SuperSwing
Seite 130
12 V

LitePanel 68
Seite 132
12 V

SignPlus
Seite 138
12 V

SignPlus square
Seite 138
12 V

PowerLite Plus
Seite 140
12 V

VarioWhite Einbauspot 2,5 Watt
Seite 148
24V

AddLite
Seite 150
12 V

Pady
Seite 152
12 V

EcoPower Flood
Seite 158
12 V

Eco Spot
Seite 160
12 V

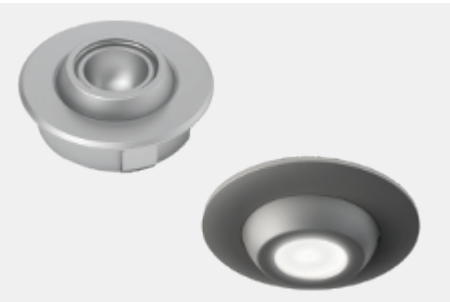

Move Spot / Rio
Seite 162 / 164
12 V 12 V

3 Jahre Garantie

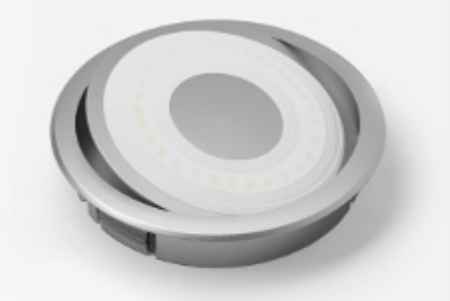

Swing
Seite 134
12 V

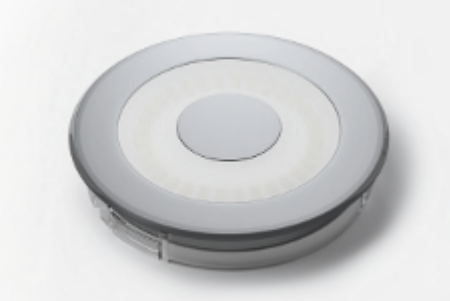

S-Flat
Seite 134
12 V

MultiLite Flood
Seite 136
12 V

Shot Round 58, 68, 80
Seite 142
12 V

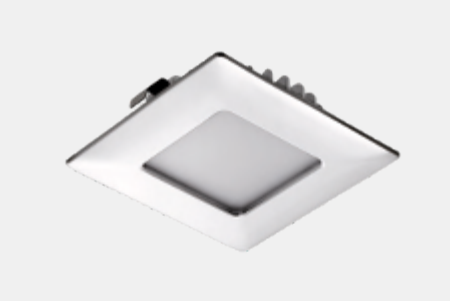

Shot Square 58, 68, 80
Seite 144
12 V

MONO Einbauspot 2,5 Watt
Seite 146
24V

PowerSquare
Seite 154
12 V

PowerSquare long
Seite 154
12 V

EcoPower L
Seite 156
12 V

StarPoint Flood / Mono Mini
Seite 166 / 168
12 V
24V

SuperDot
Seite 170
12 V

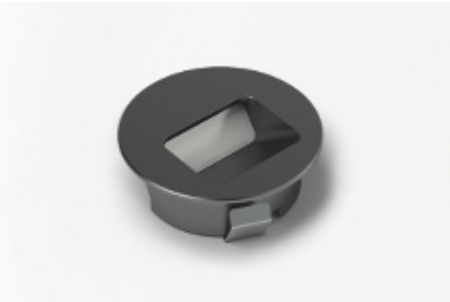

SideSpot
Seite 172
12 V

SlimLine
Seite 176
12 V

Line Plus
Seite 178
12 V

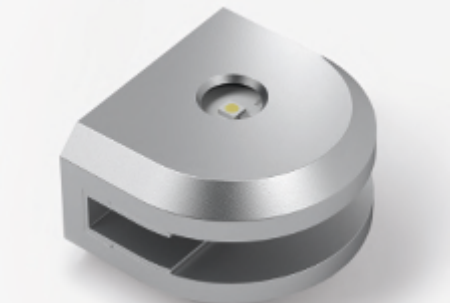

Ice
Seite 180
12 V

InnoLine Plus
Seite 188
12 V

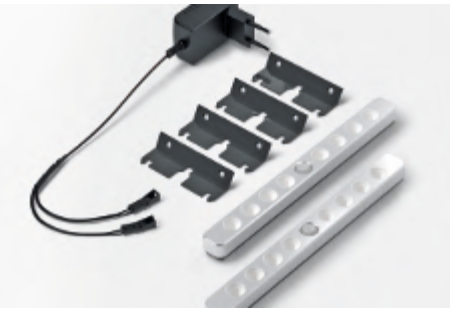

LuckyLine
Seite 190
12 V

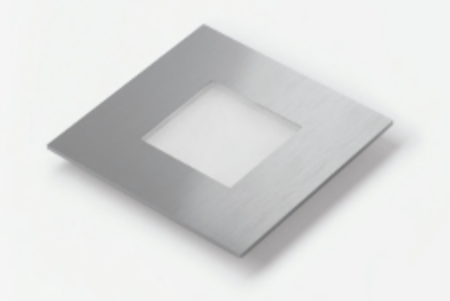

QuadroPoint square
Seite 192
12 V

Miles
Seite 200
12 V

X ledlinks's X s 1 Stromschiene
Seite 203
12 V

X ledlinks's X s 1 Eckverbinder
Seite 204
12 V

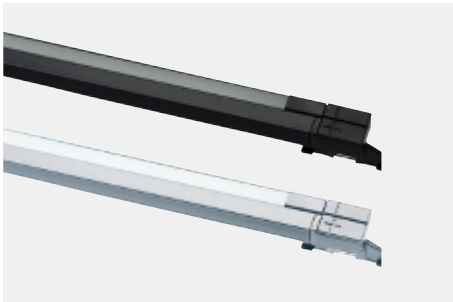

X ledlinks's Surf-Line Mini X D
Seite 208
12 V

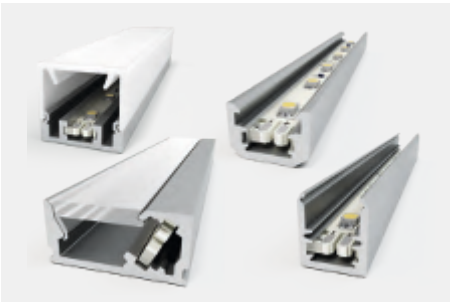

LED Designer
Seite 210
12 V

LuckyLite Pro
Seite 182
12 V

Reload
Seite 184

LitePipe
Seite 186
12 V

SwanLite
Seite 194
12 V

Curve Flex
Seite 196
12 V

Bandi BlueTwo Flexleuchte
Seite 198
12 V

X ledlinks's X s 1 Top-Einspeiser
Seite 204
12 V

X ledlinks's X s 1 Front-Einspeiser
Seite 204
12 V

X ledlinks's WEE X D
Seite 206
12 V

X-Mitter
Seite 220

230 V | 24 V MP | 12 V

S-Mitter
Seite 222

230 V | 24 V MP | 12 V

4-Mitter
Seite 224

24 V MP | 12 V

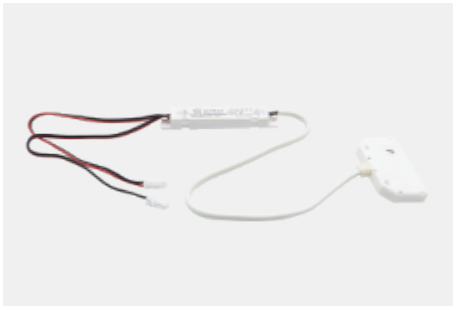

1-Kanal MONO Receiver
Seite 234

24V

4-Zonen-Controller
Seite 234

24V

2-Kanal VarioWhite Receiver
Seite 235

24V

MultiSwitch² Kontakt
Seite 242

230 V | 24 V MP | 12 V

MultiSwitch² Magnet
Seite 244

230 V | 24 V MP | 12 V

MultiSwitch² PIR
Seite 246

230 V | 24 V MP | 12 V

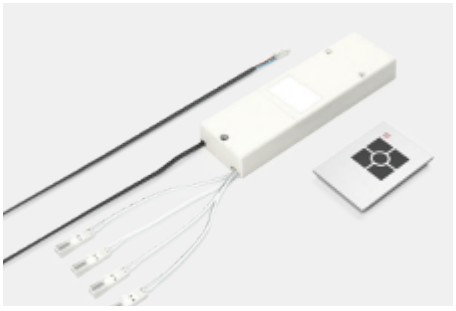

4-Kanal Funk Dimmer
Seite 253

12 V

Abstandssensor
Seite 254

12 V

Bewegungsmelder
Seite 254

12 V

zigbee

Produkte sind Zigbee kompatibel

3 Jahre Garantie

S-Mitter VarioWhite
Seite 228
12 V

S-Mitter Basic VarioWhite
Seite 230
12 V

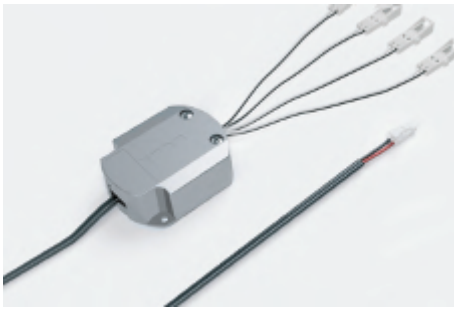

4-Kanal BlueTwo-Multicolor
Seite 232
12 V

2-Zonen Controller
Seite 235
24V

Wandsender Smart
Seite 236

BasicControl VarioWhite
Seite 238
12 V

MultiSwitch²
Drucktaster Seite 248
230 V
24 V MP
12 V

MultiSwitch² Touch
Seite 250
230 V
24 V MP
12 V

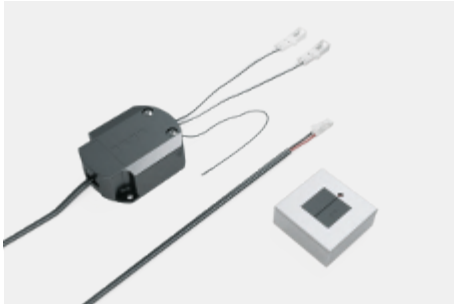

1-Kanal Funk Dimmer
Seite 252
12 V

Einbau-Touch-Dimmer
Seite 256
12 V

IR Einbohr Abstands-/Reflexsensor
Seite 257
12 V

Touch Sensor
Seite 258
24V

Magnet Sensor
Seite 258
24V

PIR Sensor
Seite 258
24V

Magnet D20H5
Seite 259

MagicSwitch Linear
Seite 265
12V

IR Door Switch
Seite 266
12V

LED Dimmer
Seite 267
12V

Dimmer Winkelelement
Seite 271
12V

Hochvolt-Wippschalter
Seite 272
230 V

LED Wippschalter
Seite 273
12V

3 Jahre Garantie

Repeater
Seite 260
24 V MP 12 V

Magnet Einsatzschalter
Seite 262
230 V 24 V MP 12 V

MagicSwitch
Seite 264
230 V

LED Touch
Seite 268
12 V

LED Bewegungsmelder
Seite 269
12 V

Dimm Modul 1-10 V/Dali
Seite 270
24 V MP 12 V

Infrarot Repeater Plus
Seite 274
12 V

Sortimentsübersicht

EVG 12 Volt DC
Seite 278
12 V

Stecker EVG 12 Volt DC
Seite 280
12 V

Weitspannungs EVG 12 Volt DC
Seite 281
12 V

USB Steckdose
Seite 286
12 V

LitePac
Seite 287
12 V

Kabelkanal
Seite 288

LED-6-fach Verteiler
Seite 291
12 V

LED-Verbindungsleitung
Seite 291
12 V

EVG 24 V
Seite 292
24V

3 Jahre Garantie

EVG 24 Volt DC
Seite 282
24 V MP

Leitungen 12 Volt DC
Seite 284
12 V

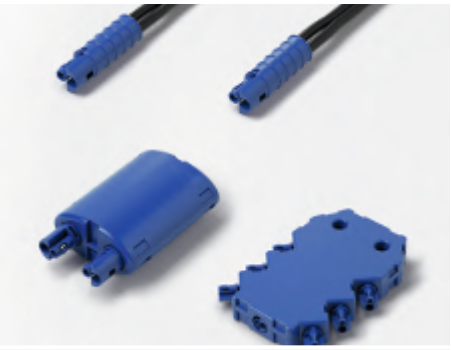

Leitungen 24 Volt DC
Seite 285
24 V MP

HV Adapter / Verteiler
Seite 289
230 V

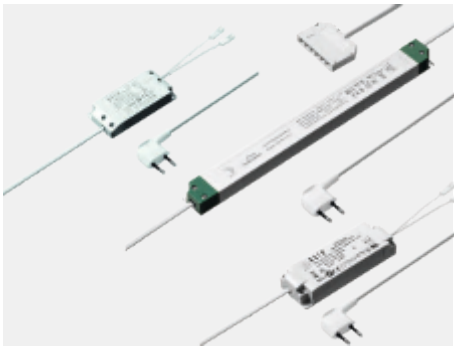

EVG 12 V
Seite 290
12 V

Adapter
Seite 291
12 V

25 Meter Leitung 2-polig
Seite 294

I-Konnektor
Seite 294

T-Konnektor
Seite 294

Sortimentsübersicht

Verlängerungsleitung
Seite 294
24V

LED Band Anschlusskabel
Seite 295
24V

LED Band Anschlusskabel
Seite 295
24V

2-fach Verteiler
Seite 296
24V

6-fach Verteilerbox
Seite 296
24V

LED Band Anschlusskabel
Seite 296
24V

3 Jahre Garantie

LED Band-Kabel-Band Verbinder
Seite 295

LED Band zu Band Verbinder
Seite 295

Verlängerungsleitung
Seite 296
24V

LED Band Anschlussklipp
Seite 297
230 V

Adapterkabel IN 24 V
Seite 297
24V

Adapterkabel OUT 24 V
Seite 297
24V

+12VDC
+12VDC
+12VDC
+12VDC

Lineare Leuchten

Sie haben die Wahl. Auf den folgenden Seiten finden Sie:

- Einbaufertige Lineare Leuchten, einkürzbar für individuelle Korpenmaße

- LED-Bänder und Profile, einkürzbar auf ein benötigtes Maß, für den Bau einer individuellen Leuchte, ab Stückzahl 1

Icon „Säge" kennzeichnet Produkte, die in der Länge gekürzt werden können

- Konfektionierbare Leuchten, ab Stückzahl 1

Icon „Masszeichen" kennzeichnet Produkte, die auf Mass für Sie gefertigt werden

KitchenLine

Produktvorteile
- Lichtstarke LED-Einbauleuchte
- Gleichmäßige Ausleuchtung ohne Dunkelzonen
- Individuell kürzbar

Anwendung
- Nischen
- Regale
- Oberböden

Produkteigenschaft
- Ohne sichtbare LED-Punkte
- Bei direktem Anschluss an ein EVG ist die Lichtfarbe XtraWarmWeiß (2700K)

Bestellhinweis
- Andere Varianten auf Anfrage
- Beim Kürzen der Leuchte wird eventuell eine zusätzliche Endkappe benötigt

KitchenLine

	Schwarz	EDS	
267 mm (4,3 W)	**3377056611**	**3377056600**	27,94 €
317 mm (5,0 W)	**3377056612**	**3377056601**	30,10 €
367 mm (6,1 W)	**3377056613**	**3377056602**	31,52 €
417 mm (6,8 W)	**3377056614**	**3377056603**	33,52 €
467 mm (7,9 W)	**3377056616**	**3377056604**	35,56 €
517 mm (8,6 W)	**3377056615**	**3377056605**	39,32 €
567 mm (9,7 W)	**3377056617**	**3377056606**	41,14 €
767 mm (13,3 W)	**3377056618**	**3377056607**	49,40 €
867 mm (15,1 W)	**3377056619**	**3377056608**	53,94 €
967 mm (16,9 W)	**3377056620**	**3377056609**	60,16 €
1167 mm (20,5 W)	**3377056621**	**3377056610**	69,18 €

Zubehör*

S-Mitter Basic VarioWhite Smart Set**	**3377056912**	93,88 €
LED-Vorschaltgerät 20 W mit Euroflachstecker	**3377055001**	25,72 €
M1 Verlängerungsleitung 1800 mm	**3377049035**	3,22 €
M1 3-fach Verteiler 180 mm	**3377055163**	2,68 €
M1 6-fach Verteiler 2000 mm	**3377049040**	6,76 €
Endkappe, Schwarz	**3377056623**	2,96 €
Endkappe, Edelstahloptik (EDS)	**3377056622**	2,96 €

* Weiteres Zubehör im Kapitel Schalttechnik/EVGs und Leitungen
** VarioWhite Zubehör erforderlich

Technische Details

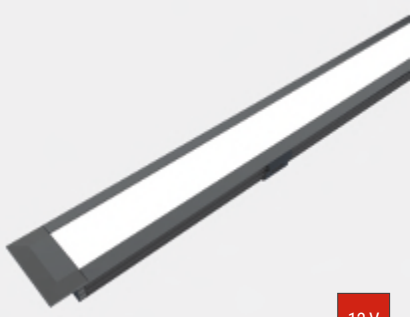

12 V

Leuchtentyp:	LED-Einbauleuchte
Beleuchtungsart:	Funktionsbeleuchtung
Oberfläche:	Edelstahl-Optik/ Schwarz
Betriebsspannung:	12 Volt DC
Lichtfarbe:	VarioWhite
Farbwiedergabe:	Ra >90; R9 >60
Lichtstrom:	720 lm/m
Effizienz Leuchte:	40 lm/W
Effizienz Lichtquelle:	100 lm/W
Lebensdauer:	40.000 h (L70)
Leistungsaufnahme:	siehe Bestelltabelle
Dimmbar:	Ja/PWM/Smart.home
Ausstrahlungswinkel:	90°
Halbwertswinkel:	60°
Kennzeichen:	c X 3 M
Schutzart:	IP 20
Zuleitung:	1800 mm
Steckverbindung:	LED-Mini Steckverbindung M1
Anschluss an:	LED-Vorschaltgerät VarioWhite Steuer-gerät

3 Jahre Garantie

Lichtverteilungsdiagramm 60°

Typ EDS – andere Kombinationen können abweichen

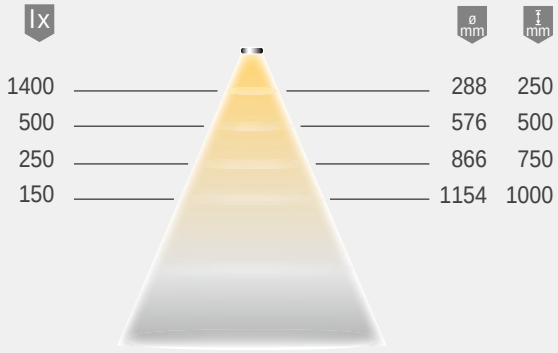

Lichtbox

Montagezeichnung

Individuell kürzbar

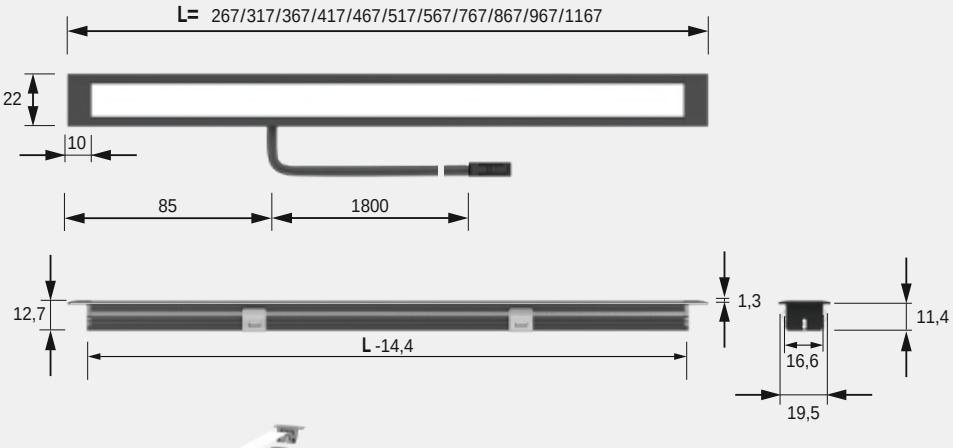

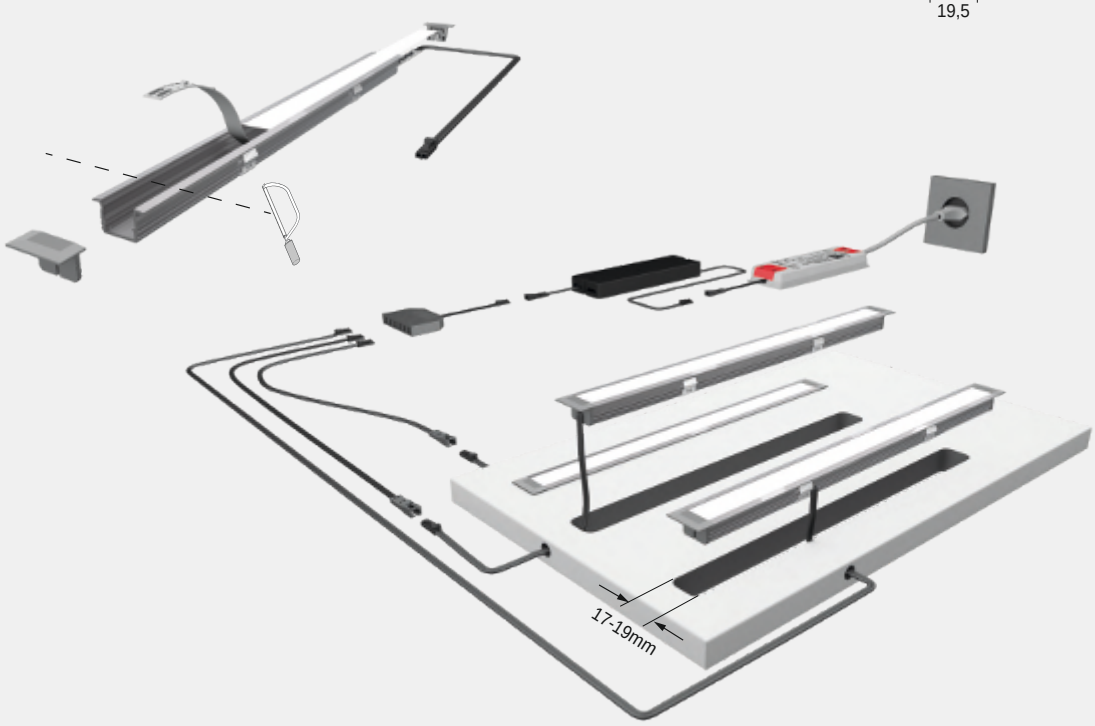

FRAGEN? Unser Service steht Ihnen gerne telefonisch oder per Email zur Verfügung

HandleLine

Produktvorteile
- Hochwertige Aluminiumprofilleuchte
- Individuell kürzbar
- Griffleiste und Nischenbeleuchtung in einem Profil vereint

Produkteigenschaft
- Passt perfekt an 16 mm Böden und Wände
- Bei direktem Anschluss an ein EVG ist die Lichtfarbe XtraWarmWeiß (2700K)

Anwendung
- Grifflose Fronten in der Küche
- Hängeschrank mit Tür

Technische Details

Leuchtentyp:	LED-Einbauleuchte
Beleuchtungsart:	Funktionsbeleuchtung
Oberfläche:	Edelstahl-Optik/ Schwarz
Betriebsspannung:	12 Volt DC
Lichtfarbe:	VarioWhite
Farbwiedergabe:	RA >90; R9 >60
Lichtstrom:	560 lm/m
Effizienz Leuchte:	60 lm/W
Effizienz Lichtquelle:	90 lm/W
Lebensdauer:	40.000 h (L70)
Leistungsaufnahme:	siehe Bestelltabelle
Dimmbar:	Ja/PWM/Smart.home
Ausstrahlungswinkel:	90°
Halbwertswinkel:	60°
Kennzeichen:	c X 3 M
Schutzart:	IP 20
Zuleitung:	1900 mm
Steckverbindung:	LED-Mini Steckverbindung M1
Anschluss an:	LED-Vorschaltgerät VarioWhite Steuer-gerät

HandleLine

	EDS / Opal		Schwarz / Opal	Schwarz / Schwarz	
267 mm (2,4 W)	**3377056624**	30,24 €	**3377056633**	**3377056642**	30,12 €
317 mm (2,9 W)	**3377056625**	31,32 €	**3377056634**	**3377056643**	31,14 €
367 mm (3,4 W)	**3377056626**	32,98 €	**3377056635**	**3377056644**	32,80 €
417 mm (3,9 W)	**3377056627**	34,94 €	**3377056636**	**3377056645**	34,70 €
467 mm (4,4 W)	**3377056628**	37,80 €	**3377056637**	**3377056646**	37,56 €
567 mm (5,3 W)	**3377056629**	42,22 €	**3377056638**	**3377056647**	41,90 €
867 mm (8,2 W)	**3377056630**	55,22 €	**3377056639**	**3377056648**	54,72 €
967 mm (9,2 W)	**3377056631**	57,18 €	**3377056640**	**3377056649**	56,68 €
1167 mm (11,1 W)	**3377056632**	67,44 €	**3377056641**	**3377056650**	66,88 €

Zubehör*

S-Mitter Basic VarioWhite Smart Set**	**3377056912**	93,88 €
LED-Vorschaltgerät 20 W mit Euroflachstecker	**3377055001**	25,72 €
M1 Verlängerungsleitung 1800 mm	**3377049035**	3,22 €
M1 3-fach Verteiler 180 mm	**3377055163**	2,68 €
M1 6-fach Verteiler 2000 mm	**3377049040**	6,76 €

* Weiteres Zubehör im Kapitel Schalttechnik/EVGs und Leitungen
** VarioWhite Zubehör erforderlich

3 Jahre Garantie

Lichtverteilungsdiagramm 60°

Typ EDS/Opal – andere Kombinationen können abweichen

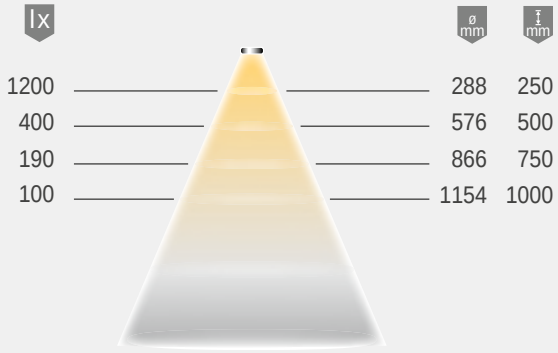

Lichtbox

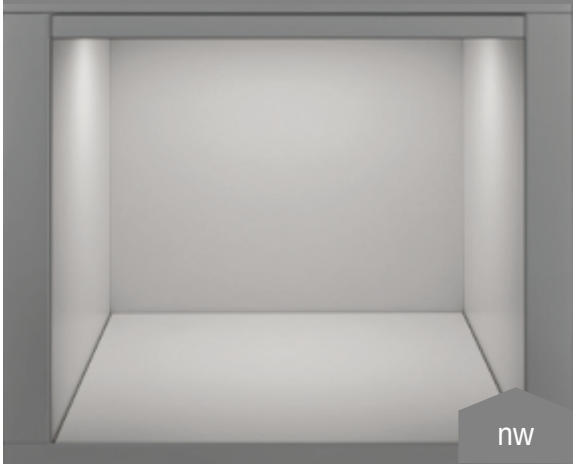

Montagezeichnung

Individuell kürzbar

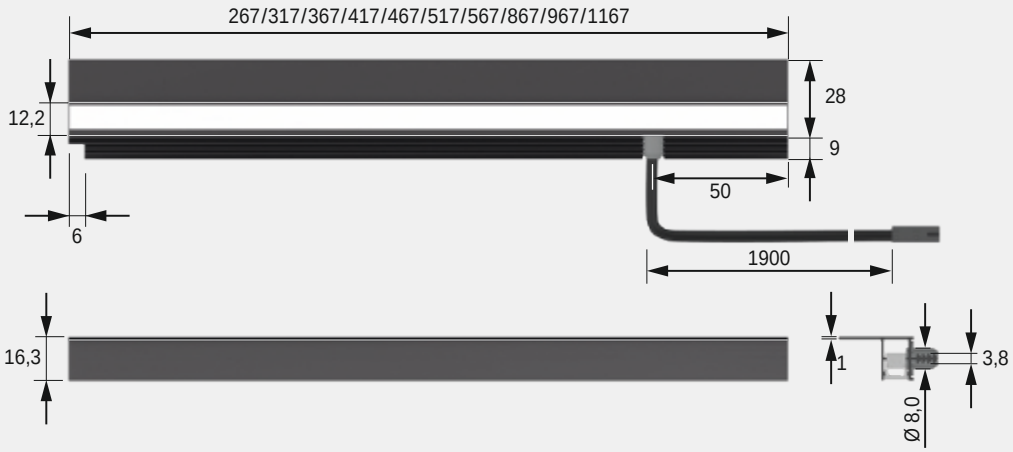

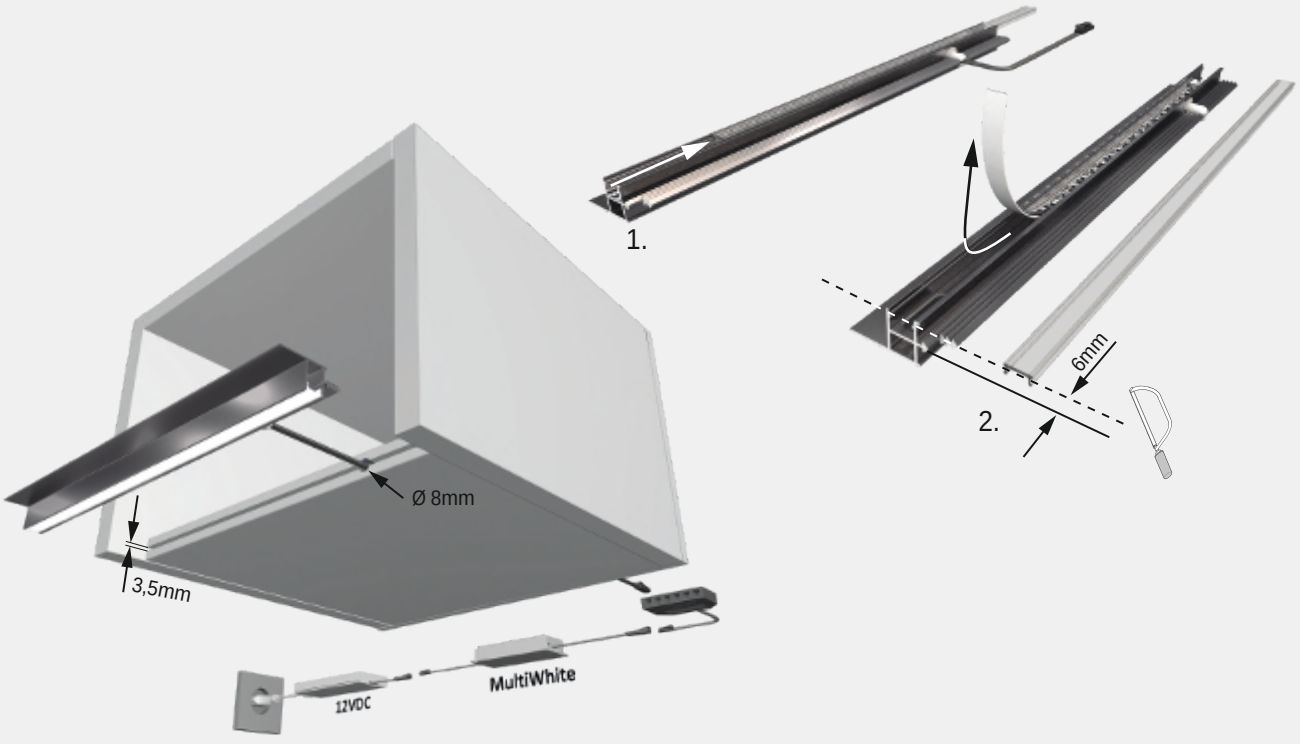

FRAGEN? Unser Service steht Ihnen gerne telefonisch oder per Email zur Verfügung

FineLite

Produktvorteile
- Filigrane LED-Einbauleuchte
- Individuell kürzbar
- Gleichmäßige Ausleuchtung ohne Dunkelzonen
- Auf Wunschlänge konfektionierbar

Produkteigenschaft
- Blendfrei durch transluzente Opalabdeckung
- Ohne sichtbare LED-Punkte

Anwendung
- Regale
- Fächer
- Lichtkranz

Bestellhinweis
- Beim Kürzen der Leuchte wird eventuell eine zusätzliche Endkappe benötigt
- Bei konfektionierten Längen bitte exakte Gesamtlänge zur Bestellnummer hinzufügen!

FineLite

	WarmWeiß	NeutralWeiß	
400 mm (3,4 W)	**3377056661**	**3377055040**	28,14 €
550 mm (5,4 W)	**3377056662**	**3377055045**	33,02 €
850 mm (8,4 W)	**3377056663**	**3377055050**	44,98 €
200 - 300 mm (max. 2,4 W)*	**3377056651**	**3377055785**	25,64 €
301 - 400 mm (max. 3,4 W)*	**3377056652**	**3377055795**	28,38 €
401 - 500 mm (max. 4,4 W)*	**3377056653**	**3377055790**	31,00 €
501 - 600 mm (max. 5,4 W)*	**3377056654**	**3377055800**	35,66 €
601 - 700 mm (max. 6,4 W)*	**3377056655**	**3377055805**	39,32 €
701 - 800 mm (max. 7,4 W)*	**3377056656**	**3377055810**	44,08 €
801 - 900 mm (max. 8,4 W)*	**3377056657**	**3377055815**	47,94 €
901 - 1000 mm (max. 9,4 W)*	**3377056658**	**3377055820**	53,68 €
1001 - 1100 mm (max. 10,4 W)*	**3377056659**	**3377055825**	61,22 €
1101 - 1200 mm (max. 11,4 W)*	**3377056660**	**3377055830**	62,42 €

Zubehör*

LED-Vorschaltgerät 20 W mit Euroflachstecker	**3377055001**	25,72 €
M1 Verlängerungsleitung 1800 mm	**3377049035**	3,22 €
Endkappe	**3377056664**	2,96 €

* Weiteres Zubehör im Kapitel Schalttechnik/EVGs und Leitungen

Technische Details

Leuchtentyp:	LED-Einbauleuchte
Beleuchtungsart:	Funktionsbeleuchtung
Oberfläche:	Aluminium-Optik
Betriebsspannung:	12 Volt DC
Lichtfarbe:	NeutralWeiß/ WarmWeiß
Farbwiedergabe:	RA >90; R9 >20
Lichtstrom:	380 lm/m
Effizienz Leuchte	40 lm/W
Effizienz Lichtquelle:	90 lm/W
Lebensdauer:	40.000 h (L70)
Leistungsaufnahme:	siehe Bestelltabelle
Dimmbar:	Ja/PWM/Smart.home
Ausstrahlungswinkel:	90°
Halbwertswinkel:	60°
Kennzeichen:	c X 3 M
Schutzart:	IP 20
Zuleitung:	1800 mm
Steckverbindung:	LED-Mini Steckverbindung M1
Anschluss an:	LED-Vorschaltgerät

3 Jahre Garantie

Lichtverteilungsdiagramm 60°

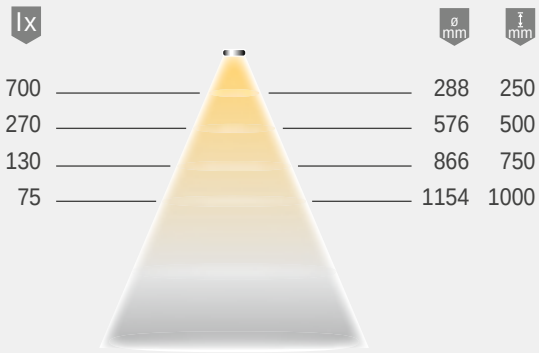

Lichtbox

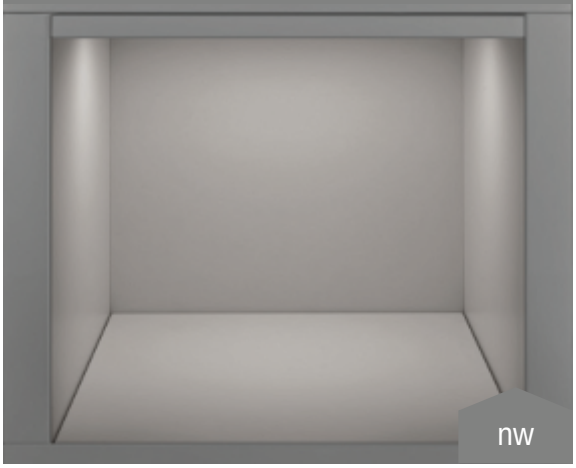

Montagezeichnung

Individuell kürzbar

Leuchte kann auf Maß gefertigt werden

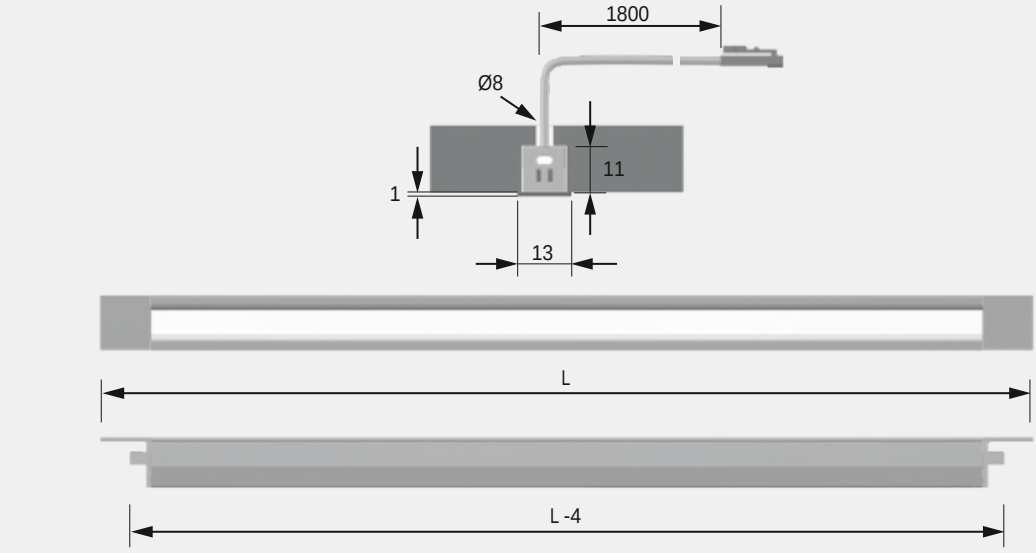

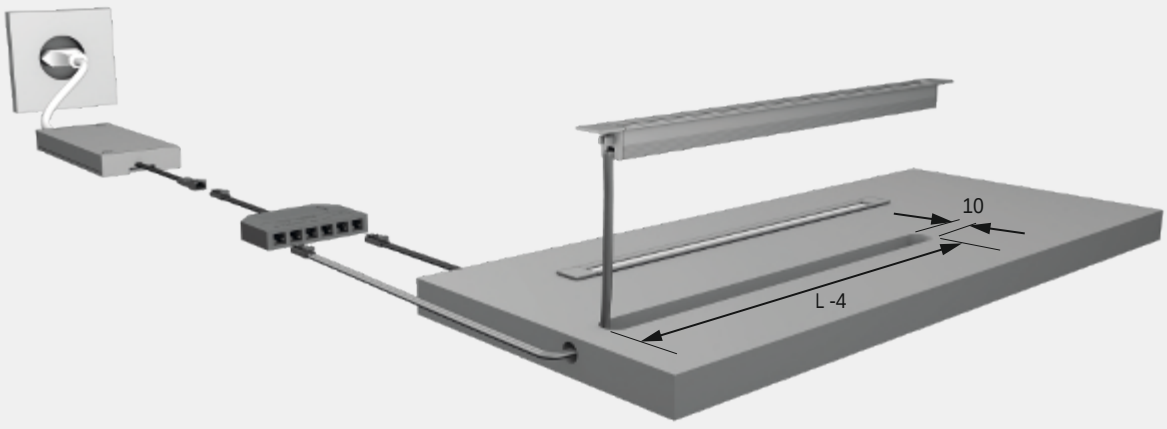

FRAGEN? Unser Service steht Ihnen gerne telefonisch oder per Email zur Verfügung

LiteLine Basic

Produktvorteile

- Preiswerte LED-Linearleuchte
- Robustes Aluminiumgehäuse
- Spezieles Stecksystem für einfache Montage und Verkettung

Produkteigenschaft

- Direkter Anschluss an 230 V
- Zur Gestaltung sehr langer Lichtbänder, ca. 25 m (max. 300 W)

Anwendung

- Voutenbeleuchtung
- Professionelle Hinterleuchtung

Bestellhinweis

- Verpackungseinheit besteht aus 1 Stück
- Befestigungsset ist im Standard enthalten

LiteLine Basic

		WarmWeiß	NeutralWeiß	
332 mm	3,6 W	**3377040105**	**3377040100**	27,94 €
632 mm	7,2 W	**3377040115**	**3377040110**	43,88 €
932 mm	10,8 W	**3377040125**	**3377040120**	49,80 €
1232 mm	14,4 W	**3377040135**	**3377040130**	59,10 €
1532 mm	18 W	**3377040145**	**3377040140**	69,30 €

Zubehör*

Anschlussleitung 2000 mm mit Eurostecker	**3377040150**	5,82 €
Verbinder starr	**3377040155**	1,44 €
Verbindungsleitung 500 mm	**3377040160**	2,46 €

* Weiteres Zubehör im Kapitel Schalttechnik/EVGs und Leitungen

Technische Details

HV

Leuchtentyp:	LED-Anbauleuchte
Beleuchtungsart:	Funktionsbeleuchtung
Oberfläche:	Weiß
Betriebsspannung:	230 Volt AC
Lichtfarbe:	WarmWeiß / NeutralWeiß
Farbwiedergabe RA:	> 80
Energieeffizienz:	A 75 lm/W
Lebensdauer:	30.000 h (L70)
Leistungsaufnahme:	3,6-18W
Dimmbar:	Nein
Ausstrahlungswinkel:	80°
Kennzeichen:	c 3 M M #
Schutzart:	IP 40
Steckverbindung:	Typenspezifische Hochvolt-Steckverbindung

3 Jahre Garantie

Lichtverteilungsdiagramm / 80° (Länge 300 mm)

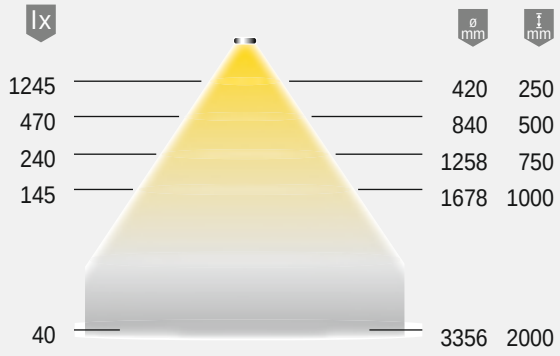

Lichtbox

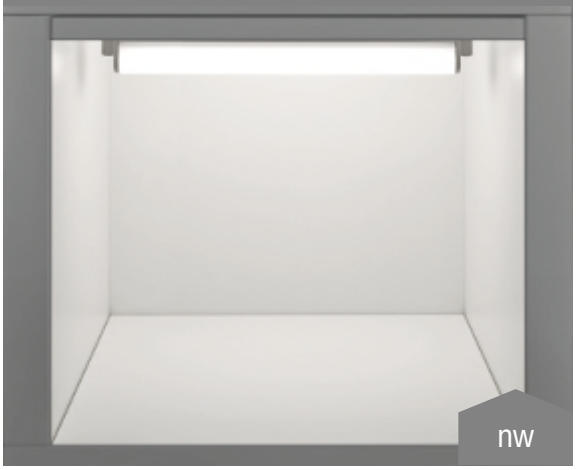

Maßzeichnung / Montage

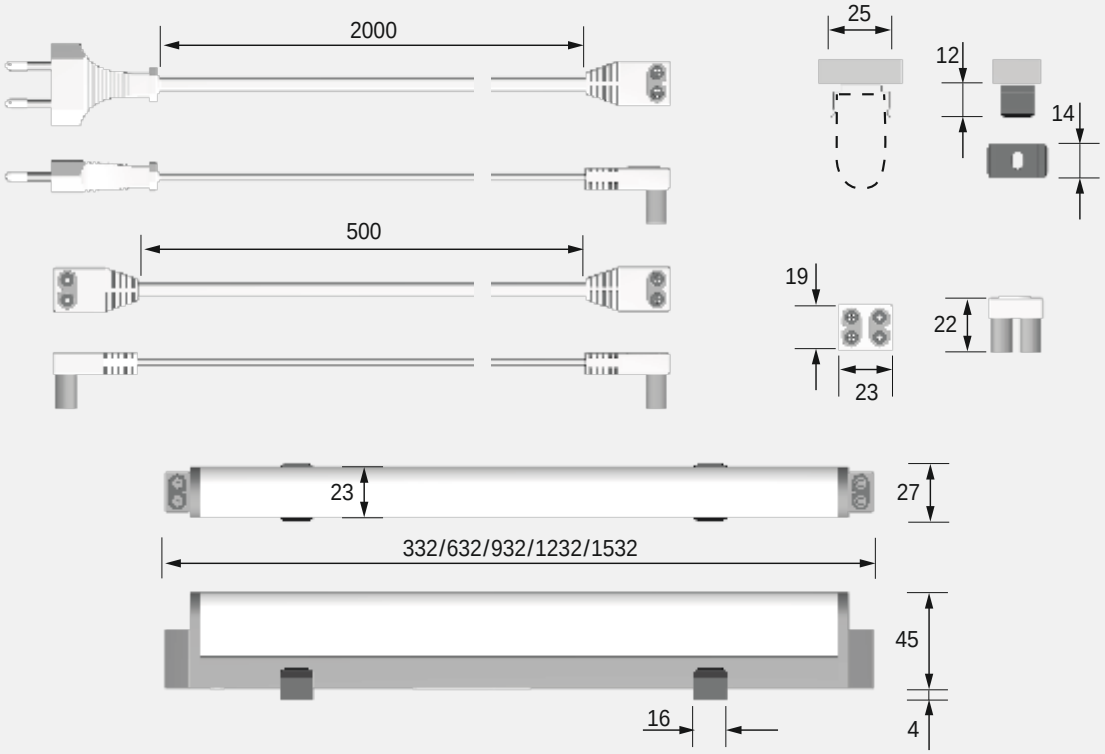

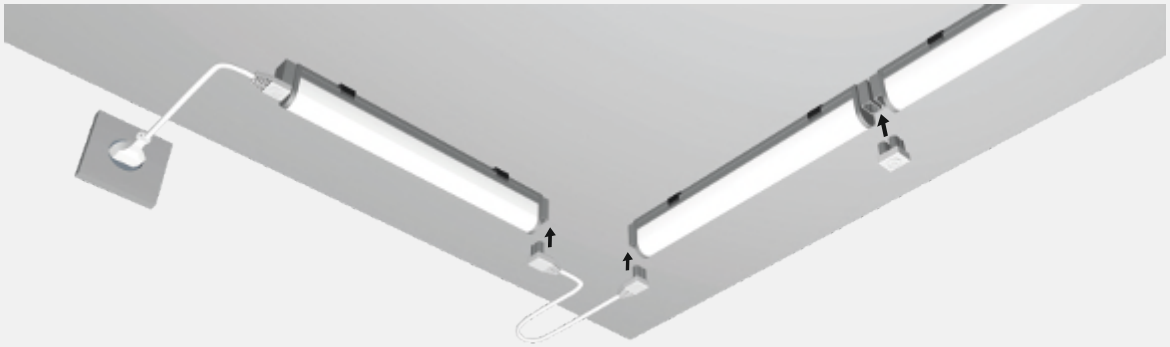

Übersicht der Versabänder

Modell	Versa Inside 40	Versa Inside 80	Versa Inside 120	Versa Inside 160	Versa Inside 233 HP
				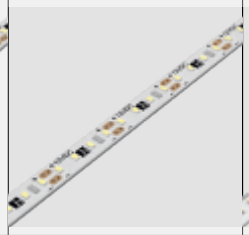	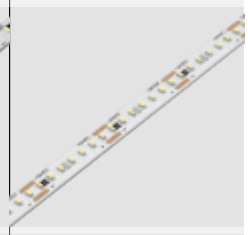
Spannung	12 V	12 V	12 V	12 V / 24 V MP	24 V MP
Beleuchtungsstärke im Abstand von 50 cm	240 Lux	360 Lux	525 Lux	700 Lux	1500 Lux
Leistung pro m	2,4 W/m	4,8 W/m	7,2 W/m	9,6 W/m	24 W/m
Lichtstrom pro m	300 lm/m	600 lm/m	900 lm/m	1200 lm/m	2200 lm/m
Effizienz Lichtquelle	125 lm/W	125 lm/W	125 lm/W	125 lm/W	90 lm/W
Lichtfarbe*	WW	XW WW NW CW MW	XW WW NW CW MW	XW WW NW CW MW	XW WW NW CW
Farbwiedergabe/CRI	RA > 90 (R9 > 60)				
Länge Band	1200 mm, 5000 mm, 10000 mm			3000 mm (12 Volt) 5000 mm (24 Volt) 10000 mm	1200 mm 5000 mm 10000 mm
Max. Länge am Stück	10000 mm	7000 mm	5000 mm	3750 mm (12 Volt DC) 5000 mm (24 Volt DC)	3000 mm
LED pro m	40	80	120	160	233
Kürzbar alle	100 mm	50 mm	33 mm	25 mm (12 Volt DC) 50 mm (24 Volt DC)	30 mm
Direktverbinder	3377056727 (1 Stück) 3377056728 (10 Stück)				keine Verbinder zugelassen
Flexibler Verbinder 50 mm	3377056729 (1 Stück) 3377056730 (10 Stück)				
Flexibler Verbinder 150 mm	3377056731 (1 Stück) 3377056732 (10 Stück)				
Einspeiser für Abschnitte mit Clipverbinder	36 335 01			3377056733 (12 Volt DC) 3377056734 (24 Volt DC)	
Anlötleitung mit LED Stecksystem	3377056773 (130 mm) 3377055352 (1800 mm) (12 Volt DC, max. 36 Watt)			3377055354 (130 mm) 3377055353 (1800 mm) (24 Volt DC, max. 72 Watt)	
Breite / Höhe	7,5 mm / 2 mm				
IP Klasse	IP 20				
Seite	Seite 38	Seite 40	Seite 42	Seiten 44/46	Seite 48

*XW = 2700 K, WW = 3000 K, NW = 4000 K, CW = 6500 K, MW = 2700–6000 K

Übersicht der Versabänder

Modell	Versa Linear (COB)	Versa Plus 80	Versa SuperPlus	Versa SuperPlus Mini	Versa MaxiColor
Spannung	12 V	12 V	24 V MP	12 V	24 V MP
Beleuchtungsstärke im Abstand von 50 cm	550 Lux	300 Lux	155 Lux	80 Lux	-
Leistung pro m	10 W/m	4,8 W/m	7,5 W/m	6 W/m	19,2 W/m
Lichtstrom pro m	1000 lm/m	480 lm/m	400 lm/m	150 lm/m	weiße LED 400 lm/m
Effizienz Lichtquelle	100 lm/W	100 lm/W	53 lm/W	115 lm/W	weiße LED 80 lm/W
Lichtfarbe	XW WW NW MW	XW WW NW CW MW	WW NW	WW NW	WW
Farbwiedergabe/CRI	RA > 90 (R9 > 60)	RA > 80	RA > 80	RA > 80	RA > 80
Länge Band	1200 mm, 3000 mm 10000 mm	1200 mm, 5000 mm 10000 mm	1200 mm 5000 mm	2500 mm 5000 mm	5000 mm
Max. Länge am Stück	3600 mm	5000 mm	5000 mm	5000 mm	5000 mm
LED pro m	LED nicht sichtbar	80	LED nicht sichtbar		60
Kürzbar alle	25 mm	50 mm	38 mm	50 mm	100 mm
Direktverbinder	3377056748 (1 Stück) 3377056749 (10 Stück)	keine Verbinder zugelassen			
Flexibler Verbinder 50 mm	3377056750 (1 Stück) 3377056751 (10 Stück)				
Flexibler Verbinder 150 mm	3377056752 (1 Stück) 3377056753 (10 Stück)				
Einspeiser für Abschnitte mit Klipverbinder	3377056754				
Anlötleitung mit LED Stecksystem	3377056773 (130 mm) 3377055352 (1800 mm) (12 Volt DC, max. 36 Watt)		keine Verbinder zugelassen		
Breite / Höhe	8 mm / 2 mm	7,5 mm / 3,5 mm	8,3 mm / 12 mm	4 mm / 8 mm	10 mm / 3 mm
IP Klasse	IP 20	IP 44	IP 65**	IP44	IP 20
Seite	Seite 50	Seite 52	Seite 56	Seite 58	Seite 62

** nur im vergossenen Bereich der Leuchten

Übersicht der MONO Bänder

Modell	COB 11 Watt Serie	COB IP 11 Watt Serie	GT High Efficiency 10 Watt Serie	GT High Efficiency 15 Watt Serie	MONO 5 Watt Diamond
	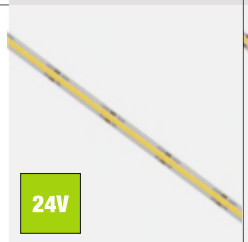				
Helligkeit					
Helligkeit in 50 cm	424 Lux		585 Lux	891 Lux	178 Lux
Leistung pro m	11 Watt		9,6 Watt	15 Watt	4,8 Watt
Lichtstrom pro m	950 Lum - 2700K 1000 Lum - 3000K 1100 Lum - 4000K		1300 Lum - 2700K 1380 Lum - 3000K 1550 Lum - 4000K	2000 Lum - 2700K 2100 Lum - 3000K 2200 Lum - 4000K	410 Lum - 2700K 420 Lum - 3000K 450 Lum - 4000K
Lichtfarbe	Extra WarmWeiß WarmWeiß NeutralWeiß		Extra WarmWeiß WarmWeiß NeutralWeiß	Extra WarmWeiß WarmWeiß NeutralWeiß	Extra WarmWeiß WarmWeiß NeutraWweiß
Länge Band	5000 mm				
LED pro Meter	528	528	128	128	70
Kürzbar alle	45,45 mm	45,45 mm	62,5 mm	62,5 mm	100 mm
Einspeiser	3377056428 (24 V DC max. 20 Watt) 3377056429 (24 V DC max. 60 Watt) 3377056430 (24 V DC max. 100 Watt) 3377056431 (24 V DC max. 150 Watt)				
Receiver Steuerung	3377056569 (24 V DC max. 144 Watt)				
Breite	8 mm				
CRI	> 80	> 80	> 80	> 80	> 95
IP Klasse	IP 20	IP65*	IP 20	IP 20	IP 20
Seite	Seite 72	Seite 72	Seite 74	Seite 76	Seite 78

*** nur im vergossenen Bereich der Leuchte**

Übersicht der MONO und VarioWhite Bänder

Modell	MONO 10 Watt Diamond	MONO 15 Watt Diamond	VarioWhite 10 Watt Diamond	VarioWhite 16,8 Watt Diamond	VarioWhite 24 Watt Diamond
	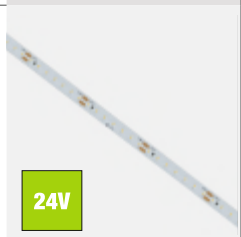 24V	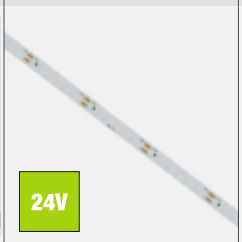 24V	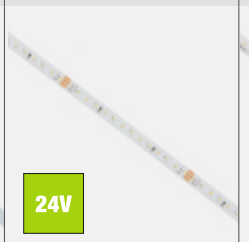 24V	24V	24V
Helligkeit					
Helligkeit in 50 cm	356 Lux	466 Lux	360 Lux	615 Lux	848 Lux
Leistung pro m	9,6 Watt	14,4 Watt	9,6 Watt	16,8 Watt	24 Watt
Lichtstrom pro m	500 Lum - 1700K 840 Lum - 2700K 860 Lum - 3000K 900 Lum - 4000K	1100 Lum - 3000K 1180 Lum - 4000K	850 Lumen 2700 - 6000 K	1250 Lum 1700 - 5000 K 1450 Lumen 2700 - 6000 K	2000 Lumen 2700 - 6000 K
Lichtfarbe	Kerzenlicht Extra WarmWeiß WarmWeiß NeutralWeiß	WarmWeiß NeutralWeiß	2700 - 6000 K	1700 - 5000 K 2700 - 6000 K	2700 - 6000 K
Länge Band	5000 mm				
LED pro m	140	140	140	196	280
Kürzbar alle	50 mm	50 mm	100 mm	71,4 mm	50 mm
Einspeiser	3377056428 (24 V DC max. 20 Watt) 3377056429 (24 V DC max. 60 Watt) 3377056430 (24 V DC max. 100 Watt) 3377056431 (24 V DC max. 150 Watt)				
Receiver Steuerung	3377056569 (24 V DC max. 144 Watt)		VarioWhite Receiver 3377056415 (24 V DC max. 144 Watt)		
Breite	8 mm				
CRI	> 95	> 95	> 95	> 95	> 95
IP Klasse	IP 20	IP 20	IP 20	IP 20	IP 20
Seite	Seite 80	Seite 82	Seite 84	Seite 86	Seite 88

Übersicht MONO XXL LED Bänder

Modell	MONO XXL 4 Watt	MONO XXL 6 Watt	MONO XXL 10 Watt	MONO XXL 15 Watt
	24V	24V	24V	24V
Helligkeit				
Helligkeit in 50 cm	157 Lux	241 Lux	403 Lux	594 Lux
Leistung pro m	4,0 Watt	6,0 Watt	10,0 Watt	15,0 Watt
Lichtstrom pro m	370 Lum - 3000K 420 Lum - 4000K	570 Lum - 3000K 640 Lum - 4000K	950 Lum - 3000K 1050 Lum - 4000K	1400 Lum - 3000K 1550 Lum - 4000K
Lichtfarbe	Warm Weiß Neutralweiß			
Länge Band	30 Meter	20 Meter	15 Meter	10 Meter
LED pro Meter	42	84	84	84
Kürzbar alle	142,8 mm	71,4 mm	71,4 mm	71,4 mm
Einspeiser	3377056428 (24 V DC max. 20 Watt) 3377056429 (24 V DC max. 60 Watt) 3377056430 (24 V DC max. 100 Watt) 3377056431 (24 V DC max. 150 Watt)			
Receiver Steuerung	3377056569 (24 V DC max. 144 Watt)			
Breite	8 mm			
CRI	> 90			
IP Klasse	IP 20			
Seite	Seite 90	Seite 92	Seite 94	Seite 96

*** nur im vergossenen Bereich der Leuchte**

Übersicht FLEXLINE Bänder			Übersicht Flexstripes Bänder	
Modell	MONO Flexline 10 Watt	VarioWhite Flexline 17 Watt	Flexstripes R81	Flexstripes R165
	24V	24V	12 V	
Helligkeit				
Helligkeit in 50 cm	179 Lux	187 Lux	1000 Lux	500 Lux
Leistung pro m	9,6 Watt	16,8 Watt	9,6 Watt	4,8 Watt
Lichtstrom pro m	287 Lumen - 3000 K 300 Lumen - 4000 K	484 Lumen 2700 - 6000 K	864 Lumen	432 Lumen
Lichtfarbe	Warm Weiß Neutralweiß	2700 - 6000 K	Warm Weiß Neutralweiß	
Länge Band	450 - 3000 mm	450 - 3000 mm	- 5000 mm	
LED pro Meter	140	196	120	60
Kürzbar alle	50 mm	71,4 mm	25 mm	50 mm
Einspeiser	3377056428 (24 V DC max. 20 Watt) 3377056429 (24 V DC max. 60 Watt) 3377056430 (24 V DC max. 100 Watt) 3377056431 (24 V DC max. 150 Watt)		3377049635	
Receiver Steuerung	3377056569 (24 V DC max. 144 Watt)	VarioWhite Receiver 3377056415 (24 V DC max. 144 Watt)		
Breite	6 mm / 12 mm	6 mm / 12 mm	8 mm	
CRI	> 95	> 95	> 85	
IP Klasse	IP 65*	IP65*	IP 20	
Seite	Seite 98	Seite 100	Seite 66	

Versa Inside 40

Produktvorteile
- 30 % gleichmäßigere Lichtverteilung
- 30 % effizienter
- 30 % mehr Licht
- 0 % mehr Leistungsaufnahme als der Vorgänger Versa Inside 30

Produkteigenschaft
- Beidseitige Zuleitung bei der 5000 mm Länge (ein Schnitt, zwei Leuchten), siehe Zeichnung

Anwendung
- Ideal zur Ambiente-Hinterleuchtung in Wohnräumen

Bestellhinweis
- Zur 10 m Rolle werden Einspeiser bzw. Anlötleitungen benötigt
- Auswahlhilfen siehe Versa- und ChannelLine Übersicht

Versa Inside 40

	WarmWeiß	
1200 mm (max. 2,9 W)	**3377056666**	12,22 €
5000 mm (max. 12 W)	**3377056667**	39,30 €
10000 mm (max. 2,4 W/m)	**3377056665**	62,92 €

Zubehör*

	1 Stück		10 Stück	
Direktverbinder	**3377056727**	2,14 €	**3377056728**	15,28 €
Flexibler Verbinder 50 mm	**3377056729**	4,94 €	**3377056730**	20,88 €
Flexibler Verbinder 150 mm	**3377056731**	4,94 €	**3377056732**	20,88 €
Einspeiser 1800 mm für Abschnitte	**3377056733**	3,34 €	-	-
Anlötleitung 130 mm für Abschnitte	**3377056773**	2,54 €	-	-
Anlötleitung 1800 mm für Abschnitte	**3377055352**	3,00 €	-	-
LED-Vorschaltgerät 15 W mit Euroflachstecker	**3377055019**	19,12 €	-	-
LED-Vorschaltgerät 30 W mit Euroflachstecker	**3377055021**	36,08 €	-	-
M1 Verlängerungsleitung 1800 mm	**3377049035**	3,22 €	-	-
M1 3-fach Verteiler 180 mm	**3377055163**	2,68 €	-	-

* Weiteres Zubehör im Kapitel Schalttechnik/EVGs und Leitungen

Technische Details

Leuchtentyp:	LED-Anbauleuchte
Beleuchtungsart:	Akzentbeleuchtung
Betriebsspannung:	12 Volt DC
Lichtfarbe:	WarmWeiß
Farbwiedergabe:	RA >90; R9 >60
Lichtstrom:	300 lm/m
Effizienz Lichtquelle:	125 lm /W
Lebensdauer:	40.000 h (L70)
Leistungsaufnahme:	2,4 W/m
Max. Gesamtlänge am Stück:	10 m
Dimmbar:	Ja/PWM/Smart.home
LED-Anzahl:	40/m
Ausstrahlungswinkel:	120°
Halbwertswinkel:	70°
Kennzeichen:	c X 3 M
Schutzart:	IP 20
Zuleitung:	1800 mm
Steckverbindung:	LED-Mini-Steckverbindung M1 (max. 36 W)
Anschluss an:	LED-Vorschaltgerät

3 Jahre Garantie

Lichtverteilungsdiagramm 70°

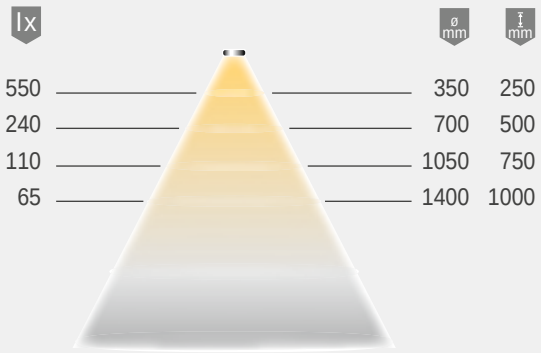

Lichtbox

Montagezeichnung

Individuell kürzbar

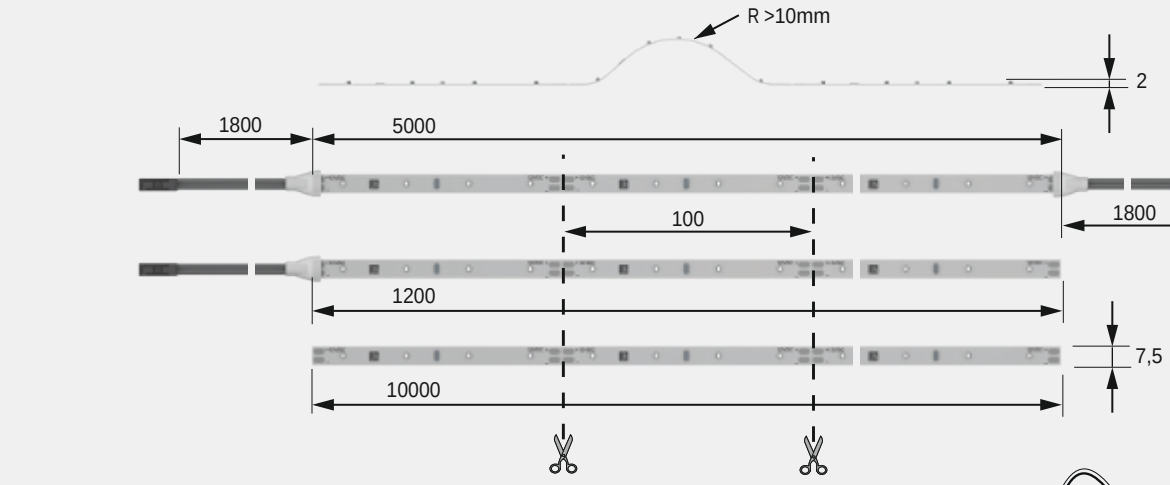

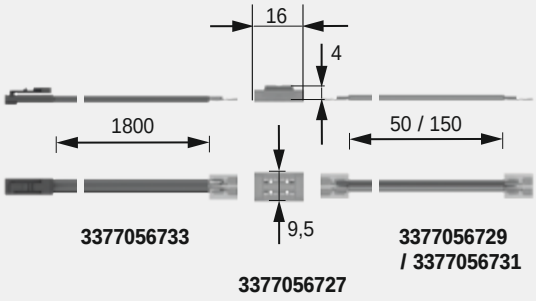

3377056733

3377056729 / 3377056731

3377056727

3377056773 / 3377055352

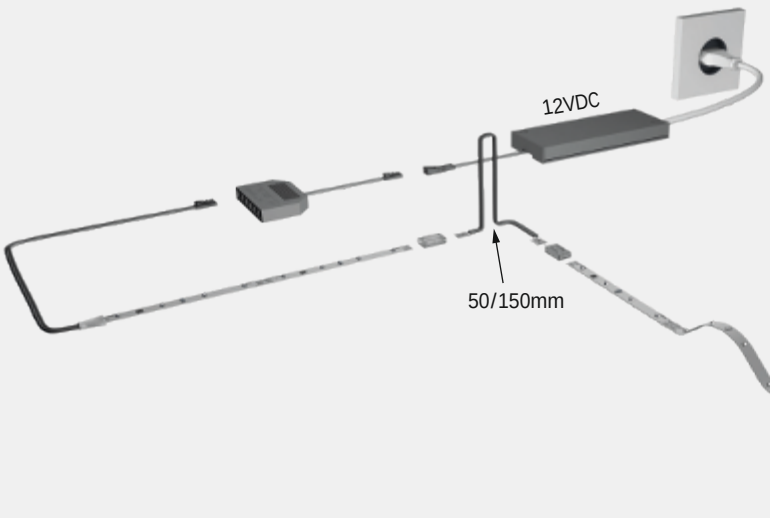

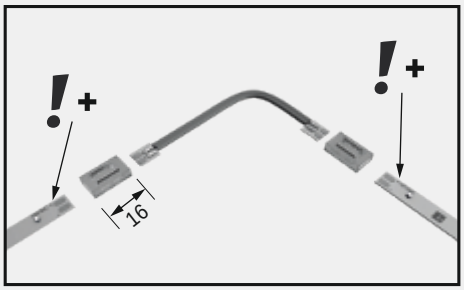

FRAGEN? Unser Service steht Ihnen gerne telefonisch oder per Email zur Verfügung

Versa Inside 80

Produktvorteile
- 30 % gleichmäßigere Lichtverteilung
- 30 % effizienter
- 30 % mehr Licht
- 0 % mehr Leistungsaufnahme als der Vorgänger Versa Inside 60

Produkteigenschaft
- Beidseitige Zuleitung bei der 5000 mm Länge (ein Schnitt, zwei Leuchten), siehe Zeichnung

Anwendung
- Universell verwendbar
- Akzentbeleuchtung im Wohnbereich

Bestellhinweis
- Zur 10 m Rolle werden Einspeiser bzw. Anlötleitungen benötigt
- Auswahlhilfen siehe Versa- und ChannelLine Übersicht

Versa Inside 80

	VarioWhite*		XtraWarm	WarmWeiß	NeutralWeiß	KaltWeiß	
1200 mm (max. 5,8 W)	-	-	3377056678	3377056672	3377056669	3377056675	16,50 €
5000 mm (max. 24 W)	3377056681	99,78 €	3377056679	3377056673	3377056670	3377056676	54,86 €
10000 mm (max. 4,8 W/m)	3377056680	141,60 €	3377056677	3377056671	3377056668	3377056674	87,18 €

Zubehör**

	1 Stück		10 Stück	
Direktverbinder	3377056727	2,14 €	3377056728	15,28 €
Flexibler Verbinder 50 mm	3377056729	4,94 €	3377056730	20,88 €
Flexibler Verbinder 150 mm	3377056731	4,94 €	3377056732	20,88 €
Einspeiser 1800 mm für Abschnitte	3377056733	3,34 €	-	-
Anlötleitung 130 mm für Abschnitte	3377056773	2,54 €	-	-
Anlötleitung 1800 mm für Abschnitte	3377055352	3,00 €	-	-
LED-Vorschaltgerät 15 W mit Euroflachstecker	3377055019	19,12 €	-	-
LED-Vorschaltgerät 30 W mit Euroflachstecker	3377055021	36,08 €	-	-
M1 Verlängerungsleitung 1800 mm	3377049035	3,22 €	-	-
M1 3-fach Verteiler 180 mm	3377055163	2,68 €	-	-

* VarioWhite Zubehör erforderlich
** Weiteres Zubehör im Kapitel Schalttechnik/EVGs und Leitungen

Technische Details

Leuchtentyp:	LED-Anbauleuchte
Beleuchtungsart:	Akzentbeleuchtung
Betriebsspannung:	12 Volt DC
Lichtfarben:	XtraWarmWeiß/ WarmWeiß/ NeutralWeiß/ KaltWeiß/ VarioWhite
Farbwiedergabe:	RA >90; R9 >60
Lichtstrom:	600 lm/m
Effizienz Lichtquelle:	125 lm/W
Lebensdauer:	40.000 h (L70)
Leistungsaufnahme:	4,8 W/m
Max. Gesamtlänge am Stück:	7 m
Dimmbar:	Ja/PWM/Smart.home
LED-Anzahl:	80/m
Ausstrahlungswinkel:	120°
Halbwertswinkel:	70°
Kennzeichen:	c X 3 M
Zuleitung:	1800 mm
Steckverbindung:	LED-Mini-Steckverbindung M1 (max. 36 W)
Schutzart:	IP 20
Anschluss an:	LED-Vorschaltgerät

3 Jahre Garantie

Lichtverteilungsdiagramm 70°

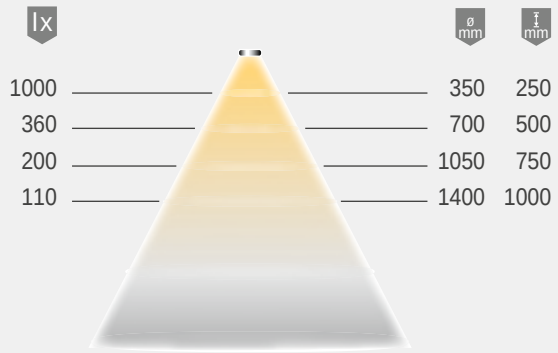

Lichtbox

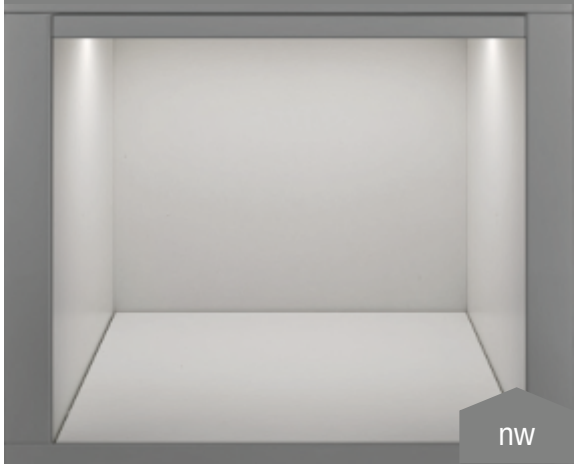

Montagezeichnung

Individuell kürzbar

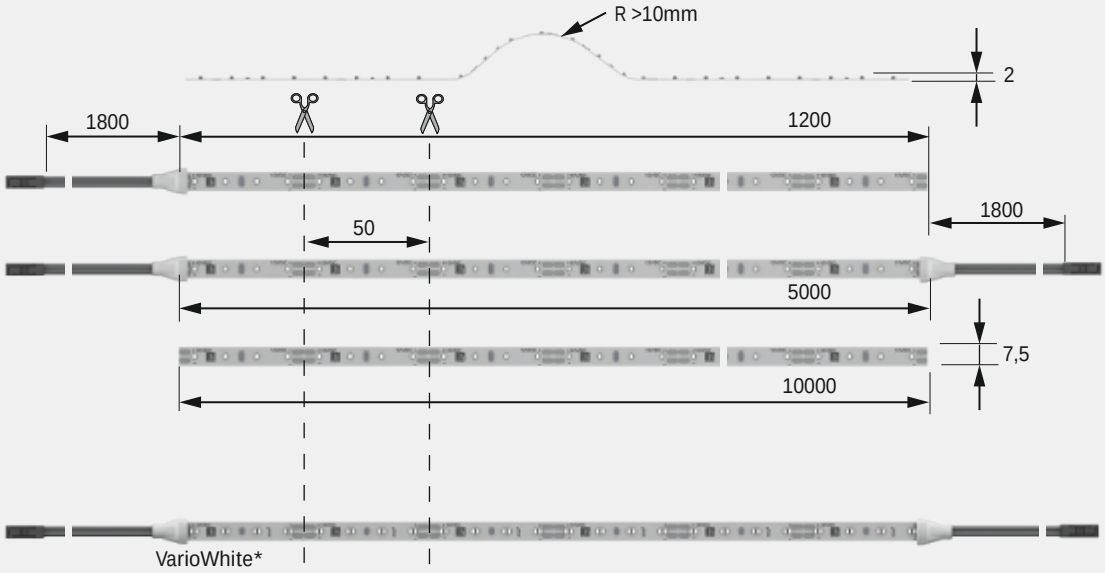

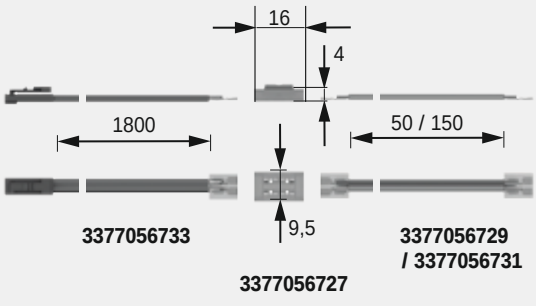

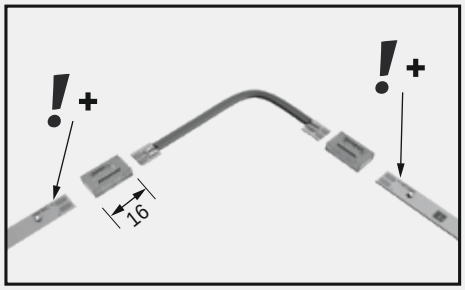

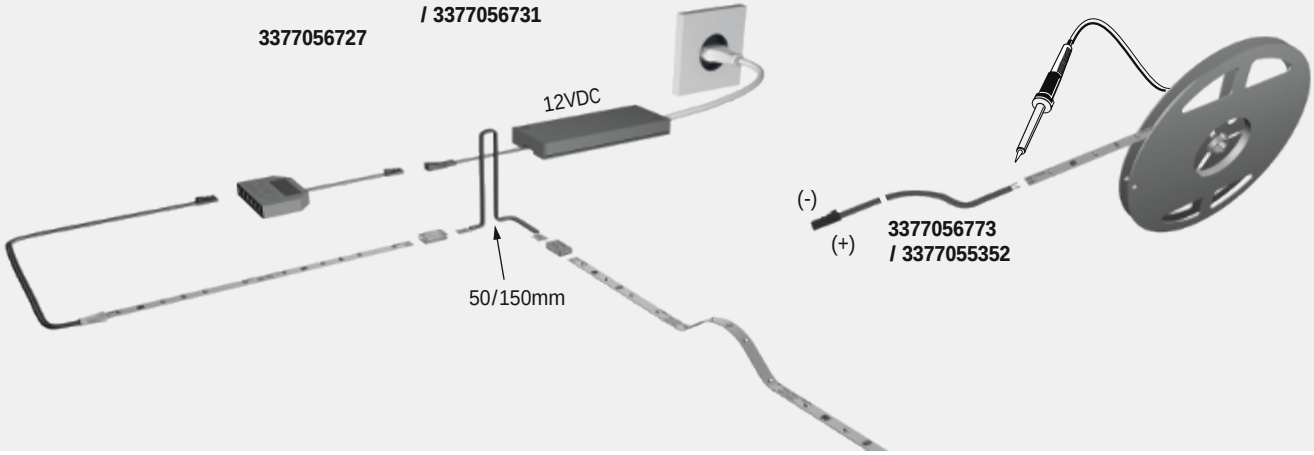

FRAGEN? Unser Service steht Ihnen gerne telefonisch oder per Email zur Verfügung

Versa Inside 120

Produktvorteile
- 30 % gleichmäßigere Lichtverteilung
- 30 % effizienter
- 30 % mehr Licht
- 0 % mehr Leistungsaufnahme als der Vorgänger Versa Inside 90

Produkteigenschaft
- Beidseitige Zuleitung bei der 5000 mm Länge (ein Schnitt, zwei Leuchten), siehe Zeichnung

Anwendung
- Perfekt für Schrankinnenbeleuchtung
- Akzentbeleuchtung in heller Umgebung

Bestellhinweis
- Zur 10 m Rolle werden Einspeiser bzw. Anlötleitungen benötigt
- Auswahlhilfen siehe Versa- und ChannelLine Übersicht

Versa Inside 120

	VarioWhite*		XtraWarm	WarmWeiß	NeutralWeiß	KaltWeiß	
1200 mm (max. 8,6 W)	-	-	3377056701	3377056695	3377056692	3377056698	20,94 €
5000 mm (max. 36 W)	3377056704	138,40 €	3377056702	3377056696	3377056693	3377056699	71,30 €
10000 mm (max. 7,2 W/m)	3377056703	222,80 €	3377056700	3377056694	3377056691	3377056697	110,56 €

Zubehör**

	1 Stück		10 Stück	
Direktverbinder	3377056727	2,14 €	3377056728	15,28 €
Flexibler Verbinder 50 mm	3377056729	4,94 €	3377056730	20,88 €
Flexibler Verbinder 150 mm	3377056731	4,94 €	3377056732	20,88 €
Einspeiser 1800 mm für Abschnitte	3377056733	3,34 €	-	-
Anlötleitung 130 mm für Abschnitte	3377056773	2,54 €	-	-
Anlötleitung 1800 mm für Abschnitte	3377055352	3,00 €	-	-
LED-Vorschaltgerät 15 W mit Euroflachstecker	3377055019	19,12 €	-	-
LED-Vorschaltgerät 30 W mit Euroflachstecker	3377055021	36,08 €	-	-
M1 Verlängerungsleitung 1800 mm	3377049035	3,22 €	-	-
M1 3-fach Verteiler 180 mm	3377055163	2,68 €	-	-

* VarioWhite Zubehör erforderlich
** Weiteres Zubehör im Kapitel Schalttechnik/EVGs und Leitungen

Technische Details

Leuchtentyp:	LED-Anbauleuchte
Beleuchtungsart:	Funktionsbeleuchtung / Akzentbeleuchtung
Betriebsspannung:	12 Volt DC
Lichtfarben:	XtraWarmWeiß/ WarmWeiß/ NeutralWeiß/ KaltWeiß/ VarioWhite
Farbwiedergabe:	RA >90; R9 >60
Lichtstrom:	900 lm/m
Effizienz Lichtquelle:	125 lm/W
Lebensdauer:	40.000 h (L70)
Leistungsaufnahme:	7,2 W/m
Max. Gesamtlänge am Stück:	5 m
Dimmbar:	Ja/PWM/Smart.home
LED-Anzahl:	120/m
Ausstrahlungswinkel:	120°
Halbwertswinkel:	70°
Kennzeichen:	c X 3 M
Schutzart:	IP 20
Zuleitung:	1800 mm
Steckverbindung:	LED-Mini-Steckverbindung M1 (max. 36 W)
Anschluss an:	LED-Vorschaltgerät

3 Jahre Garantie

Lichtverteilungsdiagramm 70°

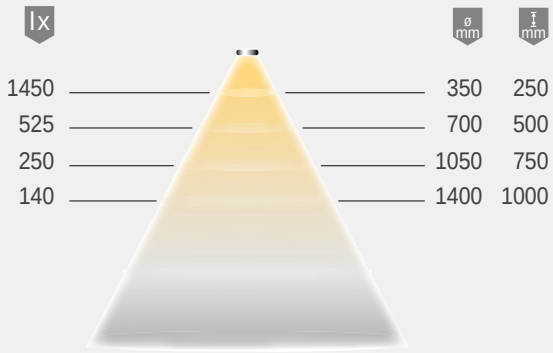

Lichtbox

Montagezeichnung

Individuell kürzbar

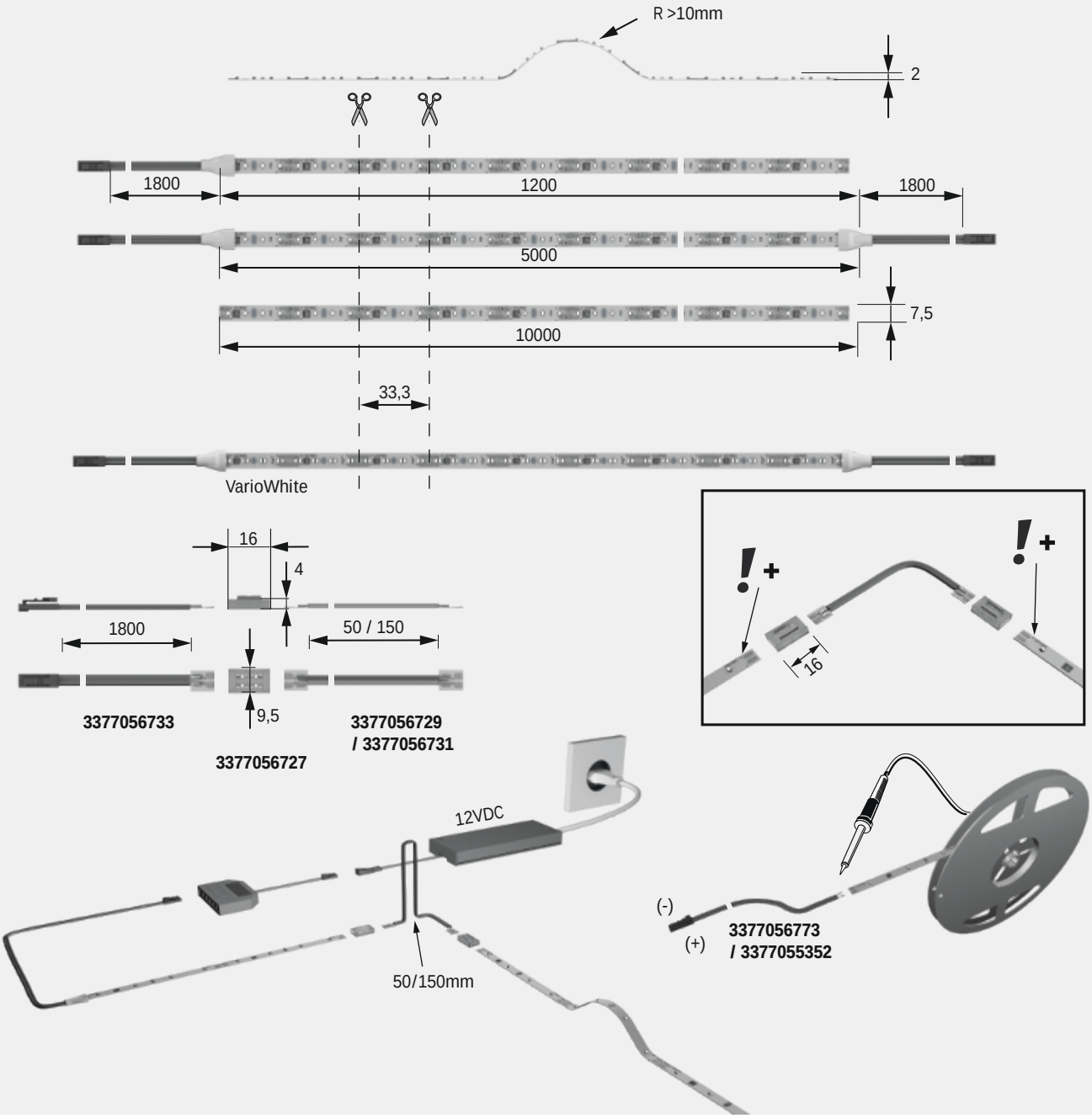

Versa Inside 160 / 12 Volt DC

Produktvorteile
- 30 % gleichmäßigere Lichtverteilung
- 30 % effizienter
- 30 % mehr Licht
- 0 % mehr Leistungsaufnahme als der Vorgänger Versa Inside 120

Produkteigenschaft
- Beidseitige Zuleitung bei der 3000 mm Länge (ein Schnitt, zwei Leuchten), siehe Zeichnung
- Gleiche Helligkeit wie Versa Inside 160 (24 Volt DC)

Anwendung
- Ideal für Arbeits- und Funktionsbeleuchtung

Bestellhinweis
- Zur 10 m Rolle werden Einspeiser bzw. Anlötleitungen benötigt
- Auswahlhilfen siehe Versa- und ChannelLine Übersicht

Versa Inside 160

	VarioWhite*		XtraWarm	WarmWeiß	NeutralWeiß	KaltWeiß	
3000 mm (max. 28,8 W)	**3377056714**	129,28 €	**3377056712**	**3377056708**	**3377056706**	**3377056710**	63,26 €
10000 mm (max. 9,6 W/m)	**3377056713**	337,06 €	**3377056711**	**3377056707**	**3377056705**	**3377056709**	163,86 €

Zubehör**

	1 Stück		10 Stück	
Direktverbinder	**3377056727**	2,14 €	**3377056728**	15,28 €
Flexibler Verbinder 50 mm	**3377056729**	4,94 €	**3377056730**	20,88 €
Flexibler Verbinder 150 mm	**3377056731**	4,94 €	**3377056732**	20,88 €
Einspeiser 1800 mm für Abschnitte	**3377056733**	3,34 €	-	-
Anlötleitung 130 mm für Abschnitte	**3377056773**	2,54 €	-	-
Anlötleitung 1800 mm für Abschnitte	**3377055352**	3,00 €	-	-
LED-Vorschaltgerät 15 W mit Euroflachstecker	**3377055019**	19,12 €	-	-
LED-Vorschaltgerät 30 W mit Euroflachstecker	**3377055021**	36,08 €	-	-
M1 Verlängerungsleitung 1800 mm	**3377049035**	3,22 €	-	-
M1 3-fach Verteiler 180 mm	**3377055163**	2,68 €	-	-

* VarioWhite Zubehör erforderlich
** Weiteres Zubehör im Kapitel Schalttechnik/EVGs und Leitungen

Technische Details

Leuchtentyp:	LED-Anbauleuchte
Beleuchtungsart:	Funktionsbeleuchtung/ Akzentbeleuchtung
Betriebsspannung:	12 Volt DC
Lichtfarben:	XtraWarmWeiß/ WarmWeiß/ NeutralWeiß/ KaltWeiß/ VarioWhite
Farbwiedergabe:	RA >90; R9 >60
Lichtstrom:	1200 lm/m
Effizienz Lichtquelle:	125 lm/W
Lebensdauer:	40.000 h (L70)
Leistungsaufnahme:	9,6 W/m
Max. Gesamtlänge am Stück:	12V - 3,75 m
Dimmbar:	Ja/PWM/Smart.home
LED-Anzahl:	160/m
Ausstrahlungswinkel:	120°
Halbwertswinkel:	70°
Kennzeichen:	c X 3 M
Schutzart:	IP 20
Zuleitung:	1800 mm
Steckverbindung:	LED-Mini-Steckverbindung M1 (max. 36 W)
Anschluss an:	LED-Vorschaltgerät

3 Jahre Garantie

Lichtverteilungsdiagramm 70°

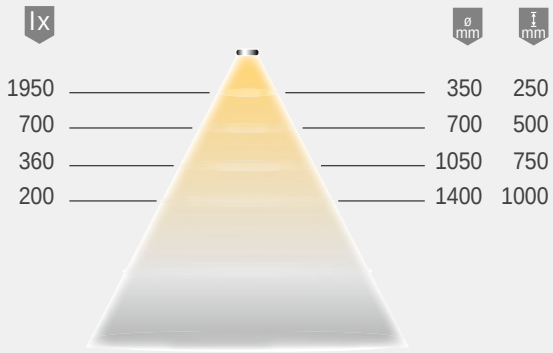

Lichtbox

Montagezeichnung

Individuell kürzbar

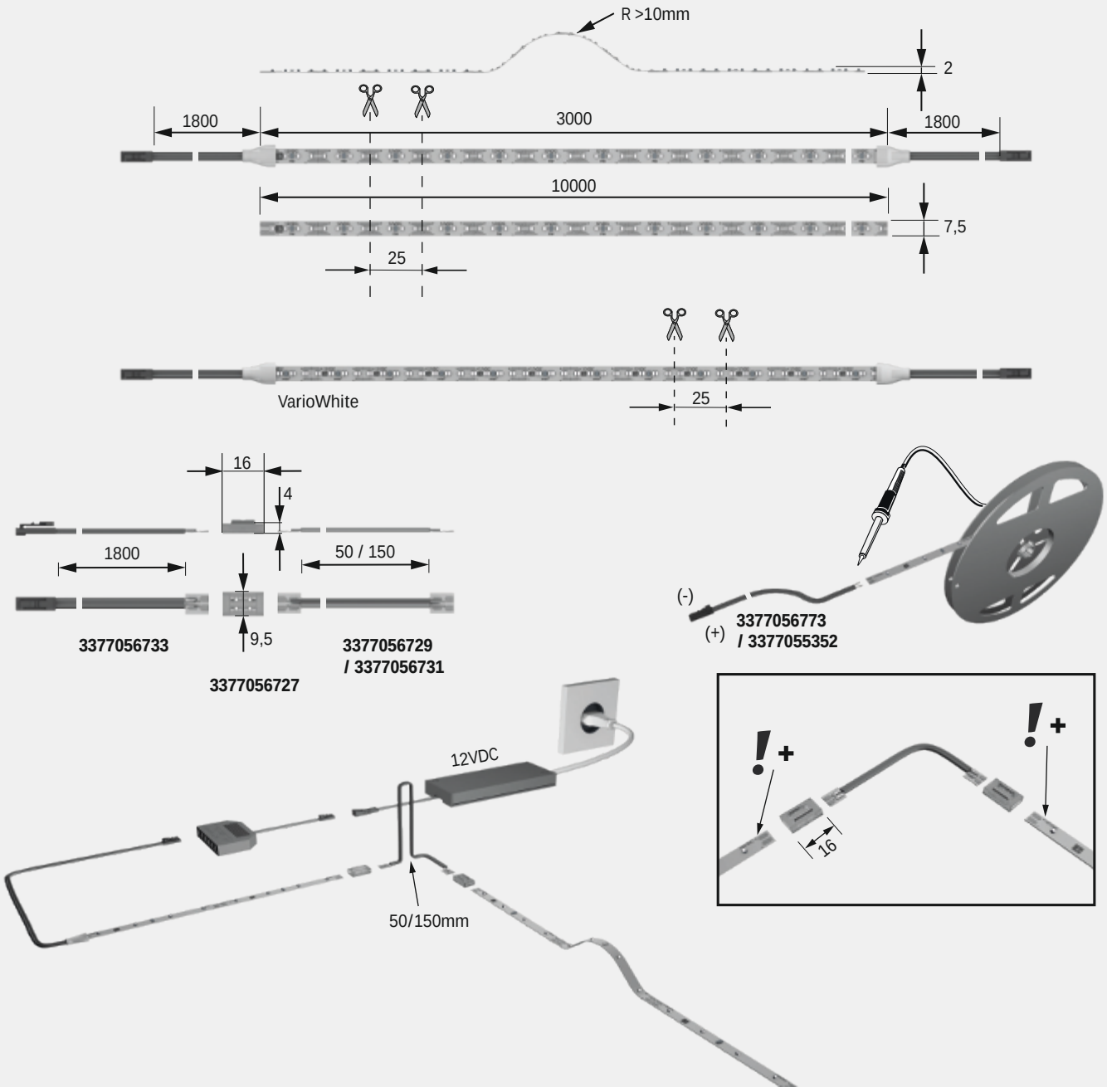

Versa Inside 160 / 24 Volt DC

Produktvorteile
- 30 % gleichmäßigere Lichtverteilung
- 30 % effizienter
- 30 % mehr Licht
- 0 % mehr Leistungsaufnahme als der Vorgänger Versa Inside 120

Produkteigenschaft
- Beidseitige Zuleitung bei der 5000 mm Länge (ein Schnitt, zwei Leuchten), siehe Zeichnung
- Gleiche Helligkeit wie Versa Inside 160 (12 Volt DC)

Anwendung
- Perfekt für indirekte Raumbeleuchtung

Bestellhinweis
- Zur 10 m Rolle werden Einspeiser bzw. Anlötleitungen benötigt
- Auswahlhilfen siehe Versa- und ChannelLine Übersicht

Versa Inside 160

	XtraWarm	WarmWeiß	NeutralWeiß	KaltWeiß	
1200 mm (max. 11,5 W)	**3377056725**	**3377056719**	**3377056716**	**3377056722**	35,22 €
5000 mm (max. 48 W)	**3377056726**	**3377056720**	**3377056717**	**3377056723**	112,84 €
10000 mm (max. 9,6 W/m)	**3377056724**	**3377056718**	**3377056715**	**3377056721**	163,86 €

Zubehör*

	1 Stück		10 Stück	
Direktverbinder (max. 72 W)	**3377056727**	2,14 €	**3377056728**	15,28 €
Flexibler Verbinder 50 mm (max. 72 W)	**3377056729**	4,94 €	**3377056730**	20,88 €
Flexibler Verbinder 150 mm (max. 72 W)	**3377056731**	4,94 €	**3377056732**	20,88 €
Einspeiser 1800 mm für Abschnitte (max. 72 W)	**3377056734**	5,96 €	-	-
Anlötleitung 130 mm für Abschnitte (max. 72 W)	**3377055354**	5,74 €	-	-
Anlötleitung 1800 mm für Abschnitte (max. 72 W)	**3377055353**	6,22 €	-	-
MP2 Verlängerungsleitung 1800 mm	**3377049065**	6,40 €	-	-
LED-Vorschaltgerät mit Euroflachstecker (75 W)	**3377055082**	57,16 €	-	-
LED-Vorschaltgerät mit Euroflachstecker (150 W)	**3377055104**	98,12 €	-	-
MP2 2-fach Verteiler	**3377049075**	6,74 €	-	-
MP2 6-fach Verteiler	**3377049070**	11,90 €	-	-

* Weiteres Zubehör im Kapitel Schalttechnik/EVGs und Leitungen

Technische Details

Leuchtentyp:	LED-Anbauleuchte
Beleuchtungsart:	Funktionsbeleuchtung / Akzentbeleuchtung
Betriebsspannung:	24 Volt DC
Lichtfarben:	XtraWarmWeiß/ WarmWeiß/ NeutralWeiß/ KaltWeiß
Farbwiedergabe	RA >90; R9 >60
Lichtstrom:	1200 lm/m
Effizienz Lichtquelle:	125 lm/W
Lebensdauer:	40.000 h (L70)
Leistungsaufnahme:	9,6 W/m
Max. Gesamtlänge am Stück:	5 m
Dimmbar:	Ja/PWM/Smart.home
LED-Anzahl:	160/m
Ausstrahlungswinkel:	120°
Halbwertswinkel:	70°
Kennzeichen:	c X 3 M
Schutzart:	IP 20
Zuleitung:	1800 mm
Steckverbindung:	LED-MultiPlug MP2 (max. 192 W)
Anschluss an:	LED-Vorschaltgerät

3 Jahre Garantie

Lichtverteilungsdiagramm 70°

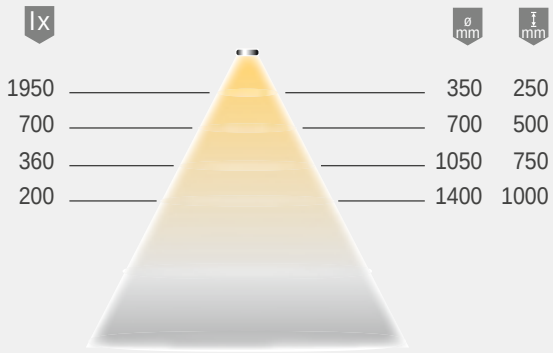

Lichtbox

Montagezeichnung

Individuell kürzbar

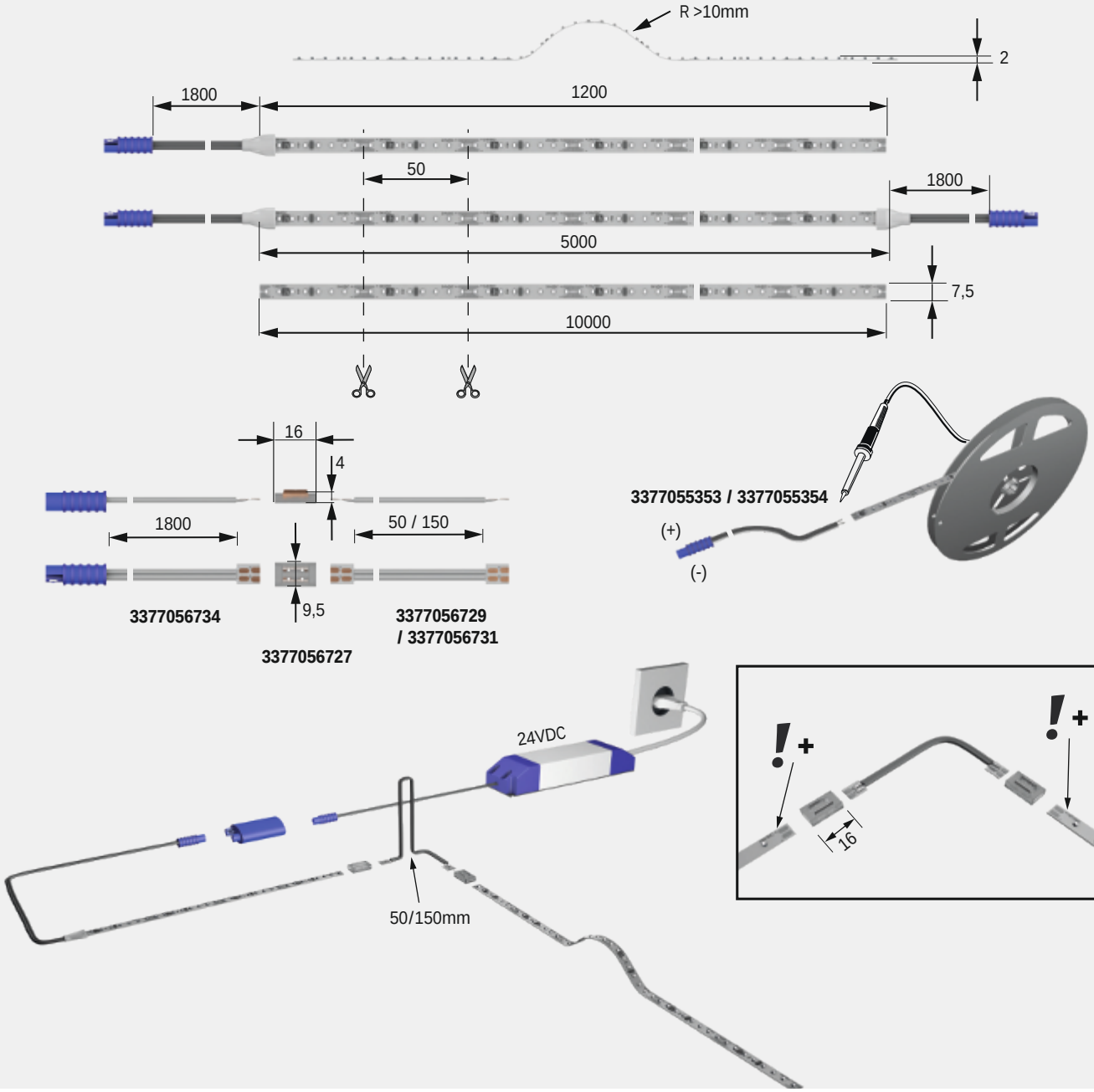

FRAGEN? Unser Service steht Ihnen gerne telefonisch oder per Email zur Verfügung

Versa Inside 233 HP

Produktvorteile
- Sehr enge LED-Bestückung 233 LED/m
- Alle 30 mm kürzbar
- Flexibel, selbstklebend

Produkteigenschaft
- Homogene Ausleuchtung aller ChannelLine Profile
- Beidseitige Zuleitung bei der 3000 mm Länge (ein Schnitt, zwei Leuchten)
- Geringe Aufbauhöhe

Anwendung
- Leuchtenaufbau bei hohem Lichtbedarf
- Muss mit Aluminium Profilen eingesetzt werden
- Klemmverbinder nicht zulässig

Bestellhinweis
- Zur 10 m Rolle werden Anlötleitungen benötigt
- Auswahlhilfen siehe Versa- und ChannelLine Übersicht

Versa Inside 233 HP

	XtraWarm	WarmWeiß	NeutralWeiß	KaltWeiß	
1200 mm (max. 28,8 W)	**3377056271**	**3377056265**	**3377056262**	**3377056268**	33,14 €
3000 mm (max. 72 W)	**3377056272**	**3377056266**	**3377056263**	**3377056269**	70,70 €
10000 mm (max. 24 W/m)	**3377056270**	**3377056264**	**3377056261**	**3377056267**	211,74 €

Zubehör*

Einspeiser zum Anlöten 1800 mm für Abschnitte (max. 72 W)	**3377055353**	6,22 €
Einspeiser zum Anlöten 130 mm für Abschnitte (max. 72 W)	**3377055354**	5,74 €
Einspeiser zum Anlöten 1800 mm für Abschnitte (max. 150 W)	**3377056200**	4,86 €
Einspeiser zum Anlöten 130 mm für Abschnitte (max. 150 W)	**3377056201**	3,60 €
LED-Vorschaltgerät mit Euroflachstecker (75 W)	**3377055082**	57,16 €
LED-Vorschaltgerät mit Euroflachstecker (150 W)	**3377055104**	98,12 €
MP2 Verlängerungsleitung 1800 mm	**3377049065**	6,40 €
MP2 2-fach Verteiler	**3377049075**	6,74 €
MP2 6-fach Verteiler	**3377049070**	11,90 €

* Weiteres Zubehör im Kapitel Schalttechnik/EVGs und Leitungen

Technische Details

Leuchtentyp:	LED-Anbauleuchte
Beleuchtungsart:	Funktionsbeleuchtung
Betriebsspannung:	24 Volt DC
Lichtfarben:	XtraWarmWeiß/ WarmWeiß/ NeutralWeiß/ KaltWeiß
Farbwiedergabe:	RA > 90; R9 >70
Lichtstrom:	2200 lm/m
Effizienz Lichtquelle:	90 lm/W
Lebensdauer:	40.000 h (L70)
Leistungsaufnahme:	24 W/m
Max. Gesamtlänge am Stück:	3 m
Dimmbar:	Ja/PWM/Smart.home
LED-Anzahl:	233/m
Ausstrahlungswinkel:	120°
Halbwertswinkel:	70°
Kennzeichen:	c X 3 M
Schutzart:	IP 20
Steckverbindung:	LED-MultiPlug MP2 (max. 192 W)
Anschluss an:	LED-Vorschaltgerät

3 Jahre Garantie

Lichtverteilungsdiagramm 70°

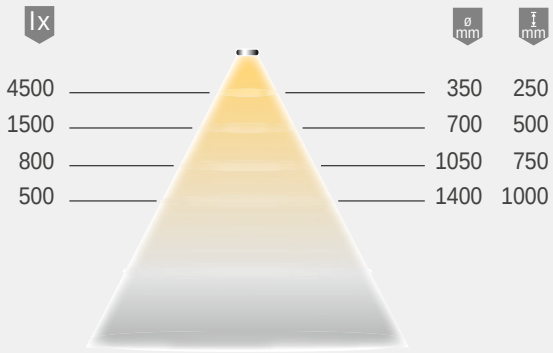

Lichtbox

Montagezeichnung

Individuell kürzbar

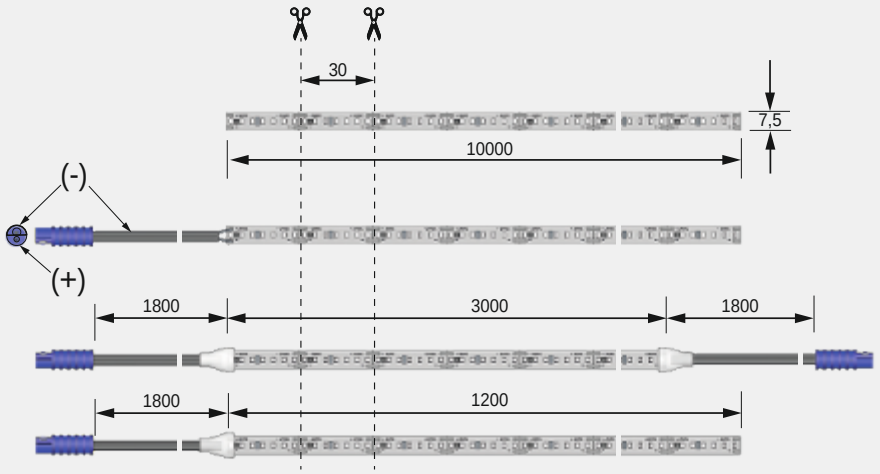

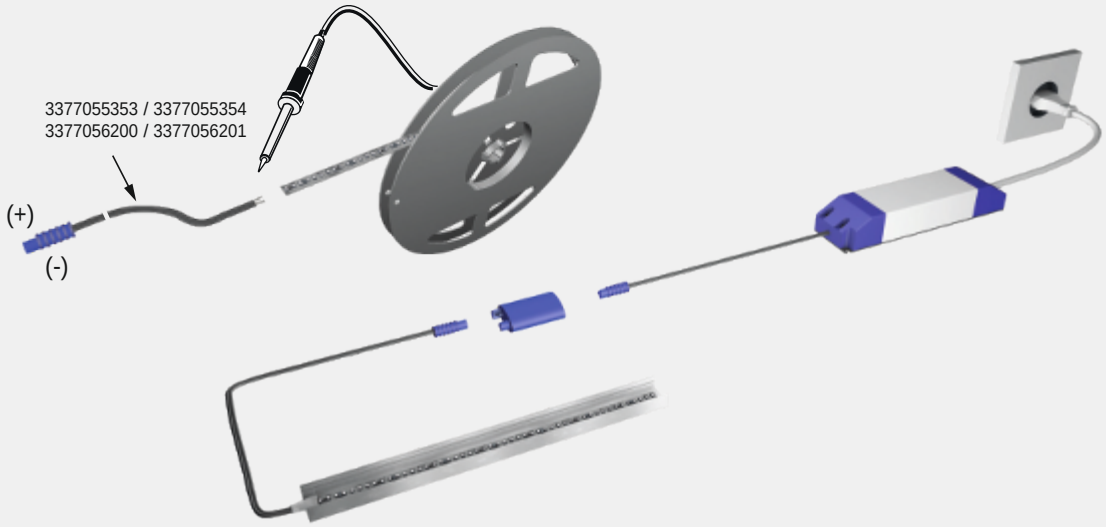

Versa Linear

Produktvorteile
- Besonders gleichmäßige, homogene Leuchtfläche
- Für Funktions- und Akzentbeleuchtung gleichermaßen geeignet
- Perfekte Ergebnisse auch in flachen Profilen

Produkteigenschaft
- Homogene Ausleuchtung in ChannelLine Profilen
- Beidseitige Zuleitung bei 3000 mm Länge (ein Schnitt, zwei Leuchten), siehe Zeichnung
- COB (Chip-On-Board) mit durchgehender Phosphorbeschichtung

Anwendung
- Speziell für flache ChannelLine Profile
- Ideal für ChannlLine I, I2 und M
- Geeignet für Anwendungen, bei denen die Lichtquelle sichtbar ist z. B. Rahmenbeleuchtung am Spiegelschrank

Bestellhinweis
- Zur 10 m Rolle werden Anlötleitungen benötigt
- Farbgleichmässigkeit (Farbort) kann variieren
- Auswahlhilfen siehe Versa- und ChannelLine Übersicht

Versa Linear (COB Technologie)

	XtraWarm	WarmWeiß	NeutralWeiß	
1200 mm (max. 12 W)	**3377056746**	**3377056743**	**3377056740**	32,32 €
3000 mm (max. 30 W)	**3377056747**	**3377056744**	**3377056741**	72,26 €
10000 mm (max. 10 W/m)	**3377056745**	**3377056742**	**3377056739**	222,98 €

Zubehör*

	1 Stück		10 Stück	
Direktverbinder COB	**3377056748**	2,14 €	**3377056749**	15,28 €
Flexibler Verbinder 50 mm COB	**3377056750**	4,94 €	**3377056751**	20,88 €
Flexibler Verbinder 150 mm COB	**3377056752**	4,94 €	**3377056753**	20,88 €
Einspeiser 1800 mm für Abschnitte COB	**3377056754**	3,06 €	-	-
Anlötleitung 130 mm für Abschnitte (max. 72 W)	**3377056773**	2,54 €	-	-
Anlötleitung 1800 mm für Abschnitte (max. 72 W)	**3377055352**	3,00 €	-	-
LED-Vorschaltgerät 15 W mit Euroflachstecker	**3377055019**	19,12 €	-	-
LED-Vorschaltgerät 30 W mit Euroflachstecker	**3377055021**	36,08 €	-	-
M1 Verlängerungsleitung 1800 mm	**3377049035**	3,22 €	-	-
M1 3-fach Verteiler 180 mm	**3377055163**	2,68 €	-	-

* Weiteres Zubehör im Kapitel Schalttechnik/EVGs und Leitungen

Technische Details

Leuchtentyp:	LED-Anbauleuchte
Beleuchtungsart:	Funktionsbeleuchtung/ Akzentbeleuchtung
Betriebsspannung:	12 Volt DC
Lichtfarben:	XtraWarmWeiß/ WarmWeiß/ NeutralWeiß
Farbwiedergabe:	RA >90; R9 >60
Lichtstrom:	1000 lm/m
Effizienz Lichtquelle:	100 lm/W
Lebensdauer:	40.000 h (L70)
Leistungsaufnahme:	10 W/m
Max. Gesamtlänge am Stück:	3,6 m
Dimmbar:	Ja/PWM/Smart.home
Ausstrahlungswinkel:	120°
Halbwertswinkel:	70°
Kennzeichen:	c X 3 M
Schutzart:	IP 20
Zuleitung:	1800 mm
Steckverbindung:	LED-Mini-Steckverbindung M1 (max. 36 W)
Anschluss an:	LED-Vorschaltgerät

3 Jahre Garantie

Lichtverteilungsdiagramm 70°

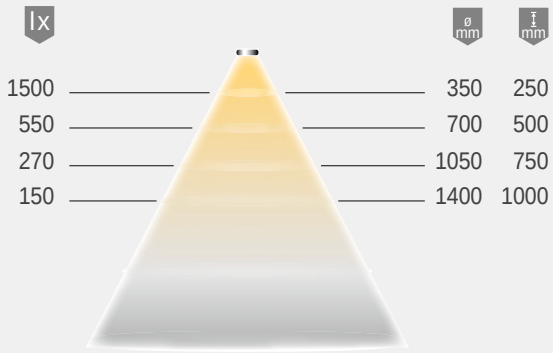

Lichtbox

Montagezeichnung

Individuell kürzbar

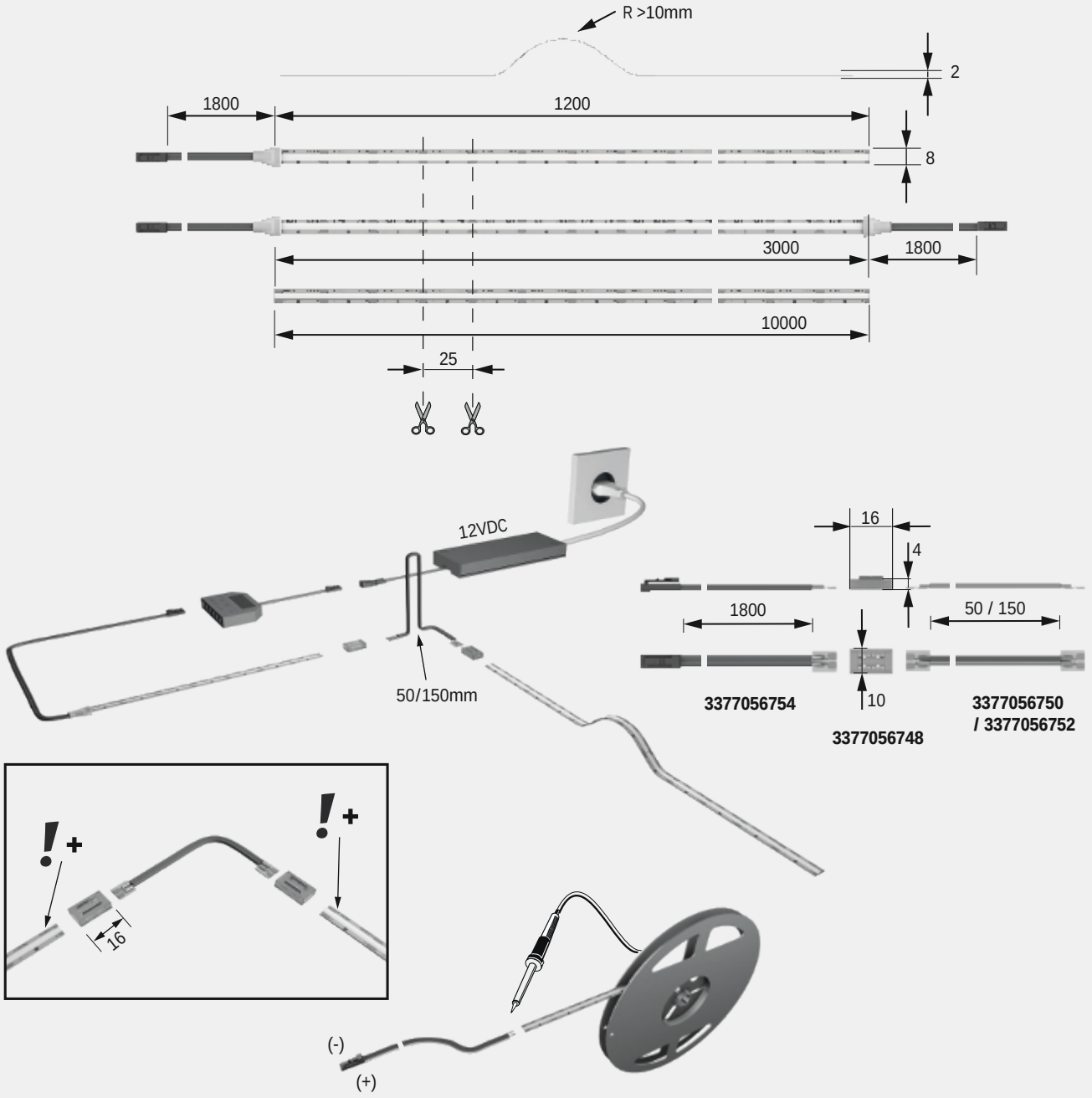

FRAGEN? Unser Service steht Ihnen gerne telefonisch oder per Email zur Verfügung

Versa Plus 80

Produktvorteile
- 30 % gleichmäßigere Lichtverteilung
- 30 % effizienter
- 30 % mehr Licht
- 0 % mehr Leistungsaufnahme als der Vorgänger Versa Plus 60

Produkteigenschaft
- Schutz gegen Spritzwasser (feuchtraumgeeignet)
- Beidseitige Zuleitung bei der 5000 mm Länge (ein Schnitt, zwei Leuchten), siehe Zeichnung

Anwendung
- Ideal unter Hängeschränken und vor Sockeln
- Akzentbeleuchtungen z. B. an Bettkopfteilen
- Indirekte Beleuchtung in ungeschützten Bereichen

Bestellhinweis
- Auswahlhilfen siehe Versa- und ChannelLine Übersicht

Versa Plus 80

	VarioWhite*		XtraWarm**	WarmWeiß	NeutralWeiß	KaltWeiß	
1200 mm (max. 5,8 W)	-	-	**3377056688**	**3377056684**	**3377056682**	**3377056686**	27,60 €
5000 mm (max. 24 W)	**3377056690**	127,70 €	**3377056689**	**3377056685**	**3377056683**	**3377056687**	93,78 €

Zubehör***

LED-Vorschaltgerät 15 W mit Euroflachstecker	**3377055019**	19,12 €
LED-Vorschaltgerät 30 W mit Euroflachstecker	**3377055021**	36,08 €
M1 Verlängerungsleitung 1800 mm	**3377049035**	3,22 €
M1 3-fach Verteiler 180 mm	**3377055163**	2,68 €

* VarioWhite Zubehör erforderlich
** Bei Versa Plus 2500 K
*** Weiteres Zubehör im Kapitel Schalttechnik/EVGs und Leitungen

Technische Details

Leuchtentyp:	LED-Anbauleuchte
Beleuchtungsart:	Akzentbeleuchtung
Betriebsspannung:	12 Volt DC
Lichtfarben:	XtraWarmWeiß/ WarmWeiß/ NeutralWeiß/ KaltWeiß/ VarioWhite
Farbwiedergabe:	RA >90
Lichtstrom:	480 lm/m
Effizienz Lichtquelle:	100 lm/W
Lebensdauer:	40.000 h (L70)
Leistungsaufnahme:	4,8 W/m
Max. Gesamtlänge am Stück:	5 m
Dimmbar:	Ja/PWM/Smart.home
LED-Anzahl:	80/m
Ausstrahlungswinkel:	120°
Halbwertswinkel:	70°
Kennzeichen:	c X 3 M
Schutzart:	IP 44 (Nur im vergossenen Bereich)
Zuleitung:	1800 mm
Steckverbindung:	LED-Mini-Steckverbindung M1 (max. 36 W)
Anschluss an:	LED-Vorschaltgerät

3 Jahre Garantie

Lichtverteilungsdiagramm 70°

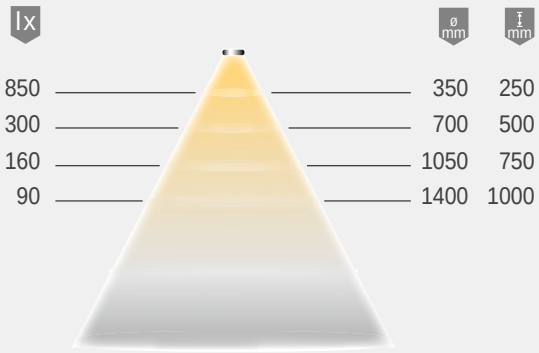

Lichtbox

Montagezeichnung

Individuell kürzbar

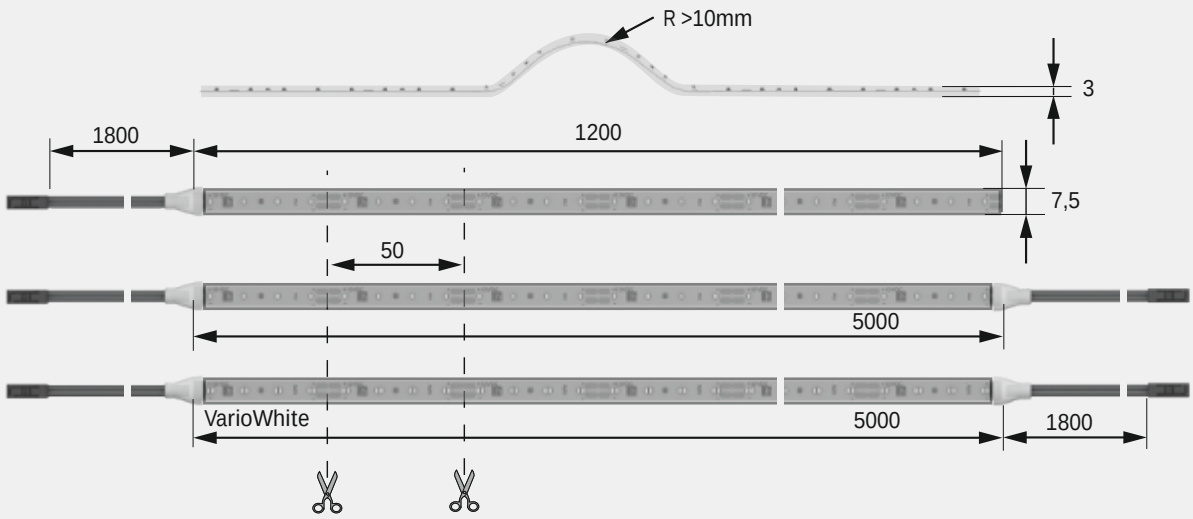

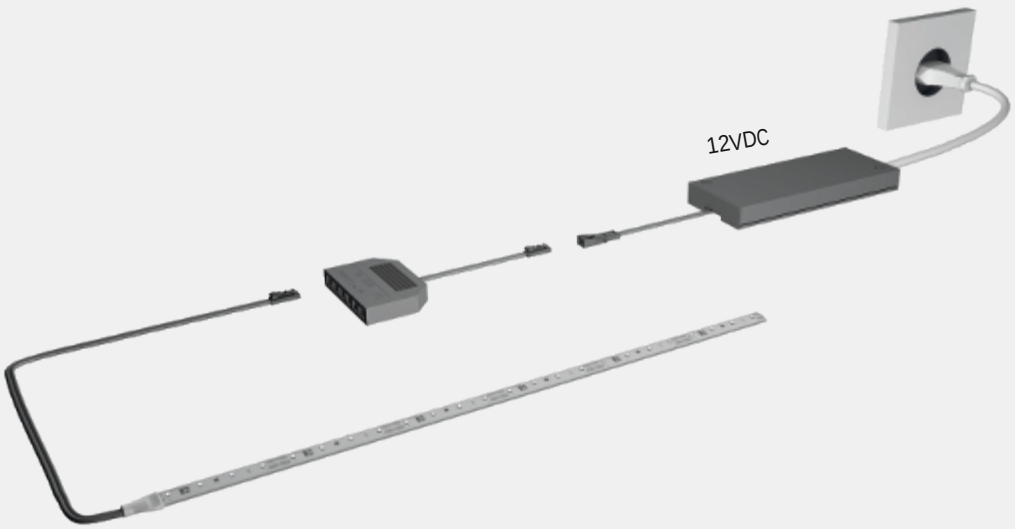

FRAGEN? Unser Service steht Ihnen gerne telefonisch oder per Email zur Verfügung

Versa Up&Down 80

Produktvorteile
- Braucht kaum Abstand zur Rückwand, um einen starken Lichteffekt zu erzeugen
- Ideal zur Aufwertung fertiger Möbel

Produkteigenschaft
- LED Leuchten zu beiden Seiten (siehe Zeichnung)
- Beidseitige Zuleitung bei der 3000 mm Länge (ein Schnitt, zwei Leuchten)
- Geringe Aufbauhöhe

Anwendung
- Rückwandbeleuchtung in Vitrinen oder Regalen

Bestellhinweis
- Zur 10 m Rolle werden Einspeiser bzw. Anlötleitungen benötigt
- Distanzstücke zur Rückwand müssen separat bestellt werden

Versa Up&Down 80

	WarmWeiß	NeutralWeiß	
3000 mm (max. 29 W)	**3377056738**	**3377056736**	93,60 €
10000 mm (max. 9,6 W/m)	**3377056737**	**3377056735**	294,34 €

Zubehör*

	1 Stück		10 Stück	
Direktverbinder	**3377056727**	2,14 €	**3377056728**	15,28 €
Flexibler Verbinder 50 mm	**3377056729**	4,94 €	**3377056730**	20,88 €
Flexibler Verbinder 150 mm	**3377056731**	4,94 €	**3377056732**	20,88 €
Einspeiser 1800 mm für Abschnitte	**3377056733**	3,34 €	**-**	-
Anlötleitung 130 mm für Abschnitte	**3377056773**	2,54 €	**-**	-
Anlötleitung 1800 mm für Abschnitte	**3377055352**	3,00 €	**-**	-
LED-Vorschaltgerät 15 W mit Euroflachstecker	**3377055019**	19,12 €	**-**	-
LED-Vorschaltgerät 30 W mit Euroflachstecker	**3377055021**	36,08 €	**-**	-
M1 Verlängerungsleitung 1800 mm	**3377049035**	3,22 €	**-**	-
M1 3-fach Verteiler 180 mm	**3377055163**	2,68 €		
Distanzstück	**-**	-	**3377055238**	6,30 €

* Weiteres Zubehör im Kapitel Schalttechnik/EVGs und Leitungen

Technische Details

Leuchtentyp:	LED-Anbauleuchte
Beleuchtungsart:	Akzentbeleuchtung
Betriebsspannung:	12 Volt DC
Lichtfarben:	WarmWeiß/ NeutralWeiß
Farbwiedergabe:	RA >90
Lichtstrom:	1000 lm/m
Effizienz Lichtquelle:	104 lm/W
Lebensdauer:	40000 h (L70)
Leistungsaufnahme:	9,6 W/m
Max. Gesamtlänge am Stück:	3,75 m
Dimmbar:	Ja/PWM/Smart.home
LED-Anzahl:	2 x 80/m
Ausstrahlungswinkel:	2 x 90°
Halbwertswinkel:	2 x 70°
Kennzeichen:	c X 3 M
Schutzart:	IP 20
Zuleitung:	2 x 1800 mm
Steckverbindung:	LED-Mini-Steckverbindung M1 (max. 36 W)
Anschluss an:	LED-Vorschaltgerät

3 Jahre Garantie

Lichtverteilungsdiagramm 2 x 70°

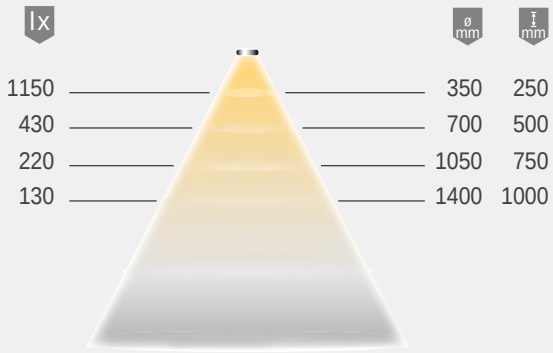

Lichtbox

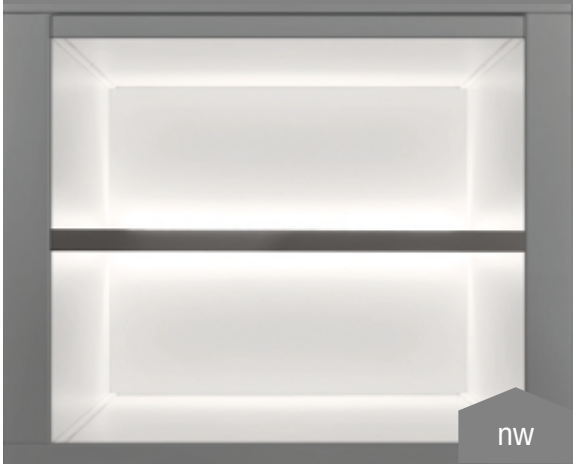

Montagezeichnung

Individuell kürzbar

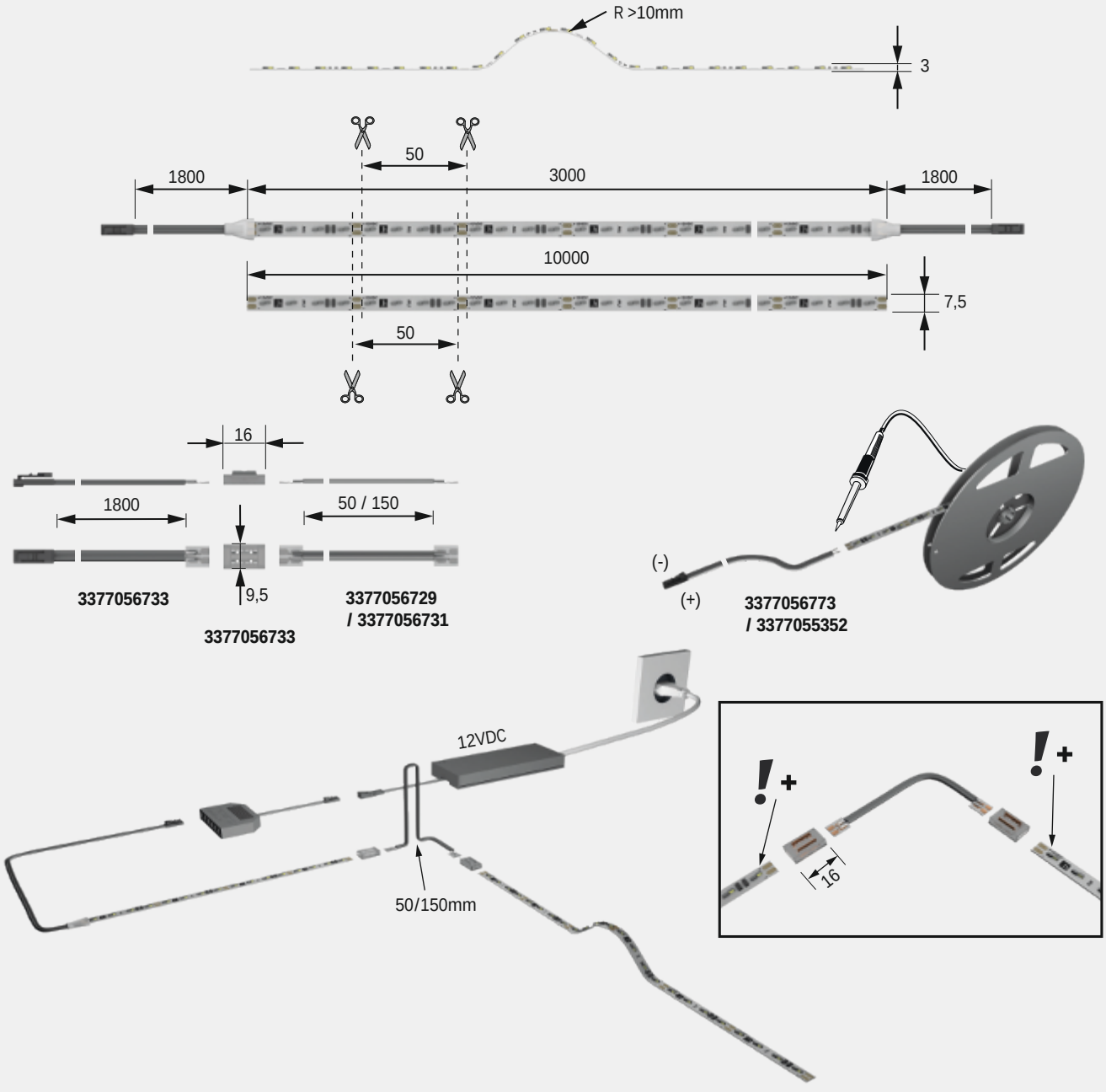

FRAGEN? Unser Service steht Ihnen gerne telefonisch oder per Email zur Verfügung

Versa SuperPlus

Produktvorteile
- Gleichmäßige, homogene Leuchtfläche
- Seitliche Biegerichtung (siehe Zeichnung)
- Flächenbündiges Einlassen möglich
- Individuell kürzbar

Produkteigenschaft
- Schutz gegen Strahlwasser aus allen Richtungen (IP 65)
- Feuchtraumgeeignet
- Beidseitige Zuleitung (ein Schnitt, zwei Leuchten), siehe Zeichnung

Anwendung
- Runde Theken
- Dekorflächen mit sichtbaren Rundungen
- Besonders schmale Schrankinnenbeleuchtung

Bestellhinweis
- Verpackungseinheit besteht aus 1 Stück Versa, 2 Endkappen und einer Silikontube zum Abdichten für Feuchtraum-Anwendungen

Versa Super Plus

	WarmWeiß		NeutralWeiß	
2500 mm (max. 18,8 W)	**3377055101**	93,46 €	**3377055102**	84,48 €
5000 mm (max. 37,5 W)	**3377055096**	177,22 €	**3377055097**	177,22 €
Musterstück 1000 mm (max. 7,5 W)	**3377056257**	26,10 €	**3377056256**	26,10 €

Zubehör*

LED-Vorschaltgerät mit Euroflachstecker (75 W)	**3377055082**	57,16 €
LED-Vorschaltgerät mit Euroflachstecker (150 W)	**3377055104**	98,12 €
MP2 2-fach Verteiler	**3377049075**	6,74 €
MP2 6-fach Verteiler	**3377049070**	11,90 €

* Weiteres Zubehör im Kapitel Schalttechnik/EVGs und Leitungen

Technische Details

Leuchtentyp:	LED-Anbauleuchte
Beleuchtungsart:	Akzentbeleuchtung
Betriebsspannung:	24 Volt DC
Lichtfarben:	WarmWeiß/ NeutralWeiß
Farbwiedergabe:	RA >80
Lichtstrom:	400 lm/m
Effizienz Lichtquelle:	53 lm/W
Lebensdauer:	40.000 h (L70)
Leistungsaufnahme:	7,5 W/m
Max. Gesamtlänge am Stück:	5 m
Dimmbar:	Ja/PWM/Smart.home
Ausstrahlungswinkel:	120°
Halbwertswinkel:	70°
Kennzeichen:	c X 3 M
Schutzart:	IP 65 (Nur im vergossenen Bereich)
Zuleitung:	2 x 1800 mm
Steckverbindung:	LED-MultiPlug MP2 (max. 192 W)
Anschluss an:	LED-Vorschaltgerät

3 Jahre Garantie

Lichtverteilungsdiagramm 70°

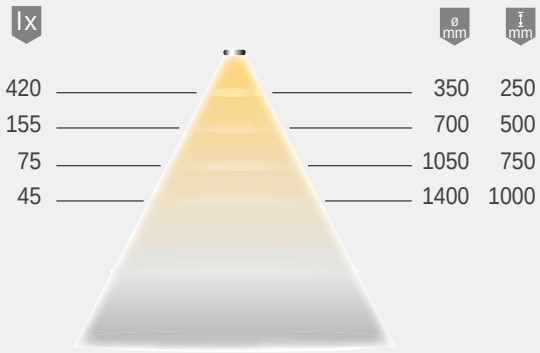

Lichtbox

Montagezeichnung

Individuell kürzbar

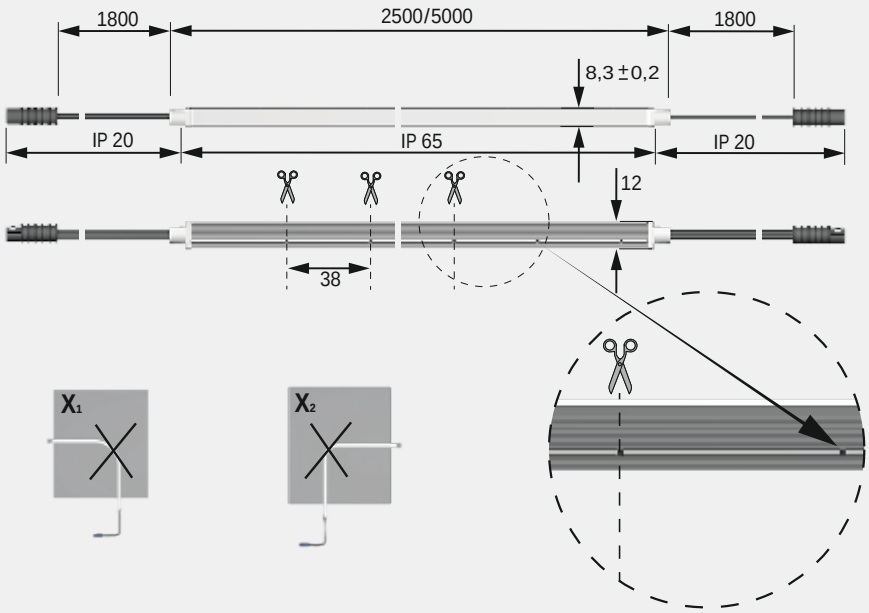

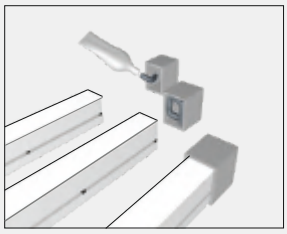

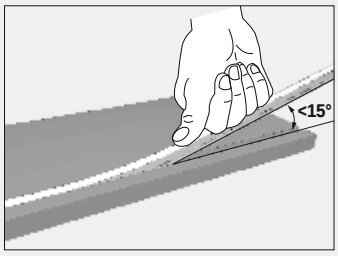

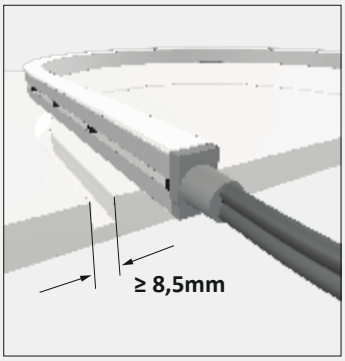

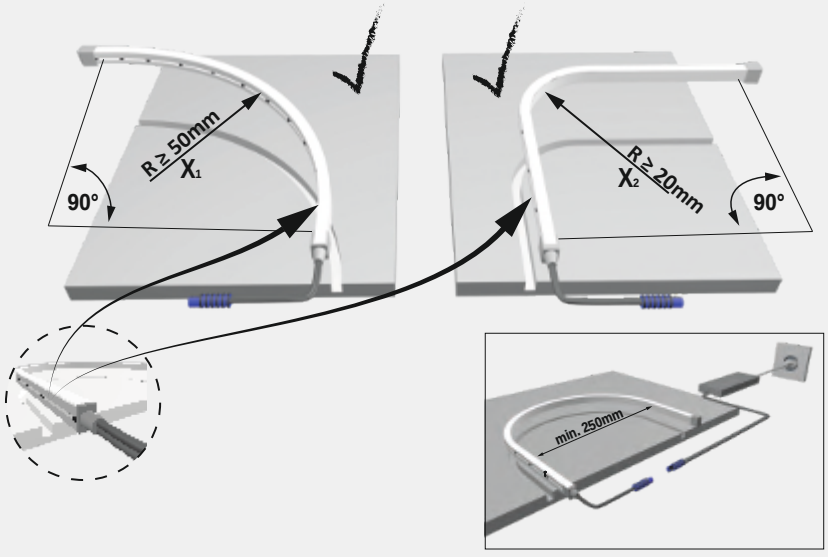

FRAGEN? Unser Service steht Ihnen gerne telefonisch oder per Email zur Verfügung

Versa SuperPlus Mini

Produktvorteile
- Gleichmäßige, homogene Leuchtfläche
- Seitliche Biegerichtung (siehe Zeichnung)
- Flächenbündiges Einlassen möglich
- Individuell kürzbar

Anwendung
- Runde Theken
- Dekorflächen mit sichtbaren Rundungen
- Besonders schmale Schrankinnenbeleuchtung

Produkteigenschaft
- Schutz gegen Strahlwasser aus allen Richtungen
- Feuchtraumgeeignet (IP 44)
- Beidseitige Zuleitung (ein Schnitt, zwei Leuchten), siehe Zeichnung

Versa Super Plus Mini

	WarmWeiß		NeutralWeiß	
1200 mm (max. 7,2 W)	**3377056275**	44,22 €	**3377056273**	44,22 €
5000 mm (max. 30 W)	**3377056276**	143,68 €	**3377056274**	143,68 €

Zubehör*

LED-Vorschaltgerät mit Euroflachstecker (15 W)	**3377055019**	19,12 €
LED-Vorschaltgerät mit Euroflachstecker (30 W)	**3377055021**	36,08 €
M1 Verlängerungsleitung 1800 mm	**3377049035**	3,22 €
M1 3-fach Verteiler 180 mm	**3377055163**	2,68 €

* Weiteres Zubehör im Kapitel Schalttechnik/EVGs und Leitungen

Technische Details

Leuchtentyp:	LED-Anbau-/ Einbauleuchte
Beleuchtungsart:	Akzentbeleuchtung
Betriebsspannung:	12 Volt DC
Lichtfarben:	WarmWeiß/ NeutralWeiß
Farbwiedergabe:	RA >80
Lichtstrom:	150 lm/m
Effizienz Leuchte:	25 lm/W
Effizienz Lichtquelle:	115 lm/W
Lebensdauer:	40.000 h (L70)
Leistungsaufnahme:	6 W/m
Max. Gesamtlänge am Stück:	5 m
Dimmbar:	Ja/PWM/Smart.home
Ausstrahlungswinkel:	120°
Halbwertswinkel:	70°
Kennzeichen:	c X 3 M
Schutzart:	IP 44 (Nur im vergossenen Bereich)
Zuleitung:	2 x 1800 mm
Steckverbindung:	LED-Mini-Steck-verbindung M1
Anschluss an:	LED-Vorschaltgerät

3 Jahre Garantie

Lichtverteilungsdiagramm 70°

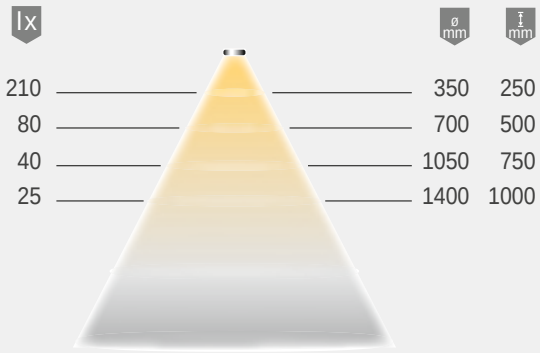

Lichtbox

Montagezeichnung

Individuell kürzbar

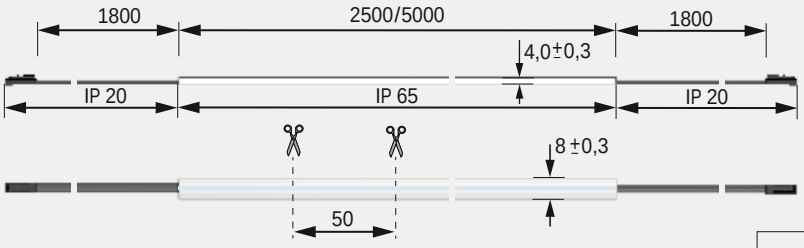

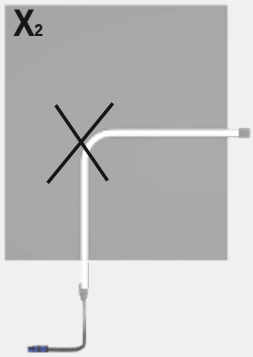

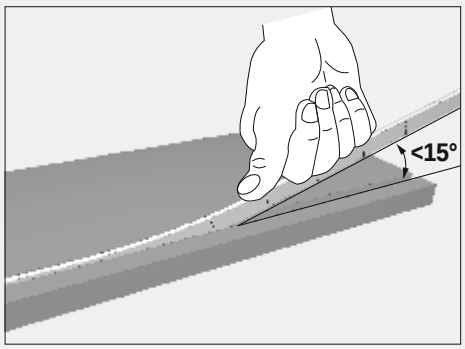

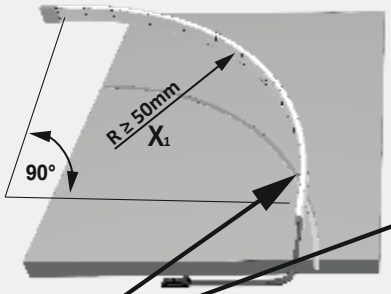

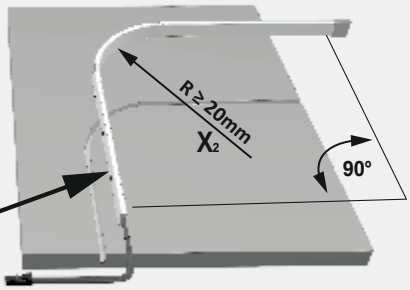

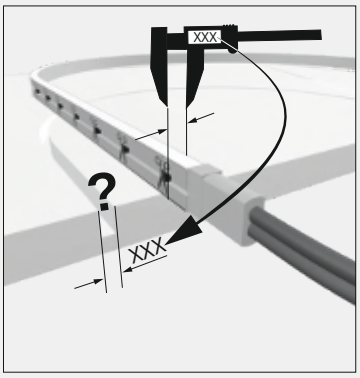

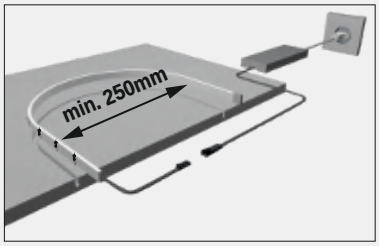

FRAGEN? Unser Service steht Ihnen gerne telefonisch oder per Email zur Verfügung

Versa Inside MultiColor

Produktvorteile
- Lichtstarke Leuchte mit einstellbarer Lichtfarbe (RGB)
- Angenehmes Regenbogen-Farbspektrum
- Schafft Wohlfühlatmosphäre durch einstellbaren Farbdurchlauf

Produkteigenschaft
- Steuerung der Lichtfarbe mit Funkfernbedienung S-Mitter MultiColor
- Erweiterungsmöglichkeit durch Repeater um zusätzliche Leuchten synchron zu steuern
- Einstellen einer festen Lichtfarbe möglich, auch nach Stromausfall (Memory-Funktion)

Anwendung
- Indirekte Raumbeleuchtung in Decken, Badmöbeln und Bettkopfteilen
- Unternehmensfarbe/Corporate Colour in Marketing- und Firmenlogos
- Stimmungslicht in Kanten, Sockeln, Paneelen und Profilen

Bestellhinweis
- S-Mitter Fernbedienung und Empfänger müssen separat bestellt werden
- ChannelLine-Übersicht beachten

Versa Inside MultiColor

	MultiColor	
5000 mm (max. 72 W)	**3377041000**	101,76 €

Zubehör*

S-Mitter Fernbedienung MultiColor	**3377055475**	29,56 €
S-Mitter Empfänger MultiColor (max. 72 W)	**3377055480**	69,82 €
Repeater MultiColor (max. 72 W)	**3377048070**	28,90 €
Direktverbinder 90° (max. 72 W) - 10er Set	**3377041010**	3,68 €
Flexibler Verbinder 100 mm (max. 72 W) - 10er Set	**3377041015**	2,66 €
Einspeiser 1700 mm für Abschnitte (max. 72 W)	**3377041020**	6,64 €
LED-Vorschaltgerät 75 W mit Euroflachstecker	**3377055082**	57,16 €
MultiColor Verlängerungsleitung 1800 mm	**3377041025**	8,36 €
MultiColor 6-fach Verteiler 2000 mm	**3377041031**	13,68 €

* Weiteres Zubehör im Kapitel Schalttechnik/EVGs und Leitungen

Technische Details

Leuchtentyp:	LED-Anbauleuchte
Beleuchtungsart:	Akzentbeleuchtung
Betriebsspannung:	24 Volt DC
Lichtfarbe:	MultiColor
Lebensdauer:	40.000 h (L70)
Leistungsaufnahme:	14,4 W/m
Max. Gesamtlänge am Stück:	5 m
Dimmbar:	Ja/PWM
LED-Anzahl:	60/m
Ausstrahlungswinkel:	120°
Halbwertswinkel:	70°
Kennzeichen:	c X 3 M
Schutzart:	IP 20
Zuleitung:	1700 mm
Steckverbindung:	LED-Multi Color Steckverbindung
Anschluss an:	LED-Vorschaltgerät und LED-Farbsteuerung

3 Jahre Garantie

Montagezeichnung

Individuell kürzbar

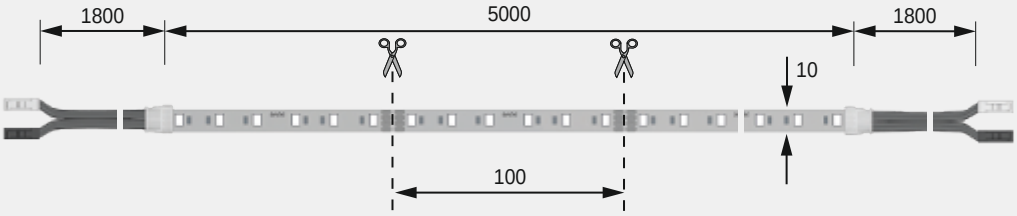

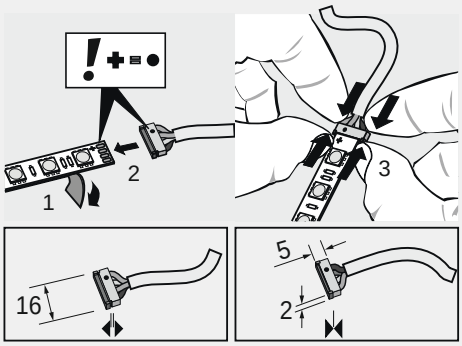

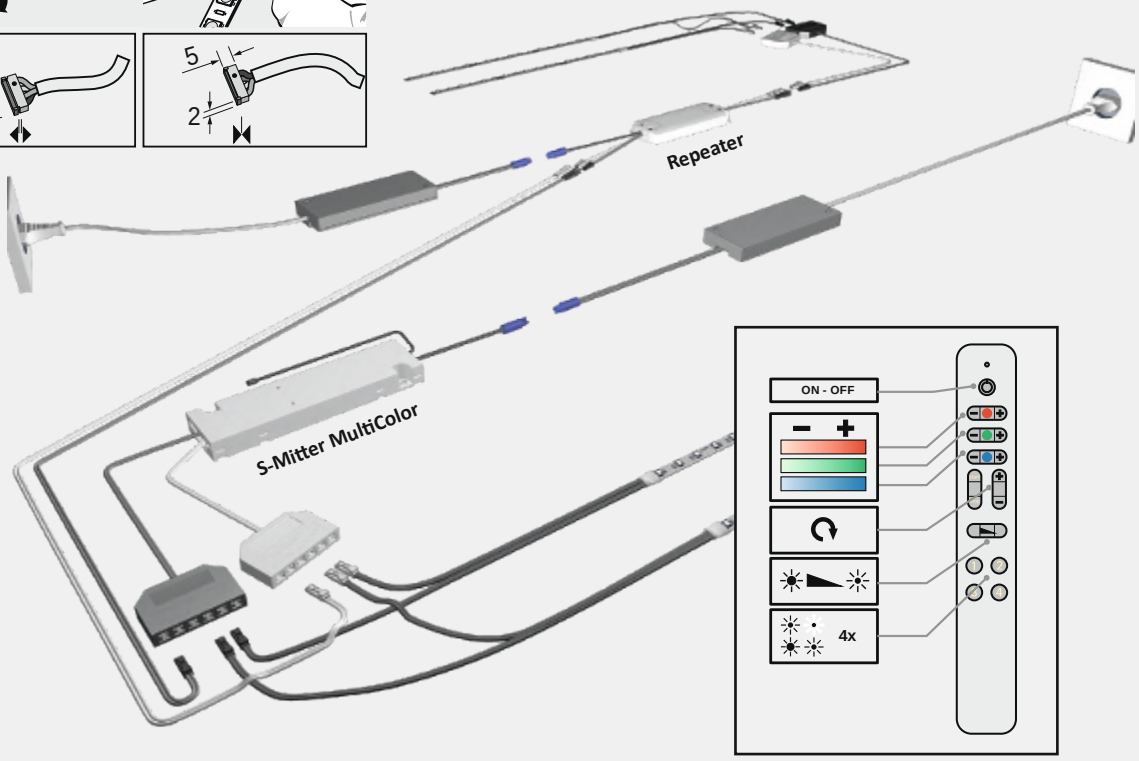

FRAGEN? Unser Service steht Ihnen gerne telefonisch oder per Email zur Verfügung

Versa Inside MaxiColor

Produktvorteile
- Lichtstarke Leuchte mit einstellbarer Lichtfarbe plus Warmweiß (RGB-W)
- Angenehmes Regenbogen-Farbspektrum mit Pastellfarben
- Schafft Wohlfühlatmosphäre durch einstellbaren Farbdurchlauf
- Lichtstarke Leuchte mit einstellbarem Farbwechsel plus Warmweiß (RGB-W)

Produkteigenschaft
- Steuerung der Lichtfarbe mit Funkfernbedienung S-Mitter MaxiColor (4 Lichtszenen)
- Durch einen weiteren S-Mitter MaxiColor Smart Empfänger können weitere Leuchten kabellos synchron gesteuert werden (Zigbee/TouchLink)
- Einstellen einer festen Lichtfarbe möglich, auch nach Stromausfall (Memory-Funktion)

Anwendung
- Indirekte Raumbeleuchtung in Decken, Badmöbeln und Bettkopfteilen
- Unternehmensfarbe/Corporate Colour in Marketing- und Firmenlogos
- Stimmungslicht in Kanten, Sockeln, Paneelen und Profilen
- Muss mit Aluminium Profilen eingesetzt werden

Bestellhinweis
- S-Mitter Fernbedienung und Smart Empfänger müssen separat bestellt werden
- ChannelLine-Übersicht beachten

Versa Inside MaxiColor (RGB-W)

	MaxiColor	
5000 mm (max. 96 W)	**3377056755**	108,48 €

Zubehör*

S-Mitter Smart Fernbedienung MaxiColor	**3377056756**	37,50 €
S-Mitter Smart Empfänger MaxiColor (max. 120 W)	**3377056757**	69,48 €
LED-Vorschaltgerät mit Euroflachstecker (75 W)	**3377055082**	57,16 €
LED-Vorschaltgerät mit Euroflachstecker (150 W)	**3377055104**	98,12 €

* Weiteres Zubehör im Kapitel Schalttechnik/EVGs und Leitungen

Technische Details

Leuchtentyp:	LED-Anbauleuchte
Beleuchtungsart:	Akzentbeleuchtung
Betriebsspannung:	24 Volt DC
Lichtfarben:	MultiColor + Warmweiß
Farbwiedergabe*:	RA >80
Lichtstrom*:	400 lm/m
Effizienz Lichtquelle*: (*gilt nur für weiße LED)	80 lm/W
Lebensdauer:	40.000 h (L70)
Leistungsaufnahme:	19,2 W/m
Max. Gesamtlänge am Stück:	5 m
Dimmbar:	Ja/PWM/Smart.home
LED-Anzahl:	60/m
Ausstrahlungswinkel:	120°
Halbwertswinkel:	70°
Kennzeichen:	c X 3 M
Schutzart:	IP 20
Zuleitung:	2500 mm
Anschluss an:	LED-Vorschaltgerät und LED-Farbsteuerung

3 Jahre Garantie

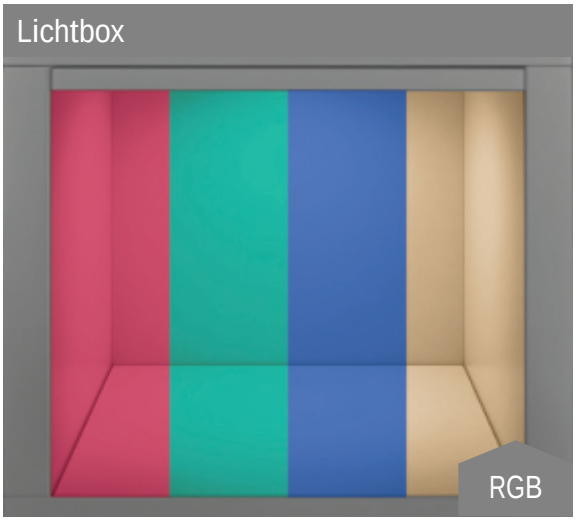

Montagezeichnung

Individuell kürzbar

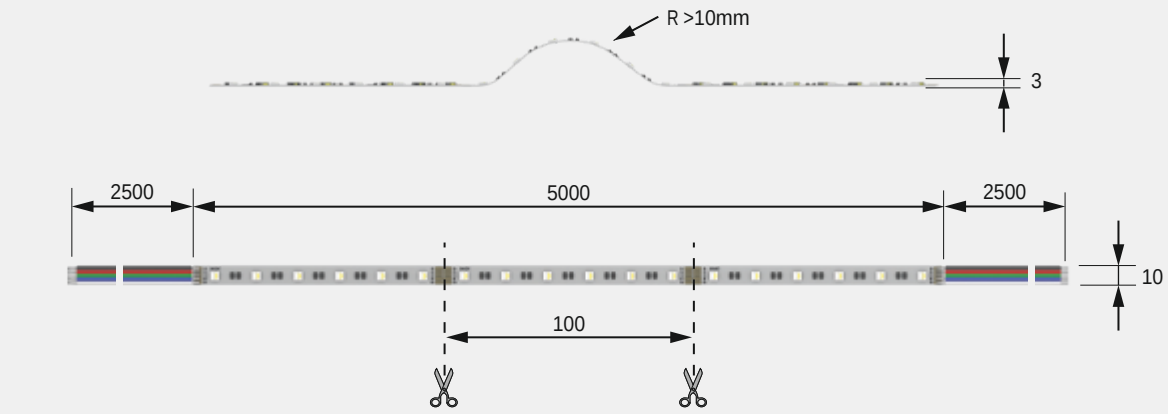

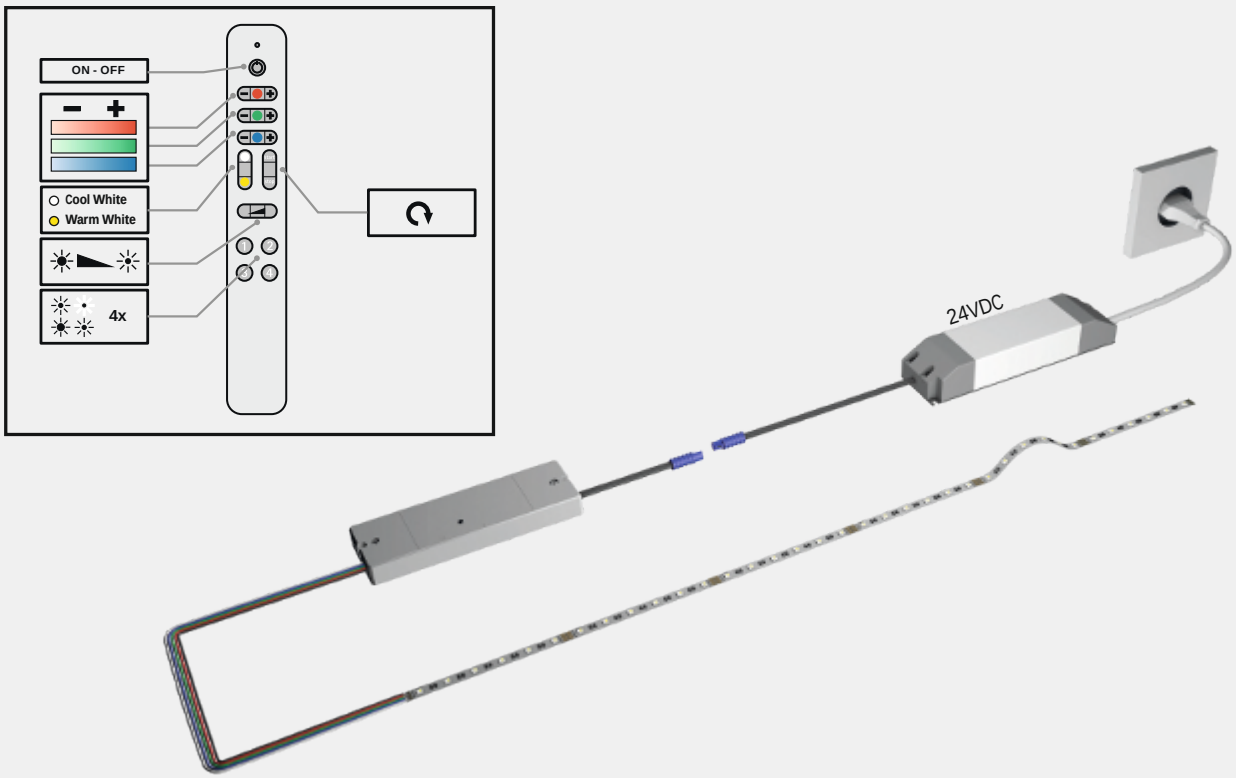

FRAGEN? Unser Service steht Ihnen gerne telefonisch oder per Email zur Verfügung

ChannelLine Musterset
3377056786

Mit diesem Set erhalten Sie Musterstücke aller Profile, Abdeckungen und Endkappen des Kapitels ChannelLine unter einer einzigen Sammelnummer.

B, D2, G2, i2 und i3 in der alufarbigen Ausführung.
C, D, G1 und i in der schwarz eloxierten Ausführung.

ChannelLine Musterstücke

Die 30 cm langen Musterstücke der Profile und Abdeckungen finden Sie auf den jeweiligen Produktseiten.

Versa Inside Musterset
3377056787

Enthalten sind anschlussfertige 30 cm Stücke aller Versa Inside Modelle (keine Plus und Super Plus Modelle), sowie dazu passende Klemmverbinder und zusätzliche Anschlussleitungen.

Mustersets

Die perfekte Verkaufshilfe.

Welche Lichtfarben und Stärken haben die Versa-LED-Bänder in der Anwendung?
Wie wirken die neuen ChannelLine Profile in Schwarz und wie die in Silber?
Welche Abdeckungen stehen dafür bereit?
All diese Fragen lassen sich im Verkaufsgespräch ganz leicht klären – mit den Format Mustersets!

Alle Format ChannelLine und Versa Inside Artikel sind in den Mustersets zu finden. In kurzer und praktischer Ausführung zeigen sie die vielfältigen Möglichkeiten der individuellen Kombination von Profil und Band.

Die Sets sind gegen Gebühr erhältlich –
Ihr Format Ansprechpartner stellt Ihr Musterset gerne für Sie bereit!

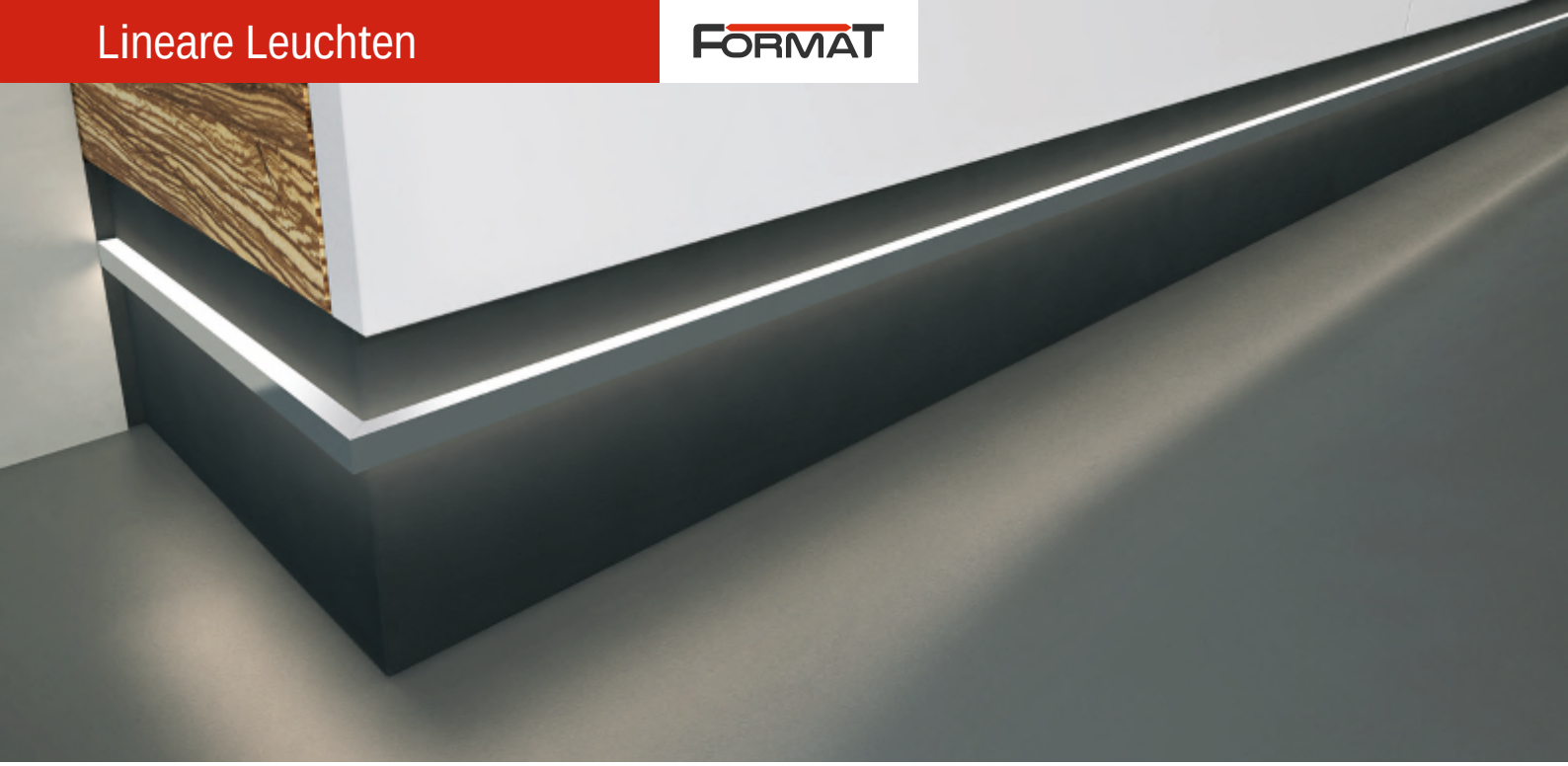

Flexstripes R81 und R165

Produktvorteile

- Flexibel, selbstklebend
- Beidseitige Zuleitung (ein Schnitt, zwei Leuchten)

Produkteigenschaft

- Geringe Aufbauhöhe
- Alle 25 mm (R81) bzw. 50 mm (R165) teilbar
- Individuell kürzbar
- Auch zur Verarbeitung in verschiedenen Linearprofilen

Anwendung

- Universell verwendbar

Bestellhinweis

- LED-Vorschaltgeräte, Schalter oder weiteres Zubehör sind separat zu bestellen.
- Zur Kombination von Leuchte und Vorschaltgerät bitte Piktogramme im Lichtkatalog beachten!
- Verpackungseinheit besteht aus 1 Stück

Flexstripes R81 und R165

	WarmWeiß	NeutralWeiß	
R81 600 LEDs (5 m)	**3377049603**	**3377049602**	64,66 €
R165 300 LEDs (5 m)	**3377049455**	**3377049470**	43,80 €

Zubehör*

Einspeiser für Flexband 8 mm, Länge 150 mm	**3377049635**	2,32 €
Direktverbinder für Flexband 8 mm	**3377049636**	1,96 €
Flexibler Eckverbinder für Flexband 8 mm, Länge 50 mm	**3377049637**	2,92 €
LED-Vorschaltgerät 15 W 12 V DC	**3377048120**	16,60 €
LED-Vorschaltgerät 30 W 12 V DC	**3377048125**	24,28 €
LED-Vorschaltgerät 60 W 12 V DC	**3377048130**	42,70 €
1-Kanal Funk-Dimmer, 30 Watt, inkl. Handsender	**3377048155**	48,68 €
4-Kanal Funk-Dimmer, 60 Watt, inkl. Handsender	**3377048160**	100,04 €
4-Kanal BlueTwo-Multicontroller	**3377049331**	61,74 €
BlueTwo 4-Kanal Handsender HT4	**3377049332**	59,30 €

* Weiteres Zubehör im Kapitel Schalttechnik/EVGs und Leitungen

Technische Details

Leuchtentyp:	LED-Flexband
Beleuchtungsart:	Akzentbeleuchtung
Betriebsspannung:	12 Volt DC
Lichtfarbe:	WarmWeiß (3.200 K) NeutralWeiß (4.000 K)
Farbwiedergabe:	Ra (CRI) > 85
Energieeffizienz	
Lichtquelle:	90 lm / W
Lebensdauer:	20.000 h (L70)
Leistungsaufnahme:	9.6 W / lfm (R81), 4.8 W / lfm (R165)
Ausstrahlungswinkel:	120°
Max. Gesamtlänge am Stück:	5 m
Dimmbar:	Ja
LED-Anzahl:	120 LEDs / m (R81), 60 LEDs / m (R165)
Kennzeichen:	c 3 M M v
Schutzart:	IP 20
Zuleitung:	2x 2000 mm Leitung mit je 1x LED-Stecker weiß
Anschluss an:	Funk-Dimmer, BlueTwo-Multicontroller, Schalter, Sensoren, Verteiler
	Individuell einkürzbar

3 Jahre Garantie

Lichtverteilungsdiagramm / 120° (Länge ca. 1 m)

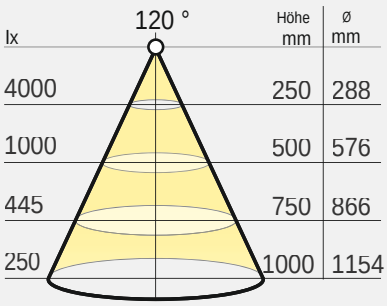

R81

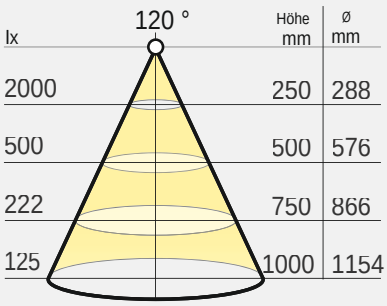

R165

Bei den Angaben zur Lichtverteilung handelt es sich um die gültigen Werte zum Zeitpunkt der Erstellung.

Optionales Zubehör

Einspeiser für Flexband 8 mm

Direktverbinder

Flexibler Eckverbinder

Maßzeichnung / Anschlussmöglichkeiten

1. 12 Volt EVG (LED-Trafo)
2. Funkempfänger oder Dimmer oder BlueTwo-Multicontroller
3. Externe Sensoren oder Schalter
4. Verteiler und Verbindungsleitungen
5. Einspeiser für Flexband 8 mm
6. Flexband

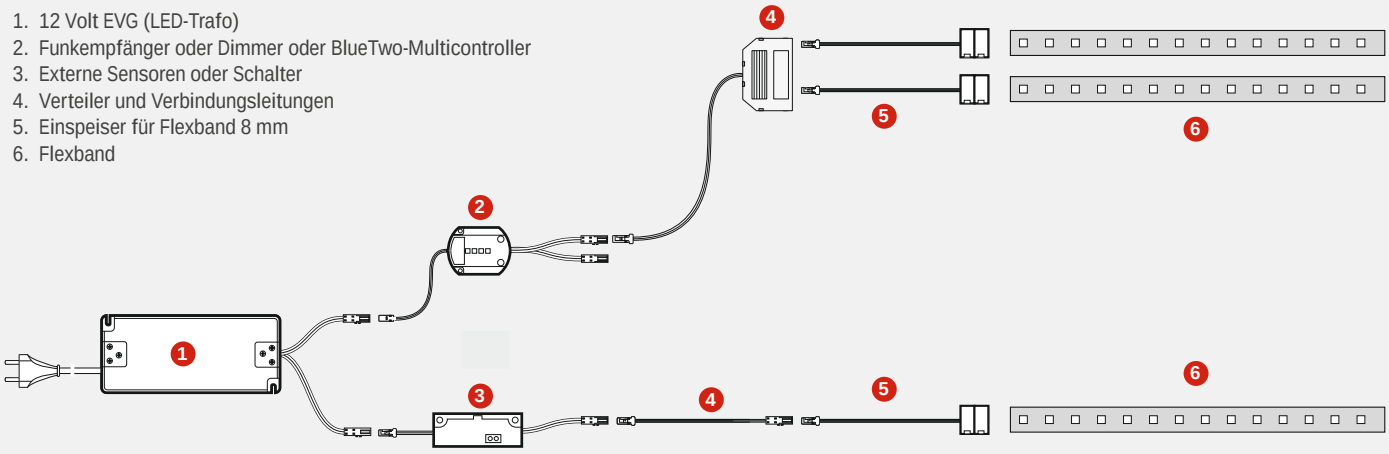

R81

1. Flexbandbreite	8 mm
2. Teilung	25 mm
3. LED-Abstand	8.1 mm

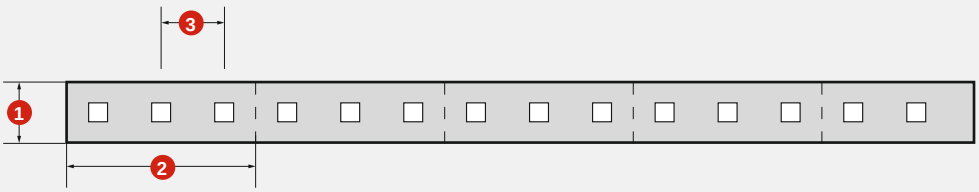

Individuell alle 25 mm kürzbar.

R165

1. Flexbandbreite	8 mm
2. Teilung	50 mm
3. LED-Abstand	16.5 mm

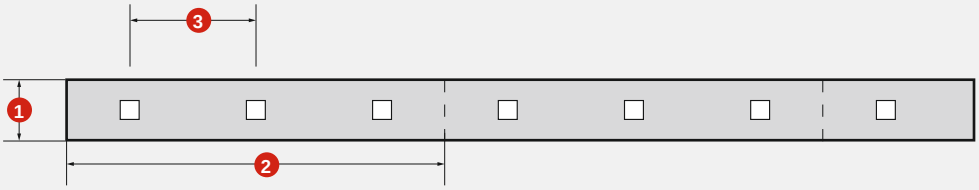

Individuell alle 50 mm kürzbar.

Quadro Line für Holz oder Glasböden

Produktvorteile

- Anbau-LED Profilleuchte für Holz- oder Glasböden
- Homogene, gleichmäßige Fachausleuchtung ober- und unterhalb des Einlegebodens mit Licht-Effekt an der Schrank- oder Regalrückwand

Produkteigenschaft

- Lichtabstrahlung diffus, verteilt in 3 Richtungen
- Montage: Als Glasboden- oder Holzboden-Beleuchtung an dem Einlegeboden, vor der Schrankrückwand, mit doppelseitigem Klebeband unter dem Auflageschenkel

Anwendung

- Rückwand-Beleuchtung für Holz- oder Glasböden

Bestellhinweis

- LED-Vorschaltgeräte, Schalter oder weiteres Zubehör sind separat zu bestellen.
- Zur Kombination von Leuchte und Vorschaltgerät bitte Piktogramme im Lichtkatalog beachten!

Technische Details

Leuchtentyp:	Anbau-Profilleuchte
Beleuchtungsart:	Akzentbeleuchtung
Betriebsspannung:	12 Volt DC
Lichtfarbe:	WarmWeiß (3.200 K)
Farbwiedergabe RA:	> 85
Energieeffizienz	
Lichtquelle:	90 lm / W
Lebensdauer:	20.000 h (L70)
LED-Bestückung:	60 LEDs / m (R165)
Leistungsaufnahme:	1.7 W (390 mm), 1.9 W (450 mm), 2.4 W (530 mm),
Ausstrahlungswinkel:	120°
Dimmbar:	Ja
Kennzeichen:	c 3 M M v
Schutzart:	IP 20
Zuleitung:	2000 mm Leitung mit LED-Stecker weiß
Längen:	390 mm, 450 mm, 530 mm
Montage:	mittels doppelseitigem Klebeband
Anschluss an:	LED-Vorschaltgerät, Funk-Dimmer, BlueTwo-Multicontroller, Schalter, Sensoren, Verteiler

Quadro Line für Holz oder Glasboden

	WarmWeiß	
390 mm	**3377049242**	23,92 €
450 mm	**3377049243**	25,62 €
530 mm	**3377049244**	31,72 €

Zubehör*

LED-Vorschaltgerät 15 W 12 V DC	**3377048120**	16,60 €
LED-Vorschaltgerät 30 W 12 V DC	**3377048125**	24,28 €
LED-Vorschaltgerät 60 W 12 V DC	**3377048130**	42,70 €
1-Kanal Funk-Dimmer, 30 Watt, inkl. Handsender	**3377048155**	48,68 €
4-Kanal Funk-Dimmer, 60 Watt, inkl. Handsender	**3377048160**	100,04 €
4-Kanal BlueTwo-Multicontroller	**3377049331**	61,74 €
BlueTwo 4-Kanal Handsender HT4	**3377049332**	59,30 €

* Weiteres Zubehör im Kapitel Schalttechnik/EVGs und Leitungen

3 Jahre Garantie

Lichtverteilungsdiagramm / 120°

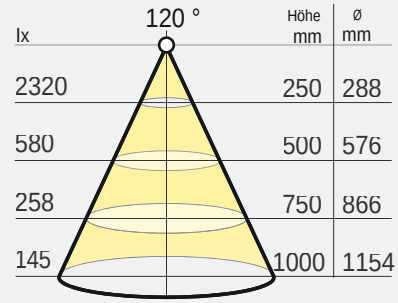

WarmWeiß

Bei den Angaben zur Lichtverteilung handelt es sich um die gültigen Werte zum Zeitpunkt der Erstellung.

Lichtbox

Maßzeichnung / Montage

Maße Quadro Line	(mm)
1. Profilhöhe	14
2. Profilbreite	15
3. Leuchtenlänge	390 / 450 / 530
4. Breite	23.5
5. Leuchtenhöhe ohne Auflage / Klebelasche	13
6. Breite des Auflage-Schenkels zum Aufkleben	8.5

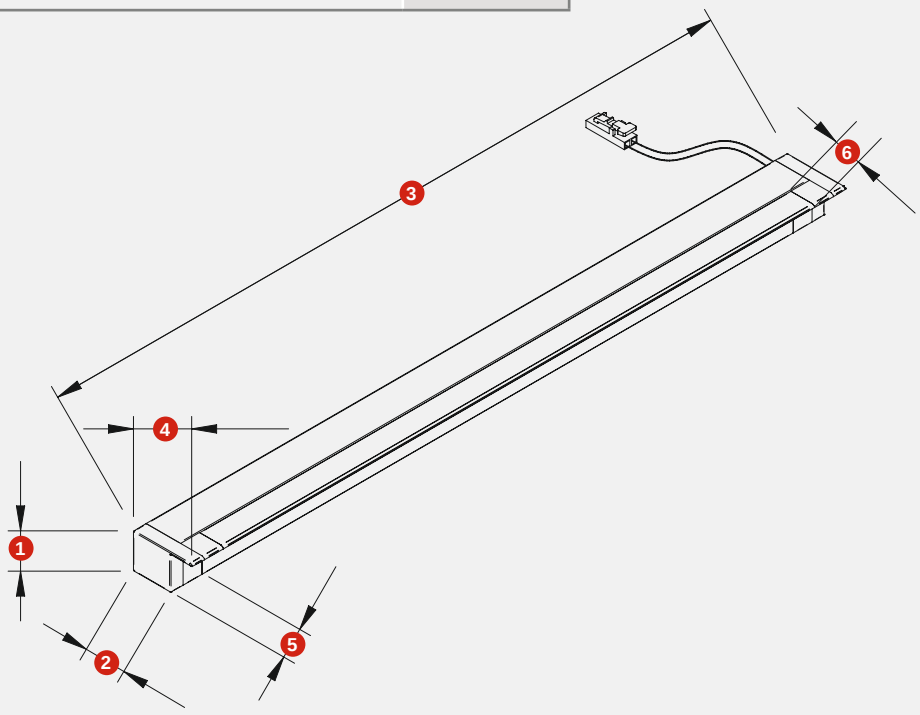

Surf Line Mini

Produktvorteile

- Für Lichtakzente im Korpus, als Griff- oder Frontbeleuchtung
- Spezielle Gehäusekonstruktion zur optimalen Lichtreflexion
- 2 Ausführungen: Kabelausgang rechts bzw. links

Produkteigenschaft

- Rechteckige Miniatur-Profilleuchte zum Aufbau / Einbau, rückseitig mit doppelseitigem Klebeband belegt
- Auch individuell einkürzbar, ggf. ergibt sich nach dem Einkürzen am Ende der Leuchte ein Dunkelfeld.

Anwendung

- Möbelbeleuchtung
- Objektbeleuchtung
- Horizontale oder vertikale Seitenwangen- und Innenwangen-Beleuchtung
- Als Anbauleuchte zum Aufkleben und/oder als Einfräsleuchte in einer durchgehenden Nut verwendbar

Bestellhinweis

- LED-Vorschaltgeräte, Schalter oder weiteres Zubehör sind separat zu bestellen
- Zur Kombination von Leuchte und Vorschaltgerät bitte Piktogramme im Lichtkatalog beachten!

Surf Line Mini

	WarmWeiß, 1500 mm		WarmWeiß, 2500 mm	
Aluminium-eloxiert, Kabelausgang rechts	**3377049246**	65,76 €	**3377049248**	97,12 €
Aluminium-eloxiert, Kabelausgang links	**3377049245**	65,76 €	**3377049247**	97,12 €
Schwarz, Kabelausgang rechts	**3377049250**	71,24 €	**3377049252**	121,52 €
Schwarz, Kabelausgang links	**3377049249**	71,24 €	**3377049251**	121,52 €

Zubehör*

LED-Vorschaltgerät 15 W 12 V DC	**3377048120**	16,60 €
LED-Vorschaltgerät 30 W 12 V DC	**3377048125**	24,28 €
LED-Vorschaltgerät 60 W 12 V DC	**3377048130**	42,70 €
1-Kanal Funk-Dimmer, 30 Watt, inkl. Handsender	**3377048155**	48,68 €
4-Kanal Funk-Dimmer, 60 Watt, inkl. Handsender	**3377048160**	100,04 €
4-Kanal BlueTwo-Multicontroller	**3377049331**	61,74 €
BlueTwo 4-Kanal Handsender HT4	**3377049332**	59,30 €

* Weiteres Zubehör im Kapitel Schalttechnik/EVGs und Leitungen

Technische Details

Leuchtentyp:	LED-Aufbau-/Einbau-leuchte
Beleuchtungsart:	Funktionsbeleuchtung
Oberfläche:	Aluminium-eloxiert EV1 / opal, schwarz / opal
Betriebsspannung:	12 Volt DC
Lichtfarbe:	WarmWeiß (3.000 Kelvin)
Farbwiedergabe RA:	> 80
Energieeffizienz	
Lichtquelle:	37 lm/W
Lebensdauer:	20.000 h (L70)
Leistungsaufnahme:	1500 mm - 13.9 W 2500 mm - 23.5 W
Dimmbar:	Ja
LED-Anzahl:	120 LEDs / m
Längen:	1500 mm, 2500 mm
Breite, Höhe:	10 mm, 5 mm
Ausstrahlungswinkel:	120°
Kennzeichen:	c 3 M M
Schutzart:	IP 20
Kabelausgang:	rechts, links
Zuleitung:	200 mm Leitung mit LED-Stecker weiß
Anschluss an:	LED-Vorschaltgerät, Funk-Dimmer, BlueTwo-Multicontroller, Schalter, Sensoren, Verteiler
	Individuell einkürzbar

3 Jahre Garantie

Lichtverteilungsdiagramm / 120° (Länge 1.000 mm)

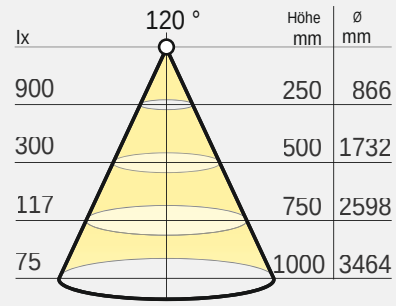

WarmWeiß

Bei den Angaben zur Lichtverteilung handelt es sich um die gültigen Werte zum Zeitpunkt der Erstellung.

Kabelausgang rechts bzw. links

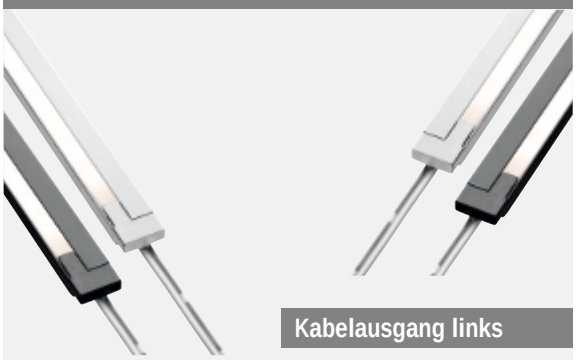

Kabelausgang links

Kabelausgang rechts

Maßzeichnung / Montage

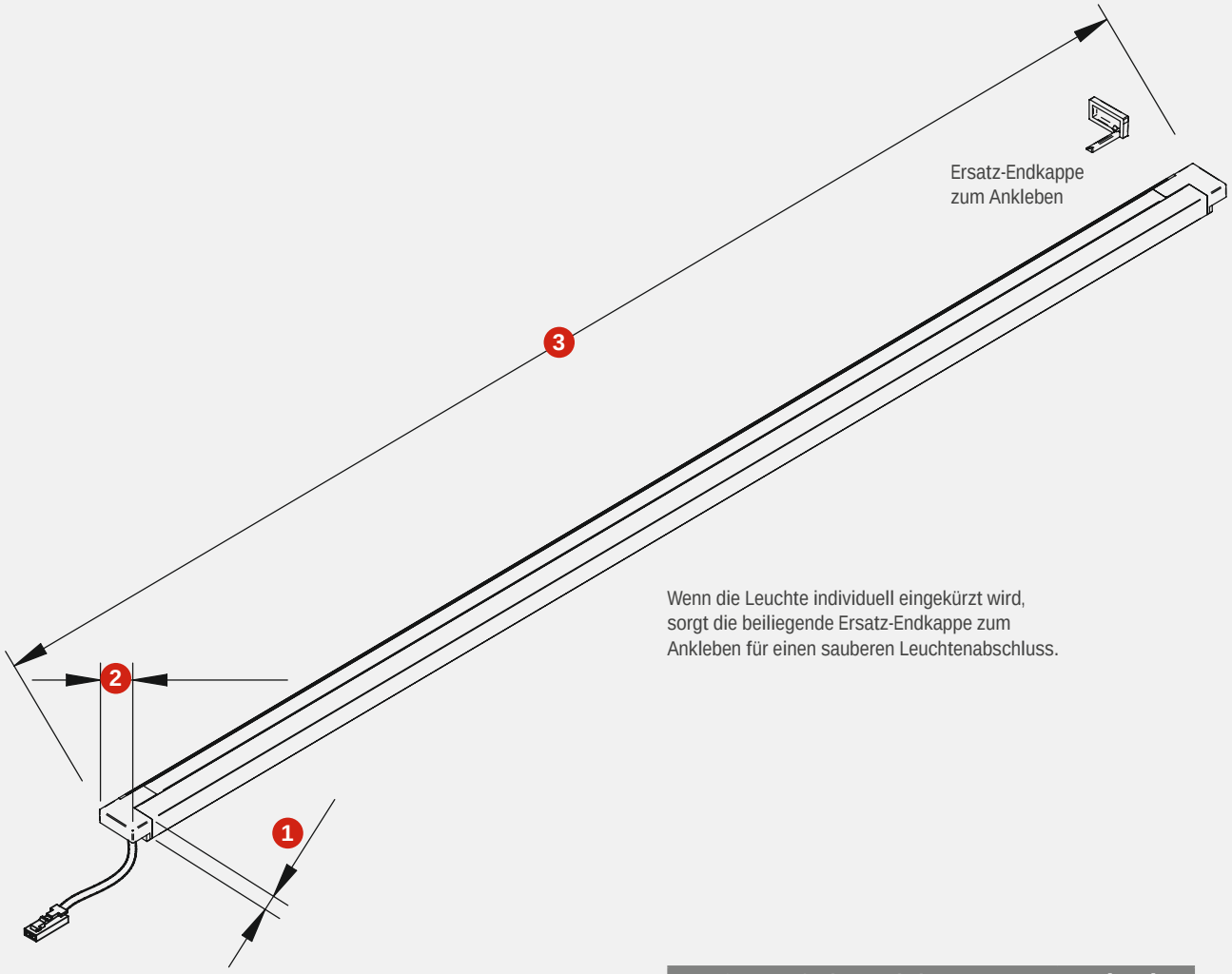

Wenn die Leuchte individuell eingekürzt wird, sorgt die beiliegende Ersatz-Endkappe zum Ankleben für einen sauberen Leuchtenabschluss.

Individuell einkürzbar.

Maße Surf Line Mini	(mm)
1. Profilhöhe / Einfrästiefe	5
2. Profilbreite / Einfräsnutbreite	10
3. Leuchtenlänge mit Endkappen	1500 / 2500
4. Fräsnutlänge = Leuchtenlänge - 1 mm	1499 / 2499

COB Serie & COB IP Serie

Produktvorteile

- Punktfreies, lineares Licht mittels Chip on Board Technologie
- Hohe Farbwiedergabe CRI >80
- Flexibel, selbstklebend
- Beidseitige Zuleitung à 500 mm mit LED Stecker weiß

Produkteigenschaft

- Spannung 24V DC
- 8 mm breites LED COB Band
- Wahlweise mit 2700K Extra WarmWeiß, 3000K WarmWeiß oder 4000K NeutralWeiß verfügbar.
- Steuer- und dimmbar
- Individuell kürzbar, Teilung alle 45,45 mm

Anwendung

- Universell verwendbar
- IP 20 für den Innenraum geeignet
- IP 65 für den Feuchtraum geeignet

Bestellhinweis

- Zur Steuerung 1-Kanal Mono Receiver 3377056569 verwenden.

COB Serie 11 Watt IP 20

	Extra WarmWeiß	WarmWeiß	NeutralWeiß	
11 W Mono COB IP20 LED Stripe 5 m	**3377056542**	**3377056543**	**3377056544**	142,66 €

COB Serie 11 Watt IP 65

	Extra WarmWeiß	WarmWeiß	NeutralWeiß	
11 W Mono COB IP65 LED Stripe 5 m	**3377056568**	**3377056567**	**3377056566**	159,76 €

Zubehör*

Adapter IN Stecker weiß - Kupplung blau	**3377056570**	3,84 €
Adapter OUT Stecker weiß - Kupplung blau	**3377056571**	3,84 €

* Weiteres Zubehör im Kapitel Schalttechnik/EVGs und Leitungen

Technische Details

Leuchtentyp:	LED-Anbauleuchte
Beleuchtungsart:	Funktionsbeleuchtung / Akzentbeleuchtung
Betriebsspannung:	24 Volt DC
Lichtfarbe:	ExtraWarmWeiß / WarmWeiß / NeutralWeiß
Farbwiedergabe RA:	> 80
Energieeffizienz:	A+ 950 lm / 2700K 1000 lm / 3000K 1100 lm / 4000K
Lebensdauer:	30.000 h (L70)
Leistungsaufnahme:	11 W / m
Max. Gesamtlänge am Stück:	5 m
Dimmbar:	Ja
LED-Anzahl:	528 / m
Ausstrahlungswinkel:	120°
Kennzeichen:	c
Schutzart:	IP 20
Zuleitung:	2 x 500 mm
Steckverbindung:	LED-Stecker weiß
Anschluss an:	LED-Vorschaltgerät oder Mono Receiver

3 Jahre Garantie

Lichtverteilungsdiagramm / 120°

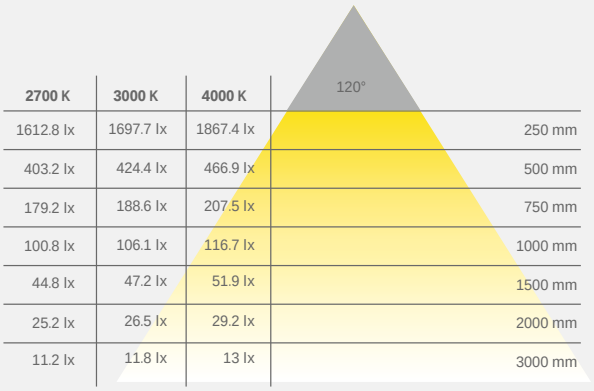

2700 K	3000 K	4000 K	
1612.8 lx	1697.7 lx	1867.4 lx	250 mm
403.2 lx	424.4 lx	466.9 lx	500 mm
179.2 lx	188.6 lx	207.5 lx	750 mm
100.8 lx	106.1 lx	116.7 lx	1000 mm
44.8 lx	47.2 lx	51.9 lx	1500 mm
25.2 lx	26.5 lx	29.2 lx	2000 mm
11.2 lx	11.8 lx	13 lx	3000 mm

Lichtbox

Maßzeichnung / Montage

Leuchte kann in der Länge gekürzt werden

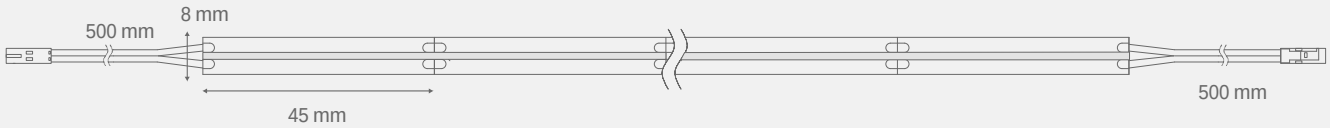

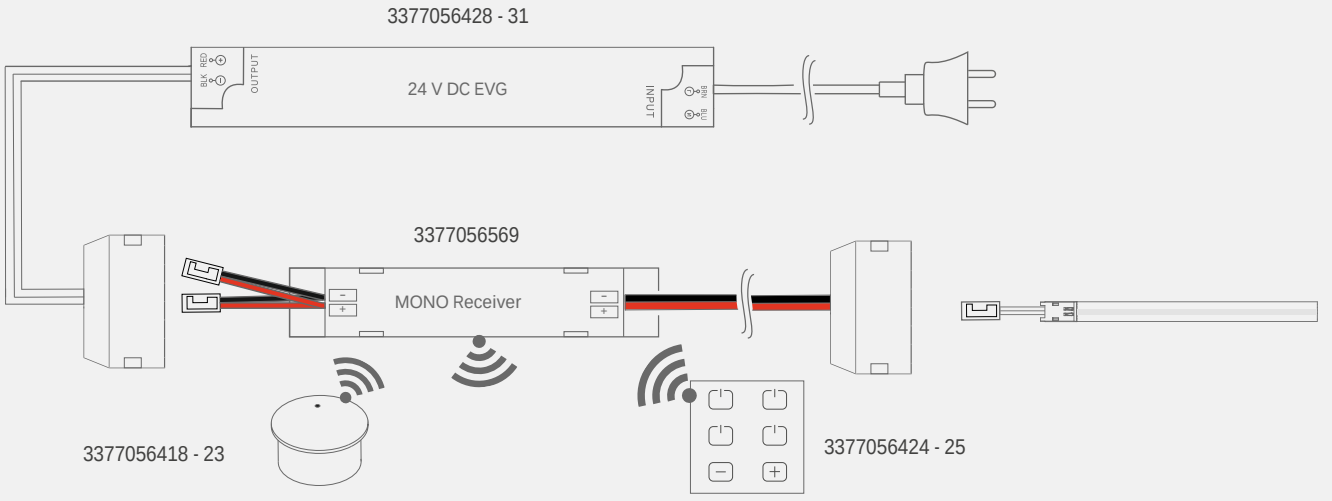

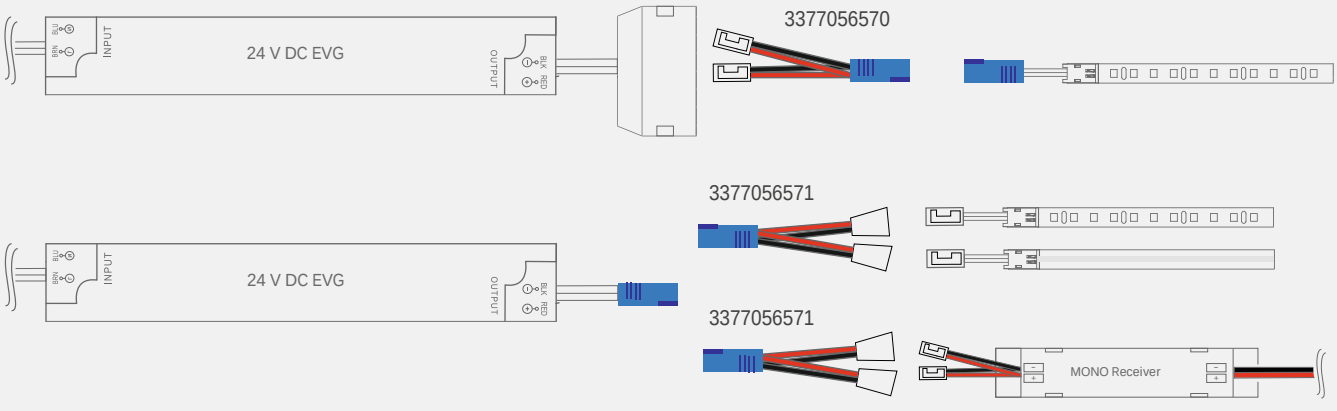

FRAGEN? Unser Service steht Ihnen gerne telefonisch oder per Email zur Verfügung

GT High Efficiency Serie 10 Watt

Produktvorteile

- Sehr hohe Lichtausbeute und Energieeffizienz
- Hohe Farbwiedergabe CRI >80
- Flexibel, selbstklebend
- Beidseitige Zuleitung à 500 mm mit LED Stecker weiß

Produkteigenschaft

- Spannung 24V DC
- 8 mm breites LED Band
- Wahlweise mit 2700K Extra WarmWeiß, 3000K WarmWeiß oder 4000K NeutralWeiß verfügbar.
- Steuer- und dimmbar
- Individuell kürzbar, Teilung alle 62,5 mm

Anwendung

- Universell verwendbar
- IP 20 für den Innenraum geeignet

Bestellhinweis

- Zur Steuerung 1-Kanal Mono Receiver 3377056569 verwenden.

GT High Efficiency Serie 10 Watt

	Extra WarmWeiß	WarmWeiß	NeutralWeiß	
10 W Mono GT IP20 LED Stripe 5 m	**3377056545**	**3377056546**	**3377056547**	94,20 €

Zubehör*

Verlängerungskabel 2-polig 2000 mm	**3377056504**	15,24 €
LED Band Anschlusskabel 500 mm	**3377056502**	11,54 €
LED Band Anschlusskabel 2000 mm	**3377056503**	23,80 €
LED Band Verbindungskabel - 2 polig 60 mm	**3377056505**	9,54 €
LED Band zu Band Verbinder	**3377056506**	5,84 €
Adapter IN Stecker weiß - Kupplung blau	**3377056570**	3,84 €
Adapter OUT Stecker weiß - Kupplung blau	**3377056571**	3,84 €

* Weiteres Zubehör im Kapitel Schalttechnik/EVGs und Leitungen

Technische Details

24V

Leuchtentyp:	LED-Anbauleuchte
Beleuchtungsart:	Funktionsbeleuchtung / Akzentbeleuchtung
Betriebsspannung:	24 Volt DC
Lichtfarbe:	ExtraWarmWeiß / WarmWeiß / NeutralWeiß
Farbwiedergabe RA:	> 80
Energieeffizienz:	A+ 1300 lm / 2700K 1380 lm / 3000K 1550 lm / 4000K
Lebensdauer:	30.000 h (L70)
Leistungsaufnahme:	9,6 W / m
Max. Gesamtlänge am Stück:	5 m
Dimmbar:	Ja
LED-Anzahl:	128 / m
Ausstrahlungswinkel:	120°
Kennzeichen:	c
Schutzart:	IP 20
Zuleitung:	2 x 500 mm
Steckverbindung:	LED-Stecker weiß
Anschluss an:	LED-Vorschaltgerät oder Mono Receiver

3 Jahre Garantie

Lichtverteilungsdiagramm / 120°

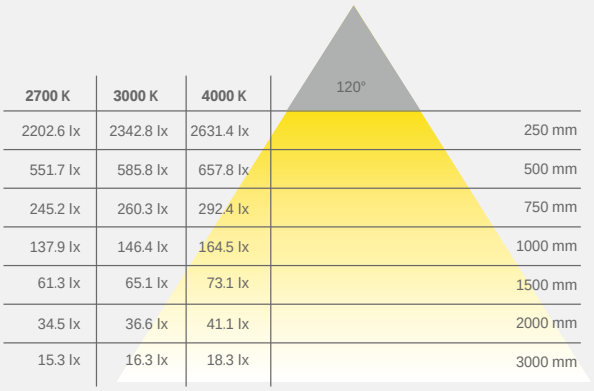

2700 K	3000 K	4000 K	
2202.6 lx	2342.8 lx	2631.4 lx	250 mm
551.7 lx	585.8 lx	657.8 lx	500 mm
245.2 lx	260.3 lx	292.4 lx	750 mm
137.9 lx	146.4 lx	164.5 lx	1000 mm
61.3 lx	65.1 lx	73.1 lx	1500 mm
34.5 lx	36.6 lx	41.1 lx	2000 mm
15.3 lx	16.3 lx	18.3 lx	3000 mm

Lichtbox

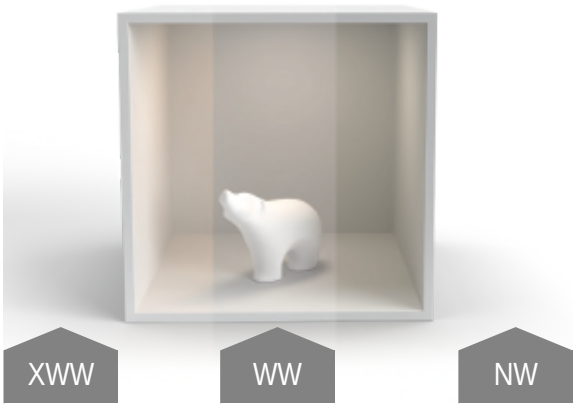

Maßzeichnung / Montage

Leuchte kann in der Länge gekürzt werden

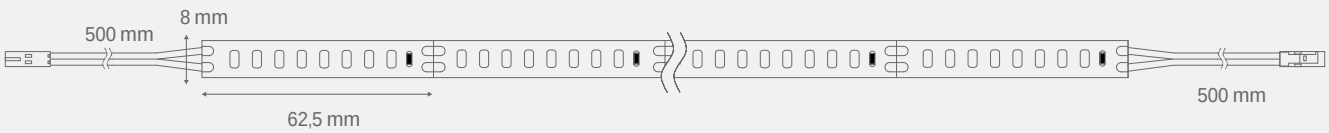

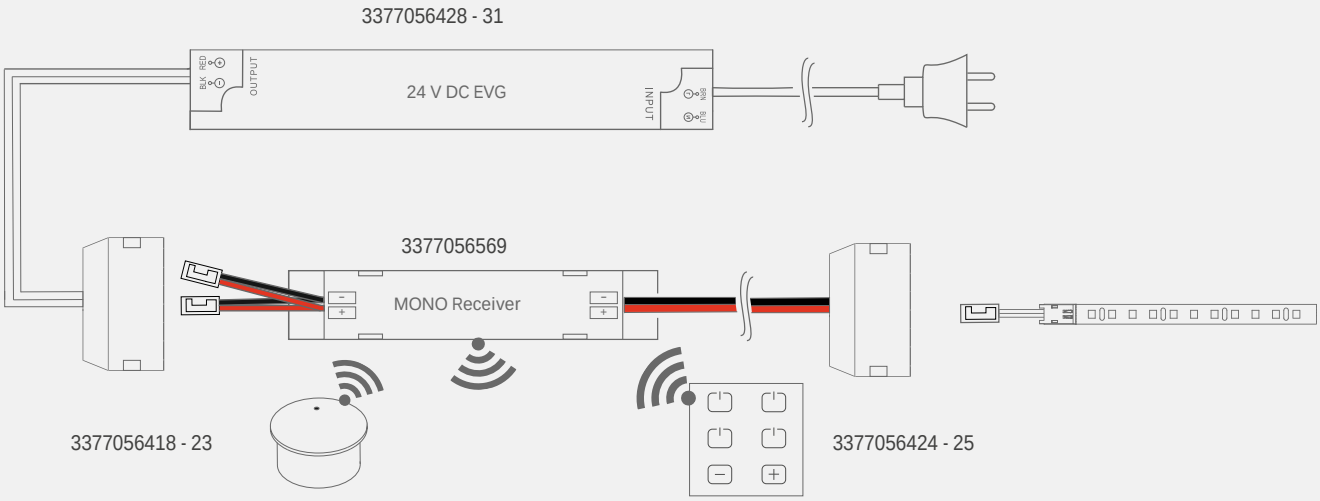

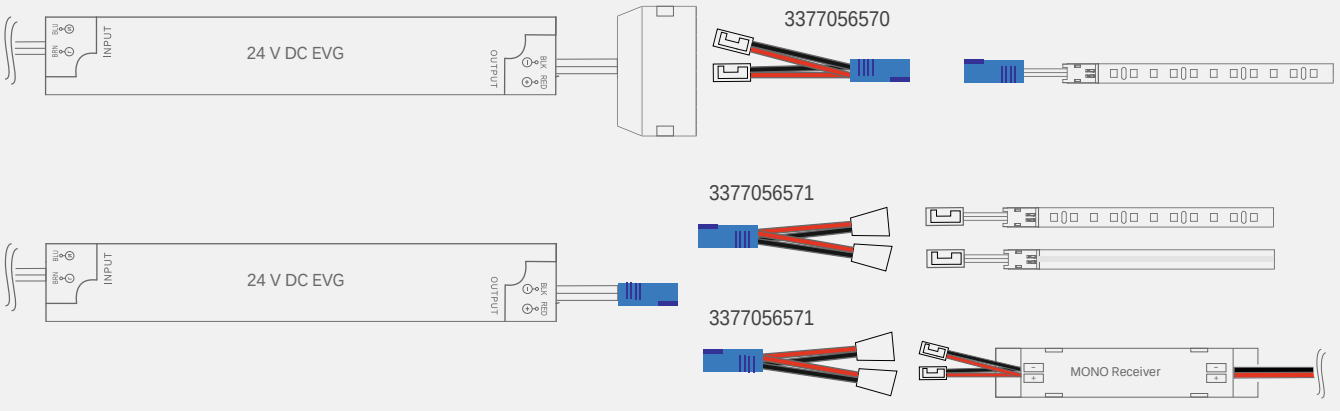

GT High Efficiency Serie 15 Watt

Produktvorteile

- Sehr hohe Lichtausbeute und Energieeffizienz
- Hohe Farbwiedergabe CRI >80
- Flexibel, selbstklebend
- Beidseitige Zuleitung à 500 mm mit LED Stecker weiß

Produkteigenschaft

- Spannung 24V DC
- 8 mm breites LED Band
- Wahlweise mit 2700K Extra warmweiß, 3000K warmweiß oder 4000K neutralweiß verfügbar.
- Steuer- und dimmbar
- Individuell kürzbar, Teilung alle 62,5 mm

Anwendung

- Universell verwendbar
- IP 20 für den Innenraum geeignet

Bestellhinweis

- Zur Steuerung 1-Kanal Mono Receiver 3377056569 verwenden.

GT High Efficiency Serie 15 Watt

	Extra WarmWeiß	WarmWeiß	NeutralWeiß	
15 W Mono GT IP20 LED Stripe 5 m	**3377056548**	**3377056549**	**3377056550**	111,30 €

Zubehör*

Verlängerungskabel 2-polig 2000 mm	**3377056504**	15,24 €
LED Band Anschlusskabel 500 mm	**3377056502**	11,54 €
LED Band Anschlusskabel 2000 mm	**3377056503**	23,80 €
LED Band Verbindungskabel - 2 polig 60 mm	**3377056505**	9,54 €
LED Band zu Band Verbinder	**3377056506**	5,84 €
Adapter IN Stecker weiß - Kupplung blau	**3377056570**	3,84 €
Adapter OUT Stecker weiß - Kupplung blau	**3377056571**	3,84 €

* Weiteres Zubehör im Kapitel Schalttechnik/EVGs und Leitungen

Technische Details

24V

Leuchtentyp:	LED-Anbauleuchte
Beleuchtungsart:	Funktionsbeleuchtung / Akzentbeleuchtung
Betriebsspannung:	24 Volt DC
Lichtfarbe:	ExtraWarmWeiß / WarmWeiß / NeutralWeiß
Farbwiedergabe RA:	> 80
Energieeffizienz:	A+ 2000 lm / 2700K 2100 lm / 3000K 2200 lm / 4000K
Lebensdauer:	30.000 h (L70)
Leistungsaufnahme:	14,4 W / m
Max. Gesamtlänge am Stück:	5 m
Dimmbar:	Ja
LED-Anzahl:	128 / m
Ausstrahlungswinkel:	120°
Kennzeichen:	c
Schutzart:	IP 20
Zuleitung:	2 x 500 mm
Steckverbindung:	LED-Stecker weiß
Anschluss an:	LED-Vorschaltgerät oder Mono Receiver

3 Jahre Garantie

Lichtverteilungsdiagramm / 120°

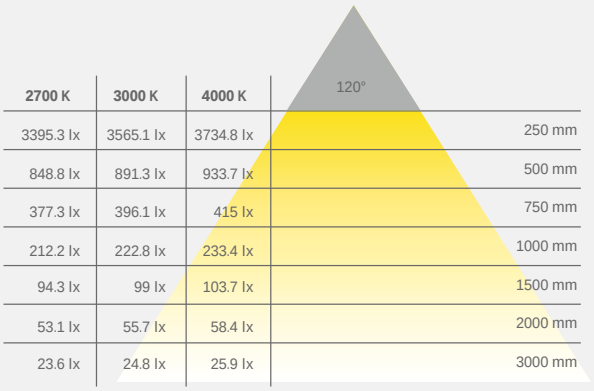

2700 K	3000 K	4000 K	
3395.3 lx	3565.1 lx	3734.8 lx	250 mm
848.8 lx	891.3 lx	933.7 lx	500 mm
377.3 lx	396.1 lx	415 lx	750 mm
212.2 lx	222.8 lx	233.4 lx	1000 mm
94.3 lx	99 lx	103.7 lx	1500 mm
53.1 lx	55.7 lx	58.4 lx	2000 mm
23.6 lx	24.8 lx	25.9 lx	3000 mm

Lichtbox

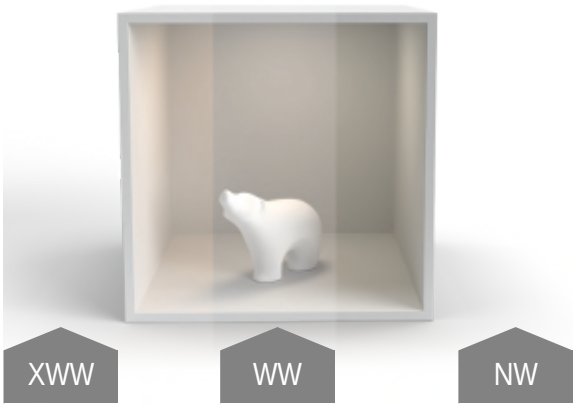

Maßzeichnung / Montage

Leuchte kann in der Länge gekürzt werden

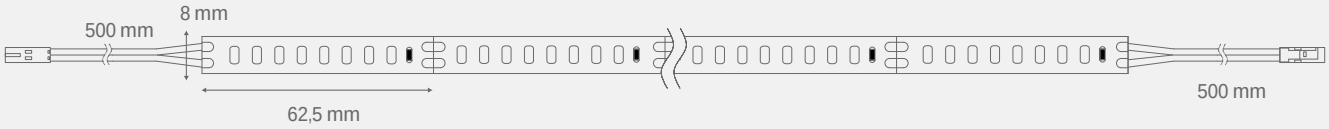

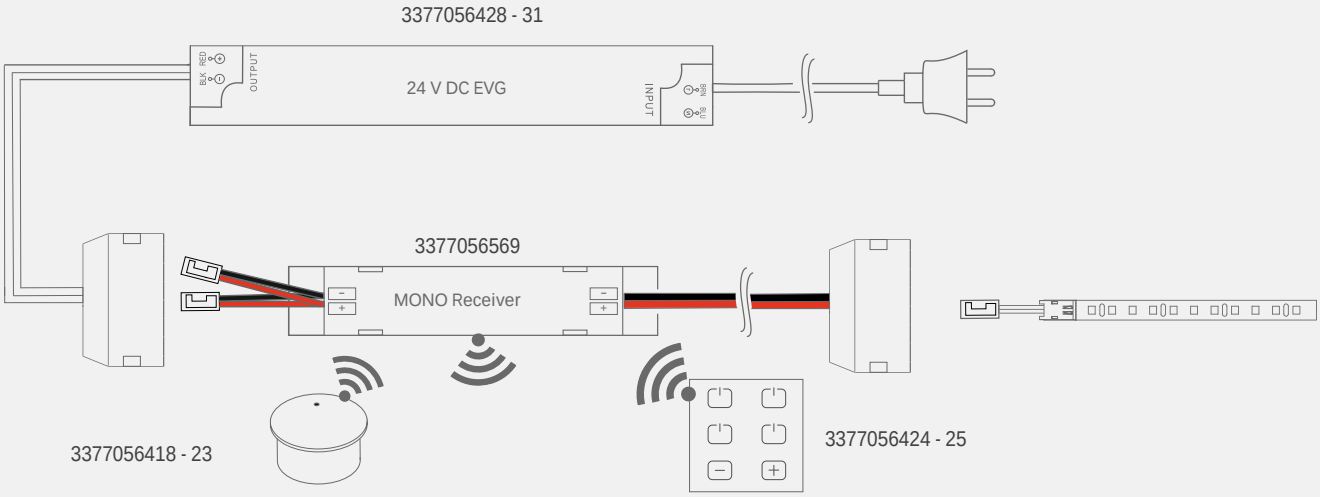

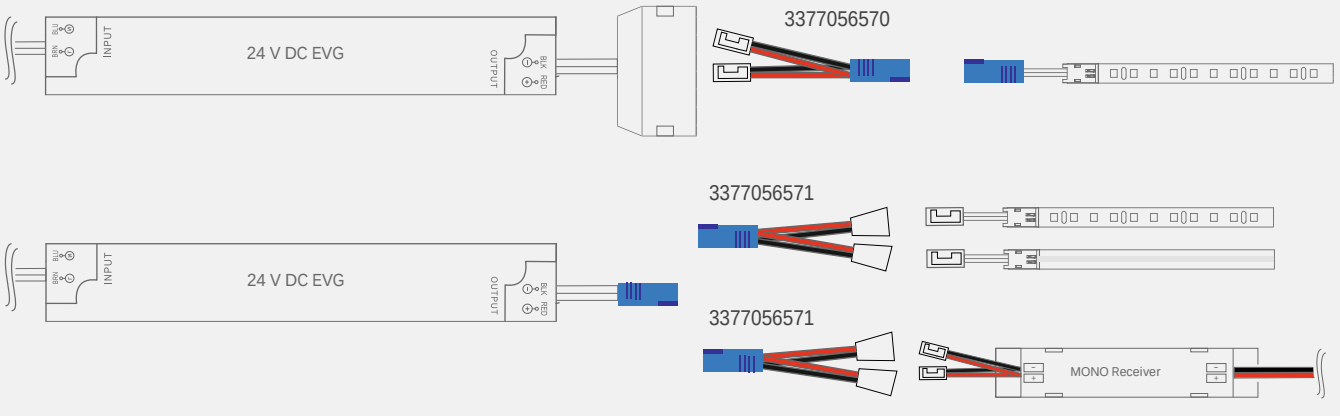

FRAGEN? Unser Service steht Ihnen gerne telefonisch oder per Email zur Verfügung

MONO DIAMOND Serie 5 Watt

Produktvorteile

- Extra robust dank SMD Micro Chip
- Brillante Farbwiedergabe CRI >90
- Flexibel, selbstklebend
- Beidseitige Zuleitung à 500 mm mit LED Stecker weiß

Anwendung

- Universell verwendbar
- IP 20 für den Innenraum geeignet

Bestellhinweis

- Zur Steuerung 1-Kanal Mono Receiver 3377056569 verwenden.

Produkteigenschaft

- Spannung 24V DC
- 8 mm breites LED Band
- Wahlweise mit 2700K Extra warmweiß, 3000K warmweiß oder 4000K neutralweiß verfügbar.
- Steuer- und dimmbar
- Individuell kürzbar, Teilung alle 100 mm

MONO DIAMOND Serie 5 Watt

	Extra WarmWeiß	WarmWeiß	NeutralWeiß	
4,8 W Mono LED Stripe 5 m	**3377056446**	**3377056445**	**3377056444**	63,70 €

Zubehör*

Verlängerungskabel 2-polig 2000 mm	**3377056504**	15,24 €
LED Band Anschlusskabel 500 mm	**3377056502**	11,54 €
LED Band Anschlusskabel 2000 mm	**3377056503**	23,80 €
LED Band Verbindungskabel - 2 polig 60 mm	**3377056505**	9,54 €
LED Band zu Band Verbinder	**3377056506**	5,84 €
Adapter IN Stecker weiß - Kupplung blau	**3377056570**	3,84 €
Adapter OUT Stecker weiß - Kupplung blau	**3377056571**	3,84 €

* Weiteres Zubehör im Kapitel Schalttechnik/EVGs und Leitungen

Technische Details

24V

Leuchtentyp:	LED-Anbauleuchte
Beleuchtungsart:	Funktionsbeleuchtung / Akzentbeleuchtung
Betriebsspannung:	24 Volt DC
Lichtfarbe:	ExtraWarmWeiß / WarmWeiß / NeutralWeiß
Farbwiedergabe RA:	> 90
Energieeffizienz:	A++
	410 lm / 2700K
	420 lm / 3000K
	450 lm / 4000K
Lebensdauer:	30.000 h (L70)
Leistungsaufnahme:	4,8 W / m
Max. Gesamtlänge am Stück:	5 m
Dimmbar:	Ja
LED-Anzahl:	70 / m
Ausstrahlungswinkel:	120°
Kennzeichen:	c
Schutzart:	IP 20
Zuleitung:	2 x 500 mm
Steckverbindung:	LED Stecker weiß
Anschluss an:	LED-Vorschaltgerät oder Mono Receiver

3 Jahre Garantie

Lichtverteilungsdiagramm / 120°

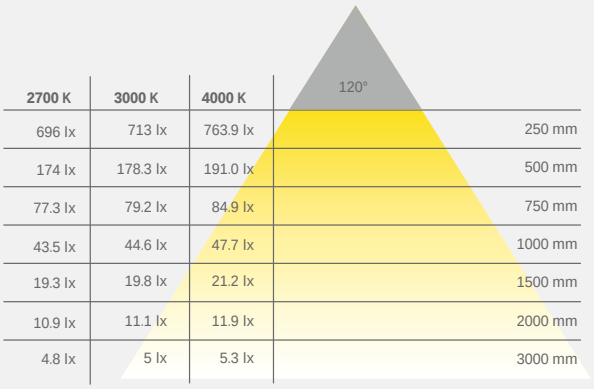

2700 K	3000 K	4000 K	
696 lx	713 lx	763.9 lx	250 mm
174 lx	178.3 lx	191.0 lx	500 mm
77.3 lx	79.2 lx	84.9 lx	750 mm
43.5 lx	44.6 lx	47.7 lx	1000 mm
19.3 lx	19.8 lx	21.2 lx	1500 mm
10.9 lx	11.1 lx	11.9 lx	2000 mm
4.8 lx	5 lx	5.3 lx	3000 mm

Lichtbox

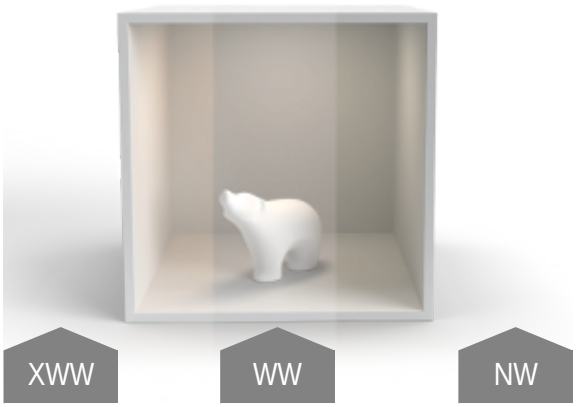

Maßzeichnung / Montage

Leuchte kann in der Länge gekürzt werden

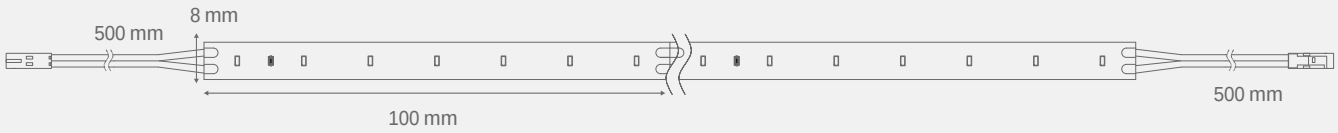

3377056428 - 31

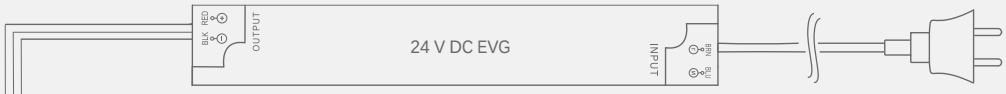

3377056569

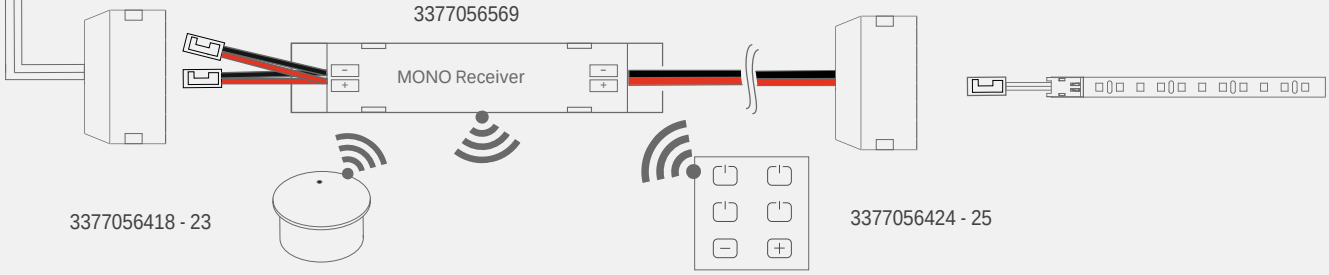

3377056418 - 23

3377056424 - 25

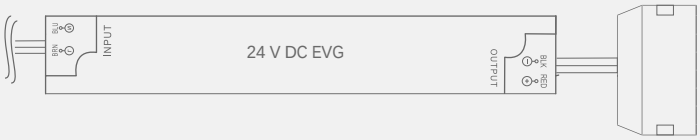

3377056570

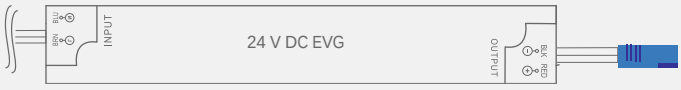

3377056571

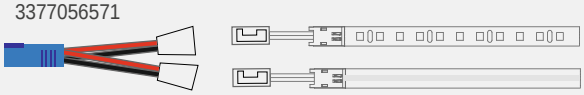

3377056571

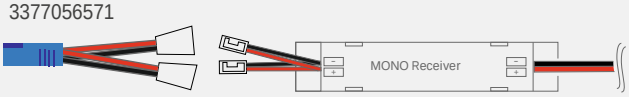

FRAGEN? Unser Service steht Ihnen gerne telefonisch oder per Email zur Verfügung

MONO DIAMOND Serie 10 Watt

Produktvorteile

- Extrarobust dank SMD Micro Chip
- Brillante Farbwiedergabe CRI >90
- Flexibel, selbstklebend
- Beidseitige Zuleitung à 500 mm mit LED Stecker weiß

Anwendung

- Universell verwendbar
- IP 20 für den Innenraum geeignet

Bestellhinweis

- Zur Steuerung 1-Kanal Mono Receiver 3377056569 verwenden.

Produkteigenschaft

- Spannung 24V DC
- 8 mm breites LED Band
- Wahlweise mit 1700K Kerzenlicht, 2700K Extra warmweiß, 3000K warmweiß oder 4000K neutral-weiß verfügbar.
- Steuer- und Dimmbar
- Individuell kürzbar, Teilung alle 50 mm

MONO DIAMOND Serie 10 Watt

	Kerzenlicht	Extra WarmWeiß	
9,6 W Mono LED Stripe 5 m	**3377056450**	**3377056449**	94,20 €

MONO DIAMOND Serie 10 Watt

	WarmWeiß	NeutralWeiß	
9,6 W Mono LED Stripe 5m	**3377056448**	**3377056447**	94,20 €

Zubehör*

Verlängerungskabel 2-polig 2000 mm	**3377056504**	15,24 €
LED Band Anschlusskabel 500 mm	**3377056502**	11,54 €
LED Band Anschlusskabel 2000 mm	**3377056503**	23,80 €
LED Band Verbindungskabel - 2 polig 60 mm	**3377056505**	9,54 €
LED Band zu Band Verbinder	**3377056506**	5,84 €
Adapter IN Stecker weiß - Kupplung blau	**3377056570**	3,84 €
Adapter OUT Stecker weiß - Kupplung blau	**3377056571**	3,84 €

* Weiteres Zubehör im Kapitel Schalttechnik/EVGs und Leitungen

Technische Details

Leuchtentyp:	LED-Anbauleuchte
Beleuchtungsart:	Funktionsbeleuchtung / Akzentbeleuchtung
Betriebsspannung:	24 Volt DC
Lichtfarbe:	Kerzenlicht / ExtraWarmWeiß / WarmWeiß / NeutralWeiß
Farbwiedergabe RA:	> 90
Energieeffizienz:	A++
	500 lm / 1700K
	840 lm / 2700K
	860 lm / 3000K
	900 lm / 4000K
Lebensdauer:	30.000 h (L70)
Leistungsaufnahme:	9,6 W / m
Max. Gesamtlänge am Stück:	5 m
Dimmbar:	Ja
LED-Anzahl:	140 / m
Ausstrahlungswinkel:	70°
Kennzeichen:	c
Schutzart:	IP 20
Zuleitung:	500 mm
Steckverbindung:	LED Stecker weiß
Anschluss an:	LED-Vorschaltgerät oder Mono Receiver

3 Jahre Garantie

Lichtverteilungsdiagramm / 120°

1700K	2700 K	3000 K	4000 K	
916.7 lx	1426 lx	1460 lx	1527.9 lx	250 mm
229.2 lx	356.5 lx	365 lx	382 lx	500 mm
101.9 lx	158.4 lx	162.2 lx	169.8 lx	750 mm
57.3 lx	89.1 lx	91.2 lx	95.5 lx	1000 mm
25.5 lx	39.6 lx	40.6 lx	42.4 lx	1500 mm
14.3 lx	22.3 lx	22.8 lx	23.9 lx	2000 mm
6.4 lx	9.9 lx	10.1 lx	10.6 lx	3000 mm

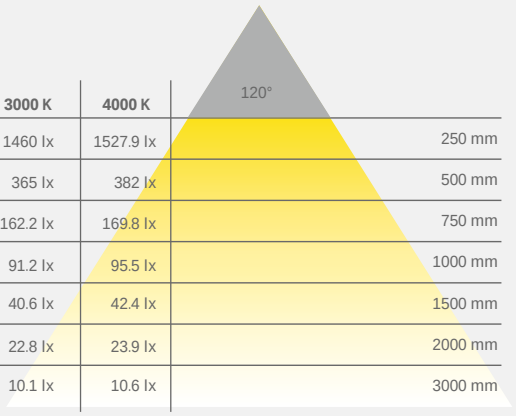

Lichtbox

Maßzeichnung / Montage

Leuchte kann in der Länge gekürzt werden

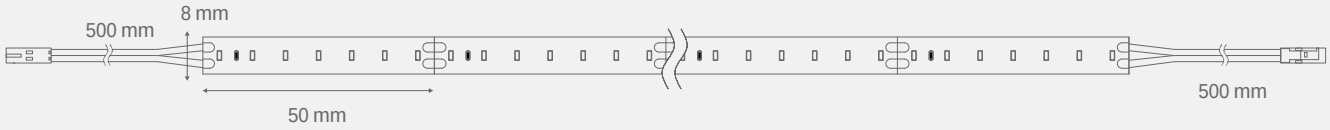

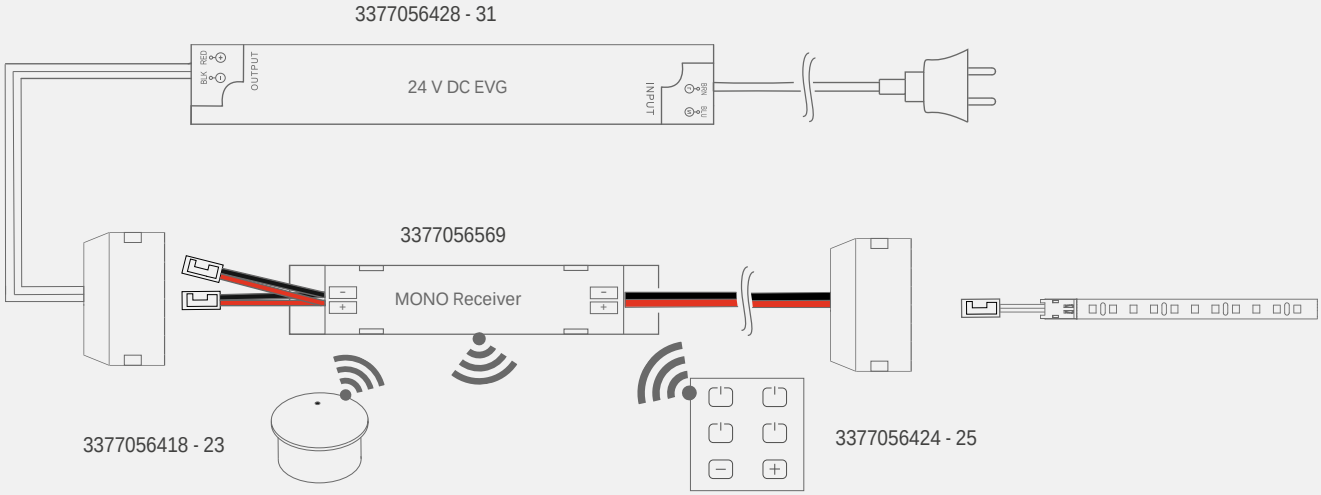

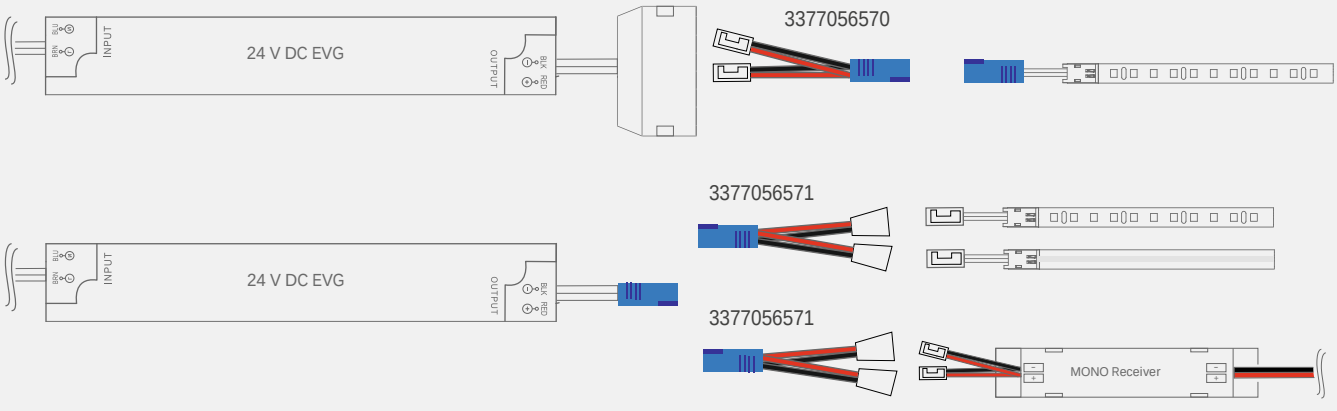

MONO DIAMOND Serie 15 Watt

Produktvorteile

- Extra robust dank SMD Micro Chip
- Brillante Farbwiedergabe CRI >90
- Flexibel, selbstklebend
- Beidseitige Zuleitung à 500 mm mit LED Stecker weiß

Produkteigenschaft

- Spannung 24V DC
- 8 mm breites LED Band
- Wahlweise mit 3000K warmweiß oder 4000K neutralweiß verfügbar.
- Steuer- und dimmbar
- Individuell kürzbar, Teilung alle 50 mm

Anwendung

- Universell verwendbar
- IP 20 für den Innenraum geeignet

Bestellhinweis

- Zur Steuerung 1-Kanal Mono Receiver 3377056569 verwenden.

MONO DIAMOND Serie 15 Watt

	WarmWeiß	NeutralWeiß	
14,4 W Mono LED Stripe 5 m	**3377056451**	**3377056452**	111,30 €

Zubehör*

Verlängerungskabel 2-polig 2000 mm	**3377056504**	15,24 €
LED Band Anschlusskabel 500 mm	**3377056502**	11,54 €
LED Band Anschlusskabel 2000 mm	**3377056503**	23,80 €
LED Band Verbindungskabel - 2 polig 60 mm	**3377056505**	9,54 €
LED Band zu Band Verbinder	**3377056506**	5,84 €
Adapter IN Stecker weiß - Kupplung blau	**3377056570**	3,84 €
Adapter OUT Stecker weiß - Kupplung blau	**3377056571**	3,84 €

* Weiteres Zubehör im Kapitel Schalttechnik/EVGs und Leitungen

Technische Details

Leuchtentyp:	LED-Anbauleuchte
Beleuchtungsart:	Funktionsbeleuchtung / Akzentbeleuchtung
Betriebsspannung:	24 Volt DC
Lichtfarbe:	WarmWeiß / NeutralWeiß
Farbwiedergabe RA:	> 90
Energieeffizienz:	A++
	1100 lm / 3000K
	1180 lm / 4000K
Lebensdauer:	30.000 h (L70)
Leistungsaufnahme:	14,4 W / m
Max. Gesamtlänge am Stück:	5 m
Dimmbar:	Ja
LED-Anzahl:	140 / m
Ausstrahlungswinkel:	120°
Kennzeichen:	c
Schutzart:	IP 20
Zuleitung:	2 x 500 mm
Steckverbindung:	LED Stecker weiß
Anschluss an:	LED-Vorschaltgerät oder Mono Receiver

3 Jahre Garantie

Lichtverteilungsdiagramm / 120°

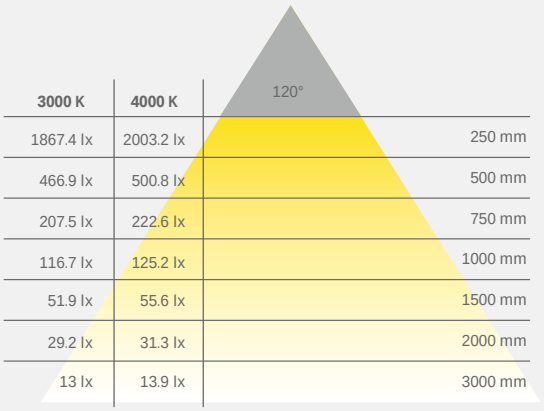

3000 K	4000 K	
1867.4 lx	2003.2 lx	250 mm
466.9 lx	500.8 lx	500 mm
207.5 lx	222.6 lx	750 mm
116.7 lx	125.2 lx	1000 mm
51.9 lx	55.6 lx	1500 mm
29.2 lx	31.3 lx	2000 mm
13 lx	13.9 lx	3000 mm

Lichtbox

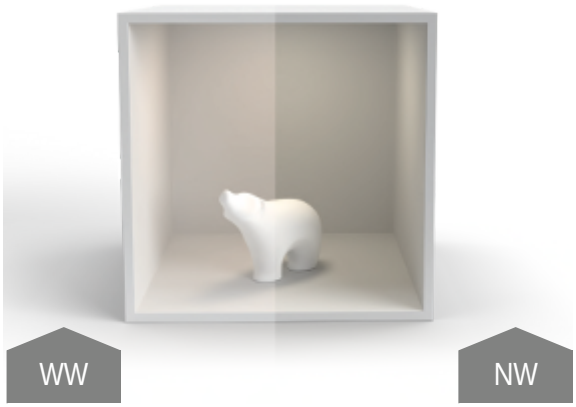

Maßzeichnung / Montage

Leuchte kann in der Länge gekürzt werden

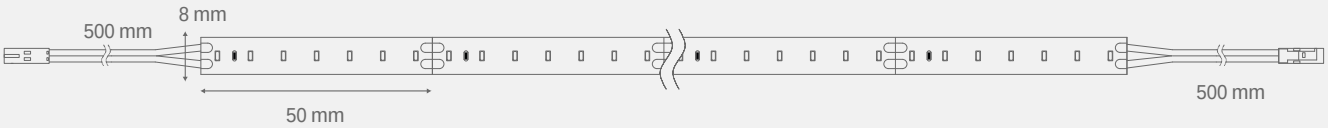

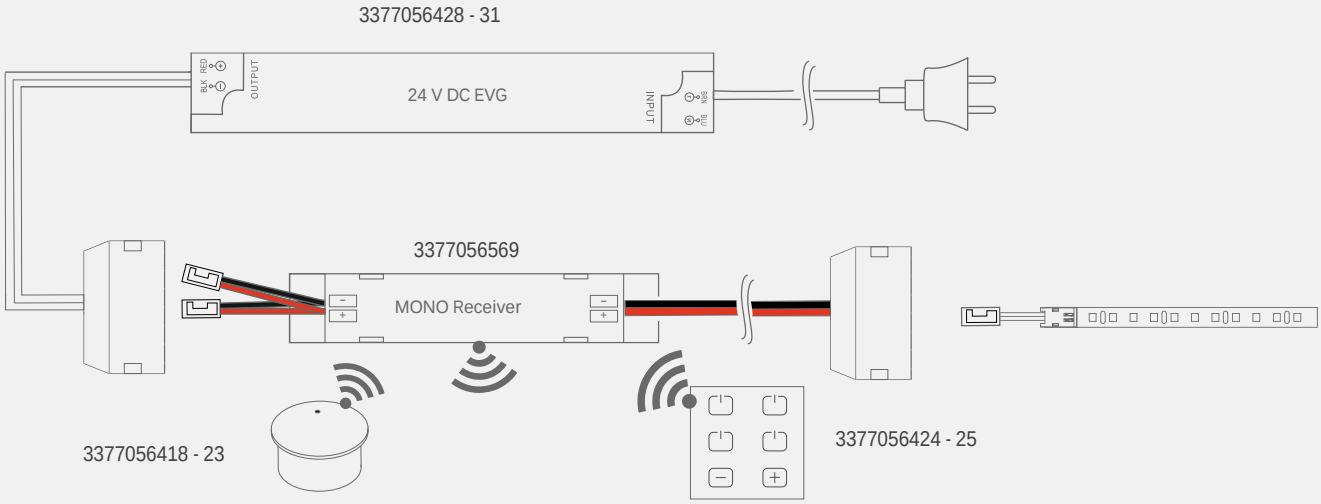

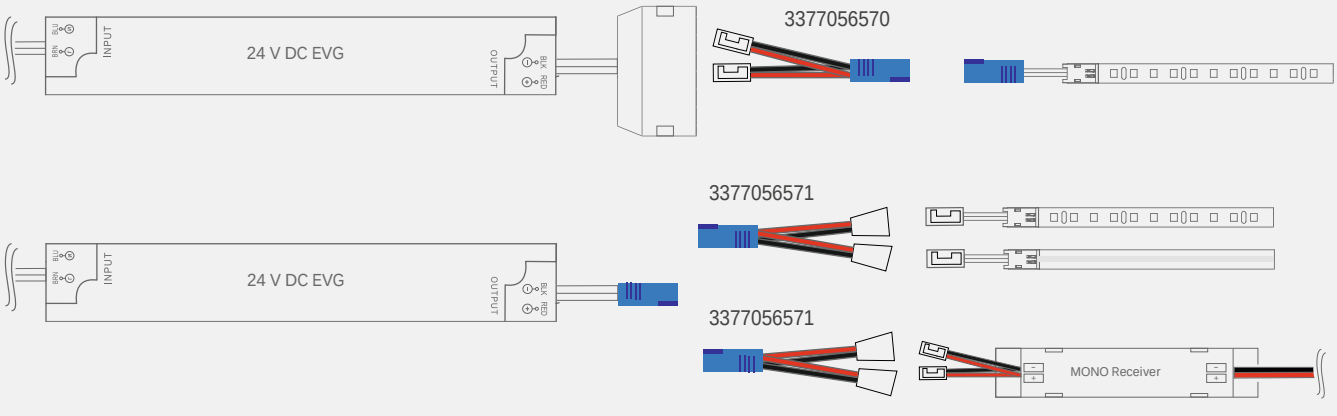

FRAGEN? Unser Service steht Ihnen gerne telefonisch oder per Email zur Verfügung

VarioWhite DIAMOND Serie 10 Watt

Produktvorteile

- Extra robust dank SMD Micro Chip
- Brillante Farbwiedergabe CRI >90
- Flexibel, selbstklebend
- Beidseitige Zuleitung à 500 mm mit VarioWhite LED Stecker

Produkteigenschaft

- Steuer- und dimmbar sowie einstellen der Farbtemperatur zwischen 2700 - 6000 K mittels VarioWhite Receiver
- Individuell kürzbar, Teilung alle 100 mm

Anwendung

- Universell verwendbar
- IP 20 für den Innenraum geeignet

Bestellhinweis

- In Verbindung mit 2-Kanal VarioWhite Receiver (3377056415) zu verwenden!

VarioWhite DIAMOND Serie 10 Watt		
9,6 W VarioWhite Stripe 5 m 2700-6000 K	**3377056438**	133,06 €

Zubehör*		
Verlängerungskab. 3-polig	**3377056510**	8,68 €
Y-Verteiler 200 mm Leitung, Stecker und Verteiler	**3377056513**	6,86 €
6-Fach-Verteilerbox	**3377056514**	9,54 €
LED Band Anschlusskabel	**3377056511**	5,72 €
Slimclip	**3377056512**	9,54 €
Adapter IN Stecker weiß - Kupplung blau	**3377056570**	3,84 €
Adapter OUT Stecker weiß - Kupplung blau	**3377056571**	3,84 €

* Weiteres Zubehör im Kapitel Schalttechnik/EVGs und Leitungen

Technische Details

24V

Leuchtentyp:	LED-Anbauleuchte
Beleuchtungsart:	Funktionsbeleuchtung / Akzentbeleuchtung
Betriebsspannung:	24 Volt DC
Lichtfarbe:	2700 - 6000 K stufenlos einstellbar
Farbwiedergabe RA:	> 90
Energieeffizienz:	A++
	850 lm
Lebensdauer:	35.000 h (L70)
Leistungsaufnahme:	9,6 W / m
Max. Gesamtlänge am Stück:	5 m
Dimmbar:	Ja
LED-Anzahl:	140 / m
Ausstrahlungswinkel:	120°
Kennzeichen:	c 3
Schutzart:	IP 20
Zuleitung:	2 x 500 mm
Steckverbindung:	VarioWhite LED Stecker
Anschluss an:	VarioWhite Receiver

3 Jahre Garantie

Lichtverteilungsdiagramm / 120°

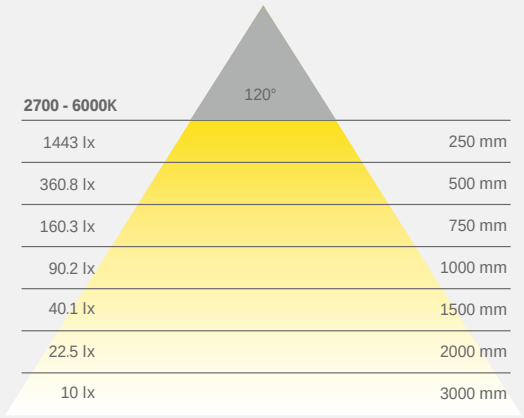

Lichtbox

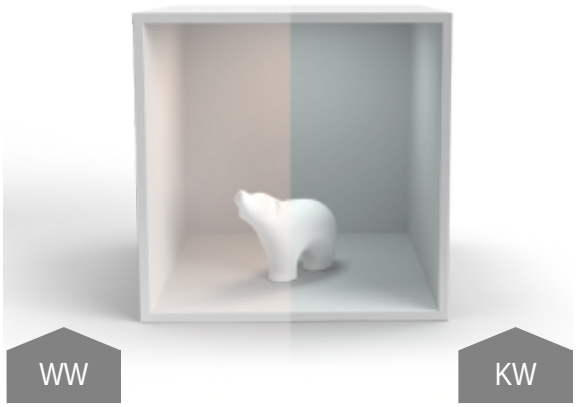

Maßzeichnung / Montage

Leuchte kann in der Länge gekürzt werden

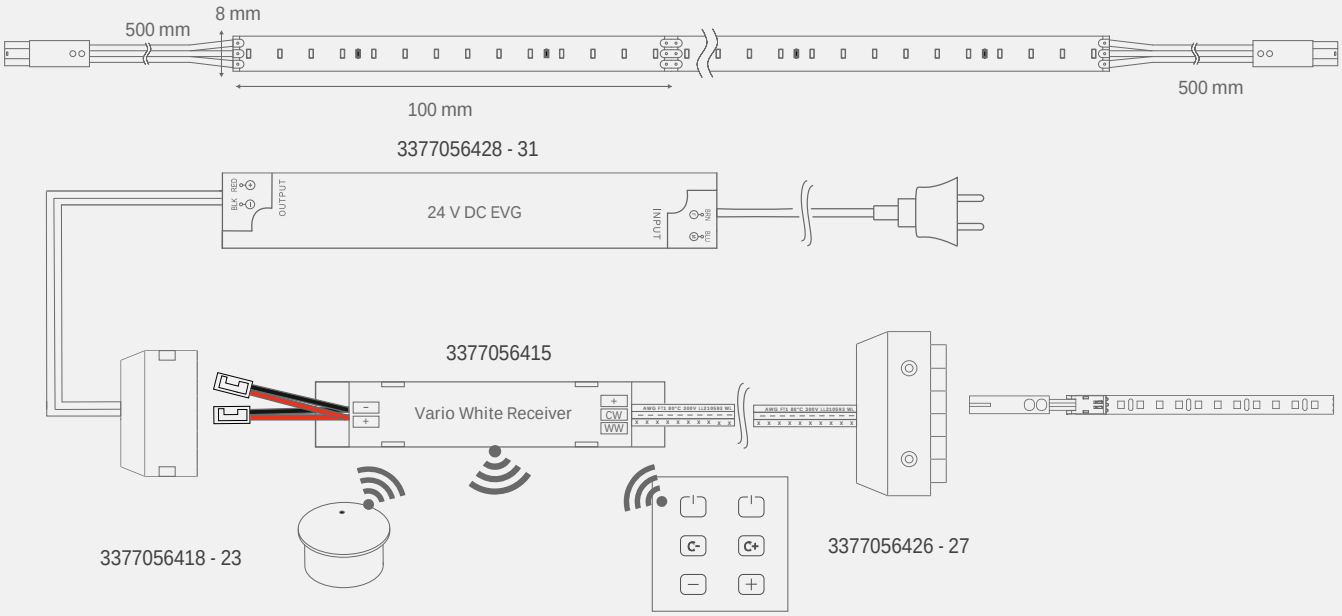

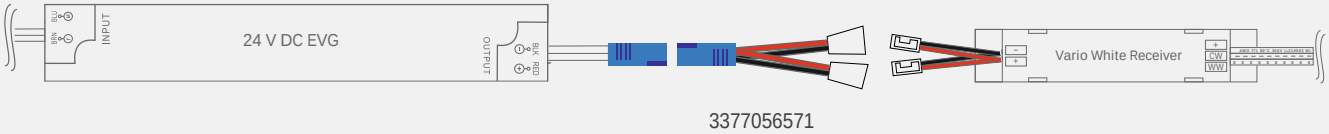

3377056571

VarioWhite DIAMOND Serie 17 Watt

Produktvorteile

- Extra robust dank SMD Micro Chip
- Brillante Farbwiedergabe CRI >90
- Flexibel, selbstklebend
- Beidseitige Zuleitung à 500 mm mit VarioWhite LED Stecker

Produkteigenschaft

- Steuer- und dimmbar sowie einstellen der Farbtemperatur wahlweise zwischen
  1700 - 5000K (3377056440) oder
  2700 - 6000 K (3377056439)
  mittels VarioWhite Receiver
- Individuell kürzbar, Teilung alle 71,4 mm

Anwendung

- Universell verwendbar
- IP 20 für den Innenraum geeignet

Bestellhinweis

- In Verbindung mit 2-Kanal VarioWhite Receiver (3377056415) zu verwenden!

VarioWhite DIAMOND Serie 17 Watt		
16,8 W VarioWhite Stripe 5 m 2700-6000 K	**3377056439**	189,70 €
16,8 W VarioWhite Stripe 5 m 1700-5000 K	**3377056440**	189,70 €

Zubehör*		
Verlängerungskab. 3-polig	**3377056510**	8,68 €
Y-Verteiler 200 mm Leitung, Stecker und Verteiler	**3377056513**	6,86 €
6-Fach-Verteilerbox	**3377056514**	9,54 €
LED Band Anschlusskabel	**3377056511**	5,72 €
Slimclip	**3377056512**	9,54 €
Adapter IN Stecker weiß - Kupplung blau	**3377056570**	3,84 €
Adapter OUT Stecker weiß - Kupplung blau	**3377056571**	3,84 €

* Weiteres Zubehör im Kapitel Schalttechnik/EVGs und Leitungen

Technische Details

24V

Leuchtentyp:	LED-Anbauleuchte
Beleuchtungsart:	Funktionsbeleuchtung / Akzentbeleuchtung
Betriebsspannung:	24 Volt DC
Lichtfarbe:	2700 - 6000 K stufenlos einstellbar
Farbwiedergabe RA:	> 90
Energieeffizienz:	A++
	1250 lm/1700-5000K
	1450 lm/2700-6000K
Lebensdauer:	35.000 h (L70)
Leistungsaufnahme:	16,8 W / m
Max. Gesamtlänge am Stück:	5 m
Dimmbar:	Ja
LED-Anzahl:	196 / m
Ausstrahlungswinkel:	120°
Kennzeichen:	c 3
Schutzart:	IP 20
Zuleitung:	2 x 500 mm
Steckverbindung:	VarioWhite LED Stecker
Anschluss an:	VarioWhite Receiver

3 Jahre Garantie

Lichtverteilungsdiagramm / 120°

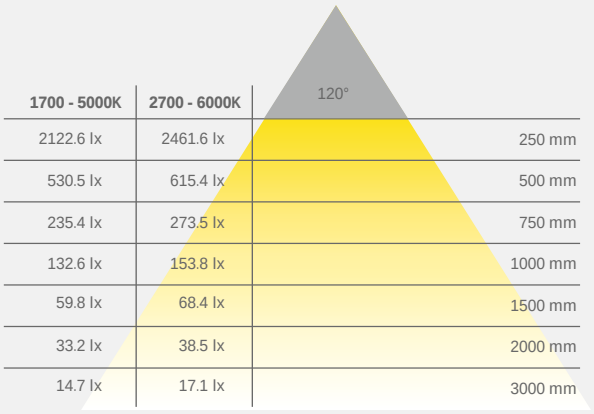

1700 - 5000K	2700 - 6000K	
2122.6 lx	2461.6 lx	250 mm
530.5 lx	615.4 lx	500 mm
235.4 lx	273.5 lx	750 mm
132.6 lx	153.8 lx	1000 mm
59.8 lx	68.4 lx	1500 mm
33.2 lx	38.5 lx	2000 mm
14.7 lx	17.1 lx	3000 mm

Lichtbox

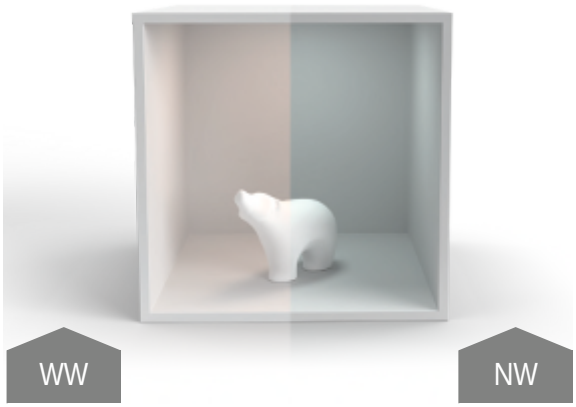

Maßzeichnung / Montage

Leuchte kann in der Länge gekürzt werden

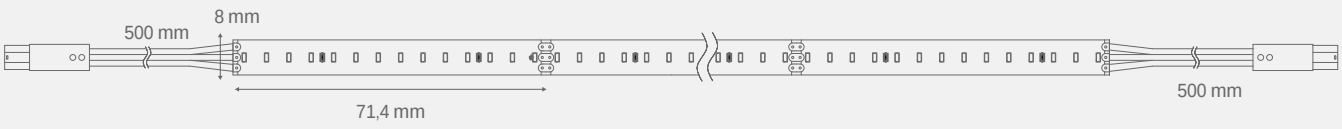

3377056428 - 31

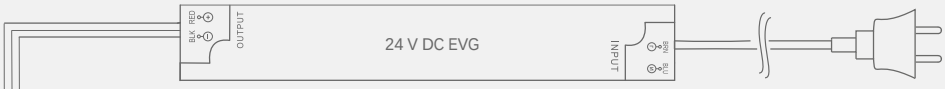

3377056415

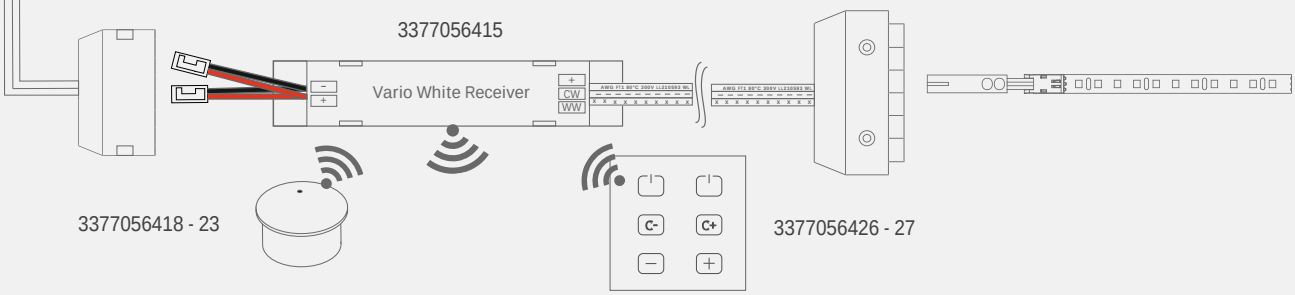

3377056418 - 23

3377056426 - 27

3377056571

VarioWhite DIAMOND Serie 24 Watt

Produktvorteile

- Extra robust dank SMD Micro Chip
- Brillante Farbwiedergabe CRI >90
- Flexibel, selbstklebend
- Beidseitige Zuleitung à 500 mm mit VarioWhite LED Stecker

Produkteigenschaft

- Steuer- und dimmbar sowie einstellen der Farbtemperatur zwischen 2700 - 6000 K mittels VarioWhite Receiver
- Individuell kürzbar, Teilung alle 50 mm

Anwendung

- Universell verwendbar
- IP 20 für den Innenraum geeignet
- In Verbindung mit Aluminumprofile zu verwenden.

Bestellhinweis

- In Verbindung mit 2-Kanal VarioWhite Receiver (3377056415) zu verwenden!

VarioWhite DIAMOND Serie 24 Watt		
24 W VarioWhite Stripe 5 m 2700-6000 K	**3377056441**	237,18 €

Zubehör*		
Verlängerungskab. 3-polig	**3377056510**	8,68 €
Y-Verteiler 200 mm Leitung, Stecker und Verteiler	**3377056513**	6,86 €
6-Fach-Verteilerbox	**3377056514**	9,54 €
LED Band Anschlusskabel	**3377056511**	5,72 €
Slimclip	**3377056512**	9,54 €
Adapter IN Stecker weiß - Kupplung blau	**3377056570**	3,84 €
Adapter OUT Stecker weiß - Kupplung blau	**3377056571**	3,84 €

* Weiteres Zubehör im Kapitel Schalttechnik/EVGs und Leitungen

Technische Details

Leuchtentyp:	LED-Anbauleuchte
Beleuchtungsart:	Funktionsbeleuchtung / Akzentbeleuchtung
Betriebsspannung:	24 Volt DC
Lichtfarbe:	2700 - 6000 K stufenlos einstellbar
Farbwiedergabe RA:	> 95
Energieeffizienz:	A++
	2000 lm
Lebensdauer:	35.000 h (L70)
Leistungsaufnahme:	24,0 W / m
Max. Gesamtlänge am Stück:	5 m
Dimmbar:	Ja
LED-Anzahl:	280 / m
Ausstrahlungswinkel:	120°
Kennzeichen:	c 3
Schutzart:	IP 20
Zuleitung:	2 x 500 mm
Steckverbindung:	VarioWhite LED Stecker
Anschluss an:	VarioWhite Receiver

3 Jahre Garantie

Lichtverteilungsdiagramm / 120°

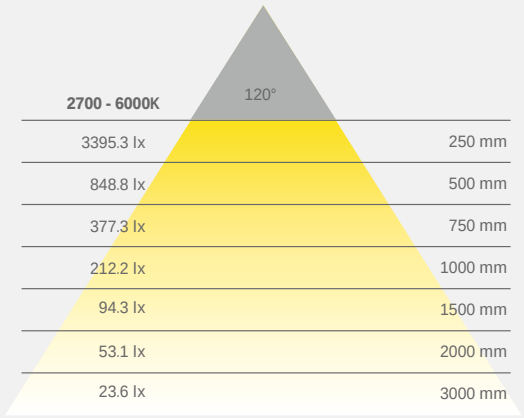

Lichtbox

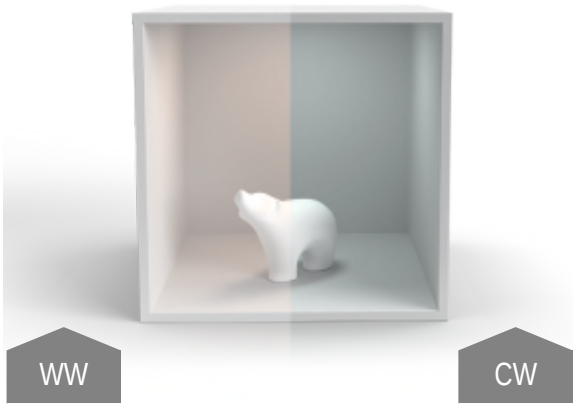

Maßzeichnung / Montage

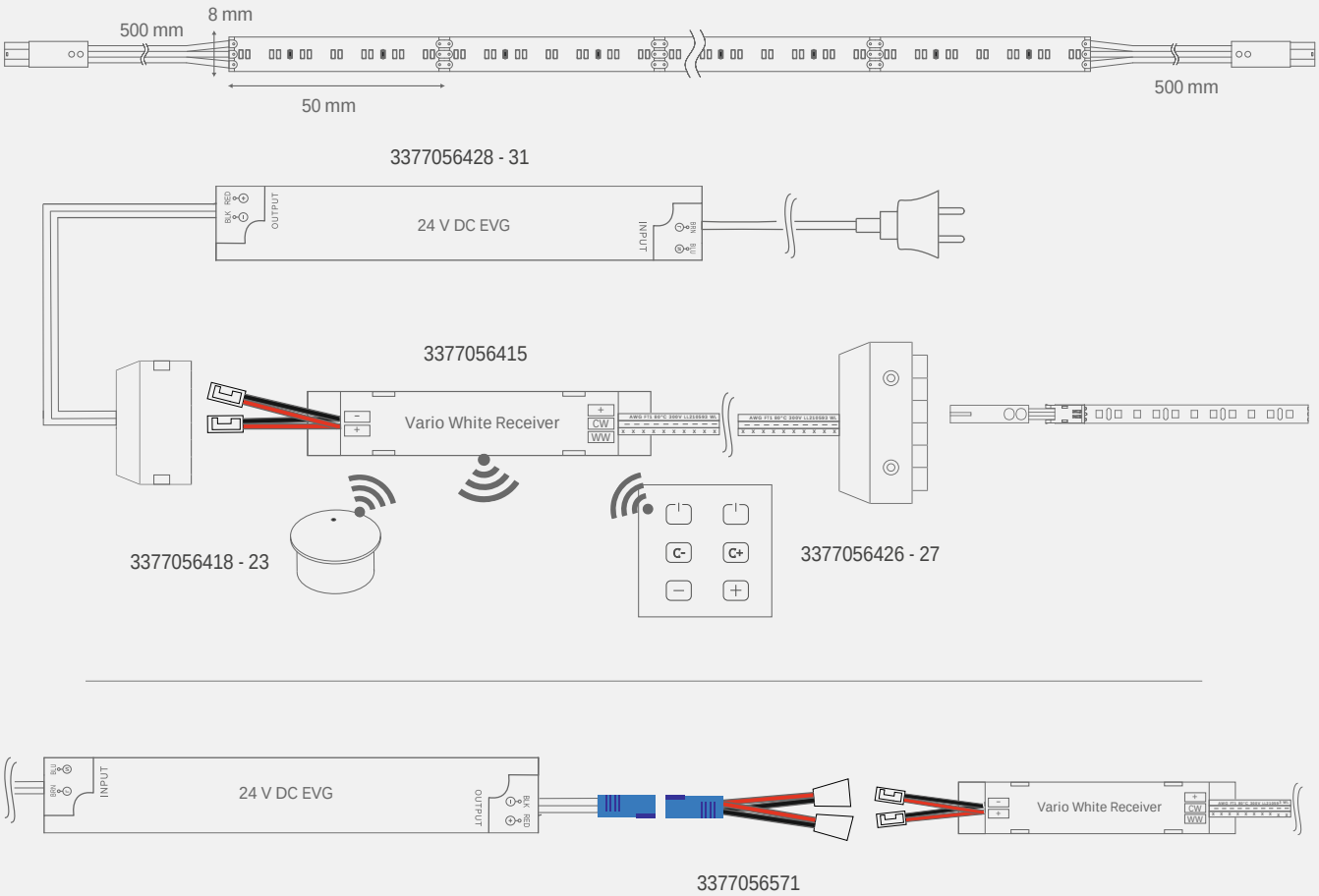

MONO XXL Serie 4 Watt

Produktvorteile

- Bis zu 30 Meter bei einseitiger Stromeinspeisung ohne Abfall der Lichtstärke verwendbar.
- Flexibel, selbstklebend
- Beidseitige Zuleitung mit 500 mm Kabel (2-polig) ohne Steckverbindung

Produkteigenschaft

- Stromspannung: 24V DC
- LED Band Breite: 8 mm
- Wahlweise mit 3000K warmweiß oder 4000K neutralweiß verfügbar.
- Hohe Farbwiedergabe CRI >90
- Steuer- und dimmbar
- Individuell kürzbar, Teilung alle 142,8 mm

Anwendung

- Universell verwendbar
- IP 20 für den Innenraum geeignet
- Lange Beleuchtungsstrecken mit einseitiger Stromeinspeisung

Bestellhinweis

- LED Band ohne Steckverbindung
- Zur Steuerung 1-Kanal Mono Receiver 3377056569 verwenden.

MONO XXL Serie 4 Watt

	WarmWeiß	NeutralWeiß	
4 W Mono LED Stripe 30 m	**3377056453**	**3377056454**	512,08 €

Zubehör*

Verlängerungskabel 2-polig 2000 mm	**3377056504**	15,24 €
LED Band Anschlusskabel 500 mm	**3377056502**	11,54 €
LED Band Anschlusskabel 2000 mm	**3377056503**	23,80 €
LED Band Verbindungskabel - 2 polig 60 mm	**3377056505**	9,54 €
LED Band zu Band Verbinder	**3377056506**	5,84 €
Adapter IN Stecker weiß - Kupplung blau	**3377056570**	3,84 €
Adapter OUT Stecker weiß - Kupplung blau	**3377056571**	3,84 €

* Weiteres Zubehör im Kapitel Schalttechnik/EVGs und Leitungen

Technische Details

24V

Leuchtentyp:	LED-Anbauleuchte
Beleuchtungsart:	Funktionsbeleuchtung / Akzentbeleuchtung
Betriebsspannung:	24 Volt DC
Lichtfarbe:	WarmWeiß / NeutralWeiß /
Farbwiedergabe RA:	> 90
Energieeffizienz:	A+
	370 lm / 3000 K
	420 lm / 4000 K
Lebensdauer:	30.000 h (L70)
Leistungsaufnahme:	4 W / m
Max. Gesamtlänge am Stück:	30 m
Dimmbar:	Ja
LED-Anzahl:	42 / m
Ausstrahlungswinkel:	120°
Kennzeichen:	c
Schutzart:	IP 20
Zuleitung:	2 x 500 mm
Steckverbindung:	Lüsterklemmen Kupplung mit 2 LED Stecker Weiß
Anschluss an:	LED-Vorschaltgerät 1-Kanal Mono Receiver

3 Jahre Garantie

Lichtverteilungsdiagramm / 120°

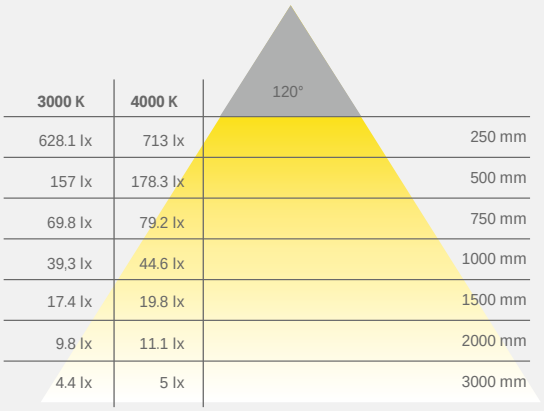

3000 K	4000 K	
628.1 lx	713 lx	250 mm
157 lx	178.3 lx	500 mm
69.8 lx	79.2 lx	750 mm
39,3 lx	44.6 lx	1000 mm
17.4 lx	19.8 lx	1500 mm
9.8 lx	11.1 lx	2000 mm
4.4 lx	5 lx	3000 mm

Lichtbox

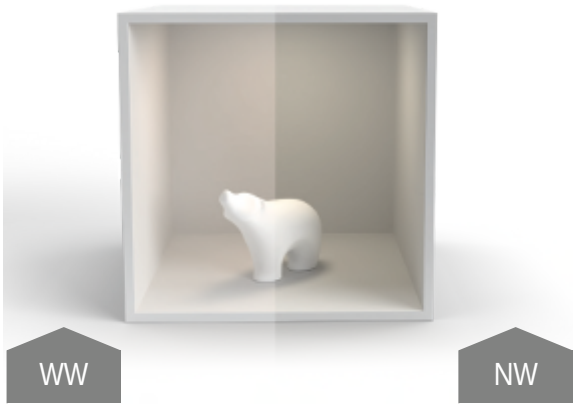

Maßzeichnung / Montage

Leuchte kann in der Länge gekürzt werden

Steckerfertiger Anschluss mit Lüsterklemmen Kupplung
ab 75 Watt sind beide LED Anschlussstecker zu verwenden!

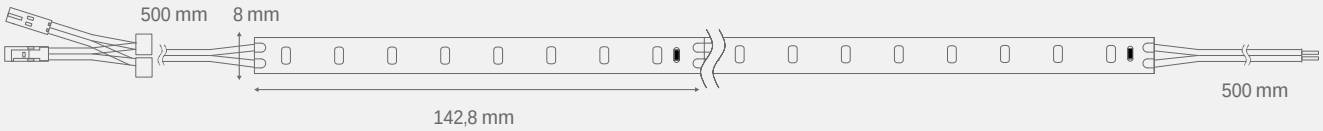

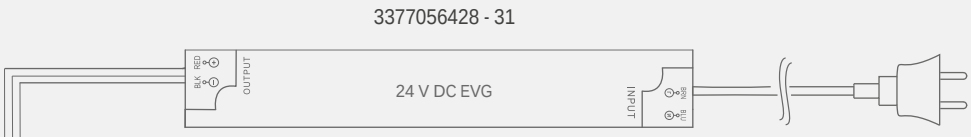

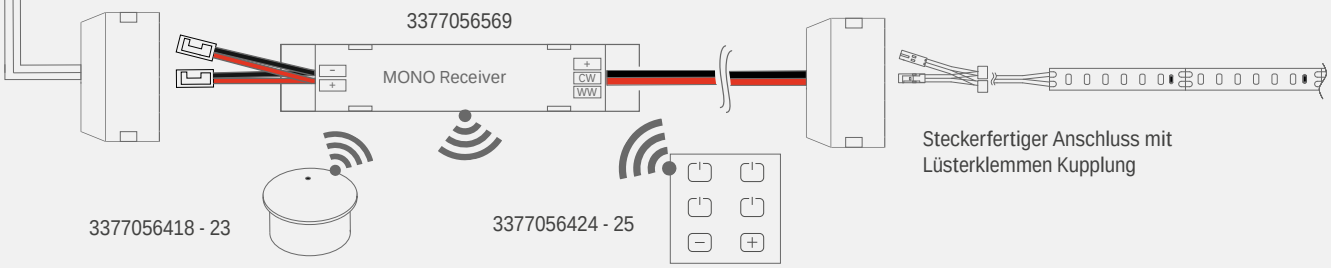

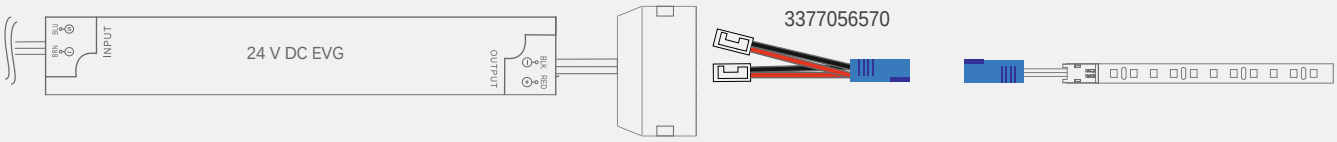

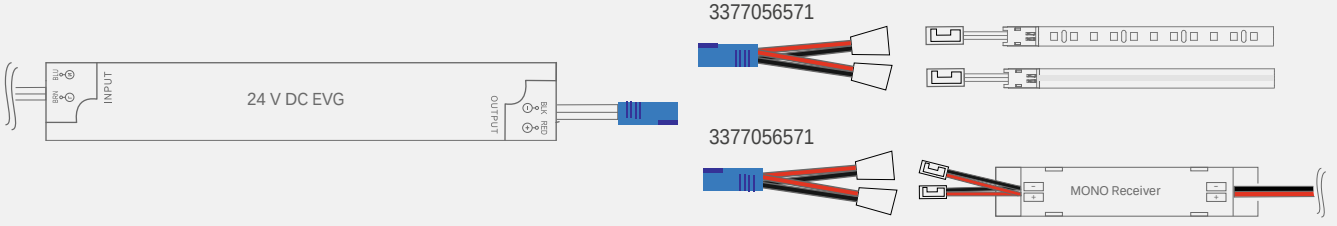

FRAGEN? Unser Service steht Ihnen gerne telefonisch oder per Email zur Verfügung

MONO XXL Serie 6 Watt

Produktvorteile

- Bis zu 20 Meter bei einseitiger Stromeinspeisung ohne Abfall der Lichtstärke verwendbar.
- Flexibel, selbstklebend
- Beidseitige Zuleitung mit 500 mm Kabel (2-polig) ohne Steckverbindung

Produkteigenschaft

- Stromspannung: 24V DC
- LED Band Breite: 8 mm
- Wahlweise mit 3000K WarmWeiß oder 4000K NeutralWeiß verfügbar.
- Hohe Farbwiedergabe CRI >90
- Steuer- und dimmbar
- Individuell kürzbar, Teilung alle 71,4 mm

Anwendung

- Universell verwendbar
- IP 20 für den Innenraum geeignet
- Lange Beleuchtungsstrecken mit einseitiger Stromeinspeisung

Bestellhinweis

- LED Band ohne Steckverbindung
- Zur Steuerung 1-Kanal Mono Receiver 3377056569 verwenden.

MONO XXL Serie 6 Watt

	WarmWeiß	NeutralWeiß	
6 W Mono LED Stripe 20 m	**3377056455**	**3377056456**	398,06 €

Zubehör*

Verlängerungskabel 2-polig 2000 mm	**3377056504**	15,24 €
LED Band Anschlusskabel 500 mm	**3377056502**	11,54 €
LED Band Anschlusskabel 2000 mm	**3377056503**	23,80 €
LED Band Verbindungskabel - 2 polig 60 mm	**3377056505**	9,54 €
LED Band zu Band Verbinder	**3377056506**	5,84 €
Adapter IN Stecker weiß - Kupplung blau	**3377056570**	3,84 €
Adapter OUT Stecker weiß - Kupplung blau	**3377056571**	3,84 €

* Weiteres Zubehör im Kapitel Schalttechnik/EVGs und Leitungen

Technische Details

Leuchtentyp:	LED-Anbauleuchte
Beleuchtungsart:	Funktionsbeleuchtung / Akzentbeleuchtung
Betriebsspannung:	24 Volt DC
Lichtfarbe:	WarmWeiß / NeutralWeiß /
Farbwiedergabe RA:	> 90
Energieeffizienz:	A+
	570 lm / 3000 K
	640 lm / 4000 K
Lebensdauer:	30.000 h (L70)
Leistungsaufnahme:	6 W / m
Max. Gesamtlänge am Stück:	20 m
Dimmbar:	Ja
LED-Anzahl:	84 / m
Ausstrahlungswinkel:	120°
Kennzeichen:	c
Schutzart:	IP 20
Zuleitung:	2 x 500 mm
Steckverbindung:	Lüsterklemmen Kupplung mit 2 LED Stecker weiß
Anschluss an:	LED-Vorschaltgerät 1-Kanal Mono Receiver

3 Jahre Garantie

Lichtverteilungsdiagramm / 120°

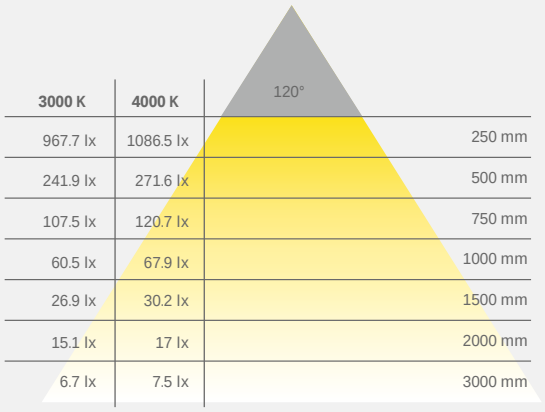

3000 K	4000 K	
967.7 lx	1086.5 lx	250 mm
241.9 lx	271.6 lx	500 mm
107.5 lx	120.7 lx	750 mm
60.5 lx	67.9 lx	1000 mm
26.9 lx	30.2 lx	1500 mm
15.1 lx	17 lx	2000 mm
6.7 lx	7.5 lx	3000 mm

Lichtbox

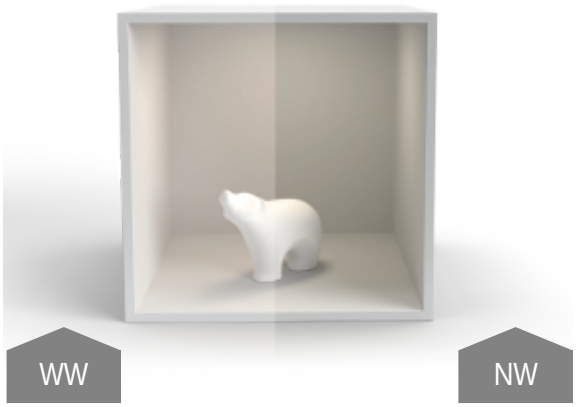

Maßzeichnung / Montage

Leuchte kann in der Länge gekürzt werden

Steckerfertiger Anschluss mit Lüsterklemmen Kupplung
ab 75 Watt sind beide LED Anschlussstecker zu verwenden!

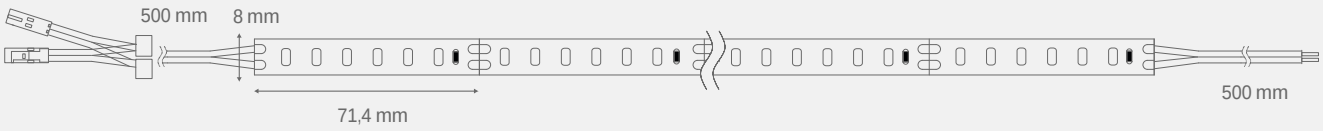

3377056428 - 31

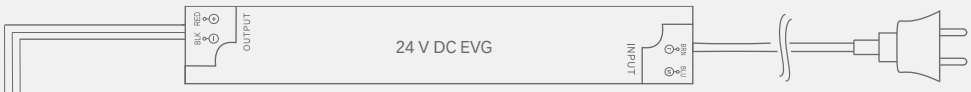

3377056569

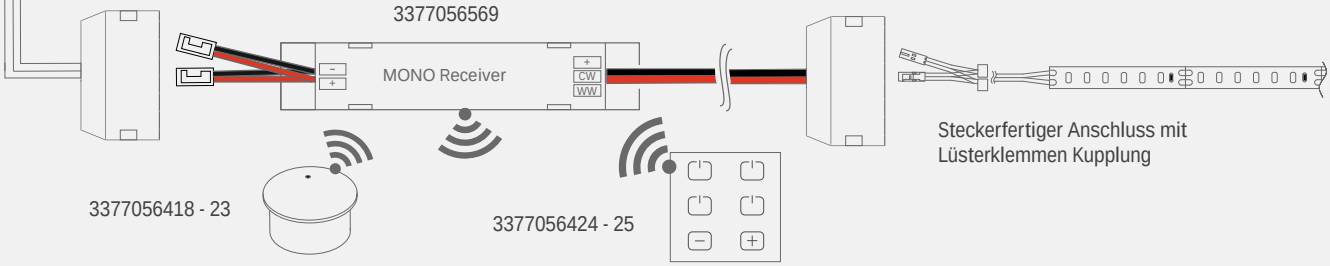

Steckerfertiger Anschluss mit
Lüsterklemmen Kupplung

3377056418 - 23

3377056424 - 25

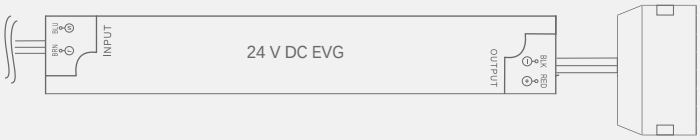

3377056570

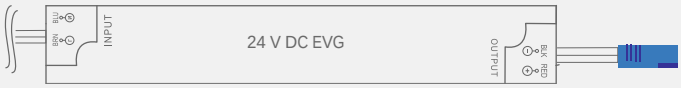

3377056571

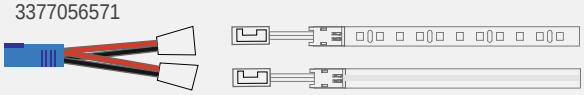

3377056571

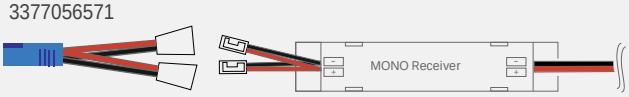

FRAGEN? Unser Service steht Ihnen gerne telefonisch oder per Email zur Verfügung

MONO XXL Serie 10 Watt

Produktvorteile

- Bis zu 15 Meter bei einseitiger Stromeinspeisung ohne Abfall der Lichtstärke verwendbar.
- Flexibel, selbstklebend
- Beidseitige Zuleitung mit 500 mm Kabel (2-polig) ohne Steckverbindung

Produkteigenschaft

- Stromspannung: 24V DC
- LED Band Breite: 8 mm
- Wahlweise mit 3000K WarmWeiß oder 4000K NeutralWeiß verfügbar.
- Hohe Farbwiedergabe CRI >90
- Steuer- und dimmbar
- Individuell kürzbar, Teilung alle 71,4 mm

Anwendung

- Universell verwendbar
- IP 20 für den Innenraum geeignet
- Lange Beleuchtungsstrecken mit einseitiger Stromeinspeisung

Bestellhinweis

- LED Band ohne Steckverbindung
- Zur Steuerung 1-Kanal Mono Receiver 3377056569 verwenden.

MONO XXL Serie 10 Watt

	WarmWeiß	NeutralWeiß	
10 W Mono LED Stripe 15 m	**3377056457**	**3377056458**	341,06 €

Zubehör*

Verlängerungskabel 2-polig 2000 mm	**3377056504**	15,24 €
LED Band Anschlusskabel 500 mm	**3377056502**	11,54 €
LED Band Anschlusskabel 2000 mm	**3377056503**	23,80 €
LED Band Verbindungskabel - 2 polig 60 mm	**3377056505**	9,54 €
LED Band zu Band Verbinder	**3377056506**	5,84 €
Adapter IN Stecker weiß - Kupplung blau	**3377056570**	3,84 €
Adapter OUT Stecker weiß - Kupplung blau	**3377056571**	3,84 €

* Weiteres Zubehör im Kapitel Schalttechnik/EVGs und Leitungen

Technische Details

24V

Leuchtentyp:	LED-Anbauleuchte
Beleuchtungsart:	Funktionsbeleuchtung / Akzentbeleuchtung
Betriebsspannung:	24 Volt DC
Lichtfarbe:	WarmWeiß / NeutralWeiß /
Farbwiedergabe RA:	> 90
Energieeffizienz:	A+ 950 lm / 3000 K 1050 lm / 4000 K
Lebensdauer:	30.000 h (L70)
Leistungsaufnahme:	10 W / m
Max. Gesamtlänge am Stück:	15 m
Dimmbar:	Ja
LED-Anzahl:	84 / m
Ausstrahlungswinkel:	120°
Kennzeichen:	c
Schutzart:	IP 20
Zuleitung:	2 x 500 mm
Steckverbindung:	Lüsterklemmen Kupplung mit 2 LED Stecker Weiß
Anschluss an:	LED-Vorschaltgerät 1-Kanal Mono Receiver

3 Jahre Garantie

Lichtverteilungsdiagramm / 120°

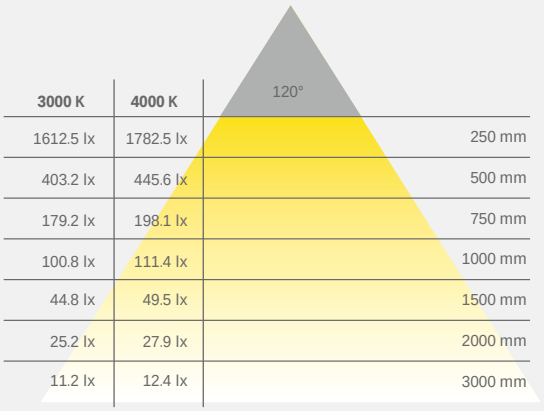

3000 K	4000 K	
1612.5 lx	1782.5 lx	250 mm
403.2 lx	445.6 lx	500 mm
179.2 lx	198.1 lx	750 mm
100.8 lx	111.4 lx	1000 mm
44.8 lx	49.5 lx	1500 mm
25.2 lx	27.9 lx	2000 mm
11.2 lx	12.4 lx	3000 mm

Lichtbox

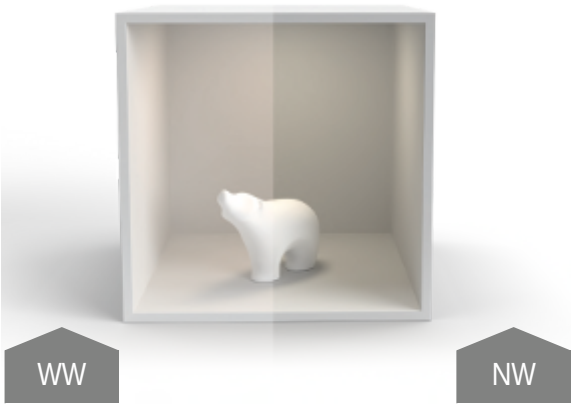

Maßzeichnung / Montage

Leuchte kann in der Länge gekürzt werden

Steckerfertiger Anschluss mit Lüsterklemmen Kupplung
ab 75 Watt sind beide LED Anschlussstecker zu verwenden!

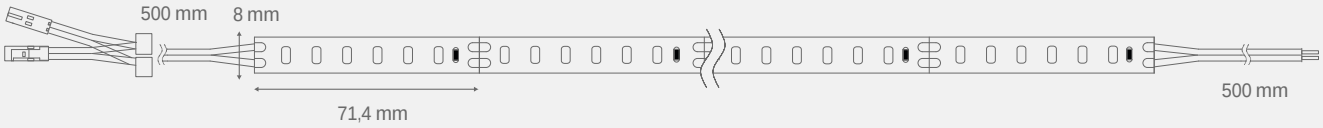

3377056428 - 31

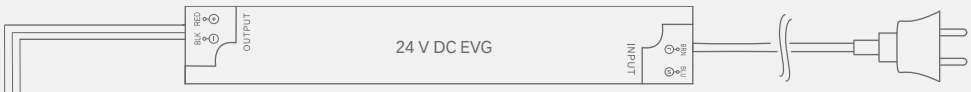

3377056569

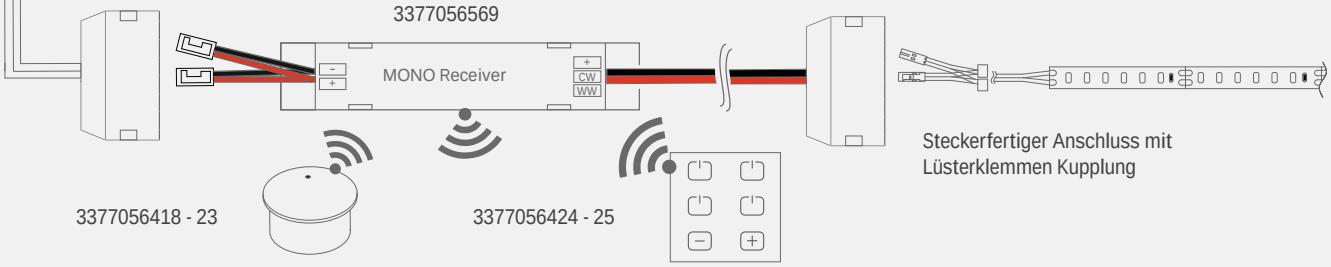

Steckerfertiger Anschluss mit
Lüsterklemmen Kupplung

3377056418 - 23

3377056424 - 25

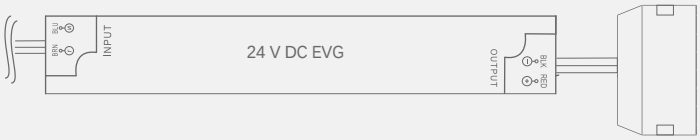

3377056570

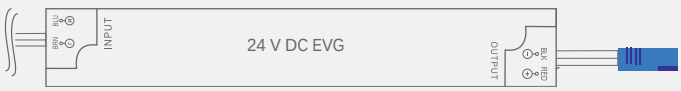

3377056571

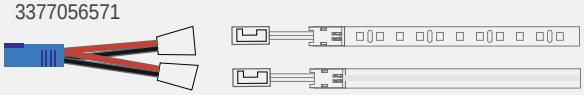

3377056571

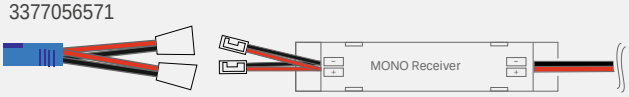

FRAGEN? Unser Service steht Ihnen gerne telefonisch oder per Email zur Verfügung

MONO XXL Serie 15 Watt

Produktvorteile

- Bis zu 10 Meter bei einseitiger Stromeinspeisung ohne Abfall der Lichtstärke verwendbar.
- Flexibel, selbstklebend
- Beidseitige Zuleitung mit 500 mm Kabel (2-polig) ohne Steckverbindung

Produkteigenschaft

- Stromspannung: 24V DC
- LED Band Breite: 8 mm
- Wahlweise mit 3000K warmweiß oder 4000K neutralweiß verfügbar.
- Hohe Farbwiedergabe CRI >90
- Steuer- und dimmbar
- Individuell kürzbar, Teilung alle 71,4 mm

Anwendung

- Universell verwendbar
- IP 20 für den Innenraum geeignet
- Lange Beleuchtungsstrecken mit einseitiger Stromeinspeisung

Bestellhinweis

- LED Band ohne Steckverbindung
- Zur Steuerung 1-Kanal Mono Receiver 3377056569 verwenden.

MONO XXL Serie 15 Watt

	WarmWeiß	NeutralWeiß	
15 W Mono LED Stripe 10 m	**3377056459**	**3377056460**	265,22 €

Zubehör*

Verlängerungskabel 2-polig 2000 mm	**3377056504**	15,24 €
LED Band Anschlusskabel 500 mm	**3377056502**	11,54 €
LED Band Anschlusskabel 2000 mm	**3377056503**	23,80 €
LED Band Verbindungskabel - 2 polig 60 mm	**3377056505**	9,54 €
LED Band zu Band Verbinder	**3377056506**	5,84 €
Adapter IN Stecker weiß - Kupplung blau	**3377056570**	3,84 €
Adapter OUT Stecker weiß - Kupplung blau	**3377056571**	3,84 €

* Weiteres Zubehör im Kapitel Schalttechnik/EVGs und Leitungen

Technische Details

Leuchtentyp:	LED-Anbauleuchte
Beleuchtungsart:	Funktionsbeleuchtung / Akzentbeleuchtung
Betriebsspannung:	24 Volt DC
Lichtfarbe:	WarmWeiß / NeutralWeiß /
Farbwiedergabe RA:	> 90
Energieeffizienz:	A+
	1400 lm / 3000K
	1550 lm / 4000K
Lebensdauer:	30.000 h (L70)
Leistungsaufnahme:	15 W / m
Max. Gesamtlänge am Stück:	10 m
Dimmbar:	Ja
LED-Anzahl:	84 / m
Ausstrahlungswinkel:	110°
Kennzeichen:	c
Schutzart:	IP 20
Zuleitung:	2x 500 mm
Steckverbindung:	Lüsterklemmen Kupplung mit 2 LED Stecker Weiß
Anschluss an:	LED-Vorschaltgerät 1-Kanal Mono Receiver

3 Jahre Garantie

Lichtverteilungsdiagramm / 120°

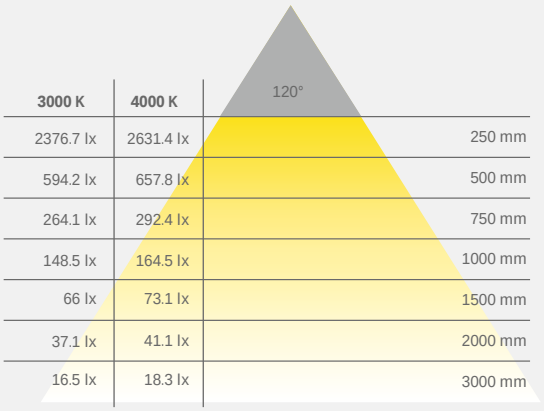

3000 K	4000 K	
2376.7 lx	2631.4 lx	250 mm
594.2 lx	657.8 lx	500 mm
264.1 lx	292.4 lx	750 mm
148.5 lx	164.5 lx	1000 mm
66 lx	73.1 lx	1500 mm
37.1 lx	41.1 lx	2000 mm
16.5 lx	18.3 lx	3000 mm

Lichtbox

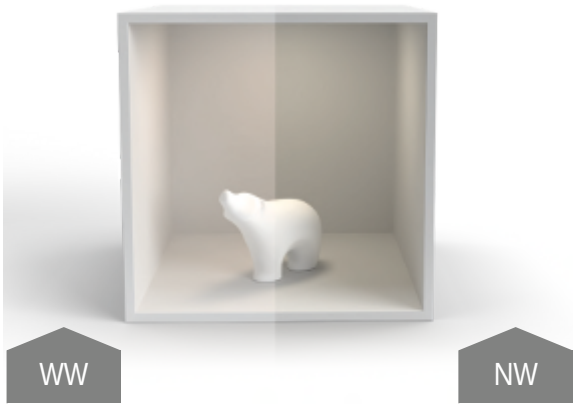

Maßzeichnung / Montage

Leuchte kann in der Länge gekürzt werden

Steckerfertiger Anschluss mit Lüsterklemmen Kupplung
ab 75 Watt sind beide LED Anschlussstecker zu verwenden!

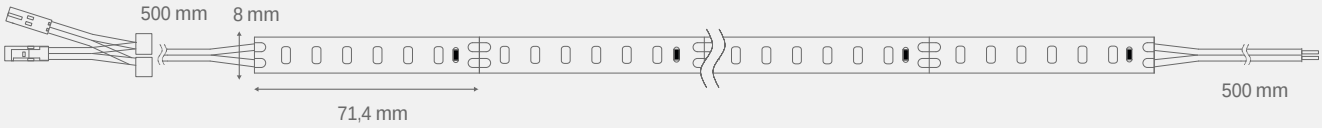

3377056428 - 31

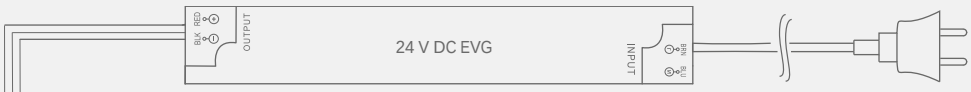

3377056569

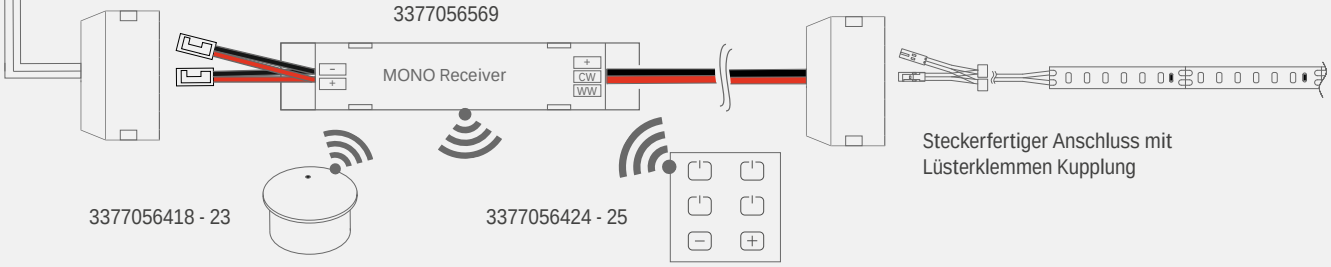

Steckerfertiger Anschluss mit
Lüsterklemmen Kupplung

3377056418 - 23

3377056424 - 25

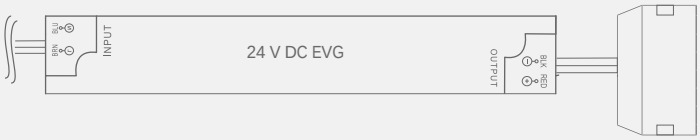

3377056570

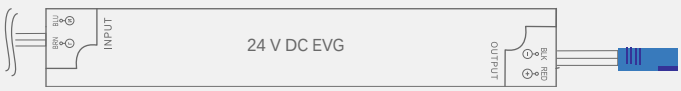

3377056571

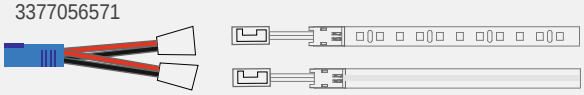

3377056571

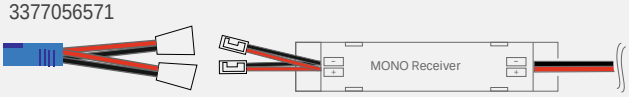

FRAGEN? Unser Service steht Ihnen gerne telefonisch oder per Email zur Verfügung

MONO Flexline 9,6 Watt

Produktvorteile

- Silikonprofil mit 8 mm breitem MONO Diamond LED Band - 9,6 Watt
- 500 mm Leitung mit VarioWhite LED Stecker
- Steuer- und dimmbar
- Farbtemperatur wahlweise 3000K WarmWeiß oder 4000K NeutralWeiß
- Hohe Farbwiedergabe CRI>95

Anwendung

- Einbau mit 6 x 12 mm oder als Aufbaulösung mit Flexline Befestigungsklammern.
- Empfohlener Biegeradius ab 6 mm

Bestellhinweis

- Zur Steuerung 1-Kanal Mono Receiver 3377056569 verwenden.

Produkteigenschaft

- 8 vordefinierte Längen verfügbar
- Individuell kürzbar, Teilung alle 50 mm

MONO Flexline 9,6 Watt

	WarmWeiß	NeutralWeiß	
Flexline 9,6 W Mono 450 mm	**3377056466**	**3377056474**	25,78 €
Flexline 9,6 W Mono 600 mm	**3377056467**	**3377056475**	31,48 €
Flexline 9,6 W Mono 900 mm	**3377056468**	**3377056476**	38,04 €
Flexline 9,6 W Mono 1200 mm	**3377056469**	**3377056477**	45,74 €
Flexline 9,6 W Mono 1500 mm	**3377056470**	**3377056478**	54,30 €
Flexline 9,6 W Mono 2000 mm	**3377056471**	**3377056479**	68,54 €
Flexline 9,6 W Mono 2500 mm	**3377056472**	**3377056480**	82,80 €
Flexline 9,6 W Mono 3000 mm	**3377056473**	**3377056481**	97,06 €

Zubehör*

Verlängerungskabel 2-polig 2000 mm	**3377056504**	15,24 €
LED Band Anschlusskabel 500 mm	**3377056502**	11,54 €
LED Band Anschlusskabel 2000 mm	**3377056503**	23,80 €
LED Band Verbindungskabel - 2 polig 60 mm	**3377056505**	9,54 €
LED Band zu Band Verbinder	**3377056506**	5,84 €
Adapter IN Stecker weiß - Kupplung blau	**3377056570**	3,84 €
Adapter OUT Stecker weiß - Kupplung blau	**3377056571**	3,84 €

* Weiteres Zubehör im Kapitel Schalttechnik/EVGs und Leitungen

Technische Details

Leuchtentyp:	LED-Anbauleuchte
Beleuchtungsart:	Funktionsbeleuchtung / Akzentbeleuchtung
Betriebsspannung:	24 Volt DC
Lichtfarbe:	WarmWeiß / NeutralWeiß
Farbwiedergabe RA:	> 95
Energieeffizienz:	A++ 287 lm / 3000K 300 lm / 4000K
Lebensdauer:	30.000 h (L70)
Leistungsaufnahme:	9,6 W / m
Max. Gesamtlänge am Stück:	3 m
Dimmbar:	Ja
LED-Anzahl:	140 / m
Ausstrahlungswinkel:	70°
Kennzeichen:	c
Schutzart:	IP 65
Zuleitung:	500 mm
Steckverbindung:	LED Stecker weiß
Anschluss an:	LED-Vorschaltgerät 1-Kanal Mono Receiver

3 Jahre Garantie

Lichtverteilungsdiagramm / 110°

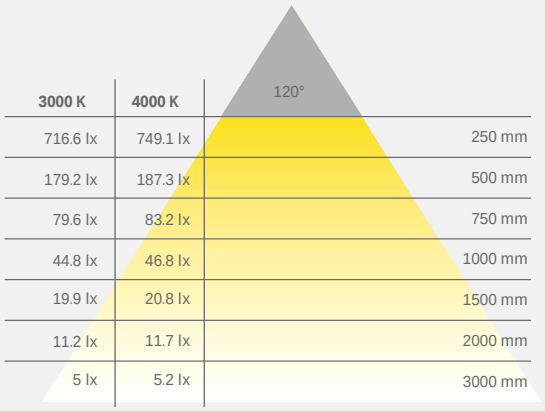

3000 K	4000 K	
716.6 lx	749.1 lx	250 mm
179.2 lx	187.3 lx	500 mm
79.6 lx	83.2 lx	750 mm
44.8 lx	46.8 lx	1000 mm
19.9 lx	20.8 lx	1500 mm
11.2 lx	11.7 lx	2000 mm
5 lx	5.2 lx	3000 mm

Lichtbox

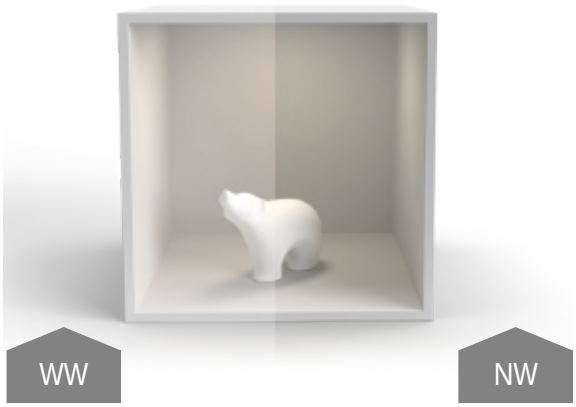

Maßzeichnung / Montage

Leuchte kann in der Länge gekürzt werden

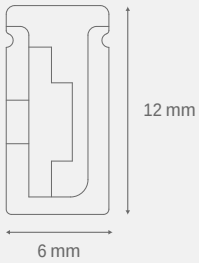

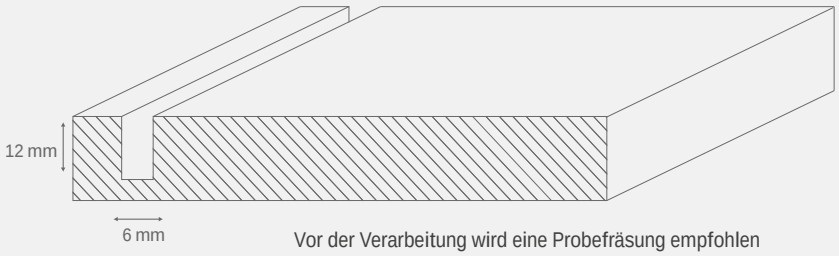

Vor der Verarbeitung wird eine Probefräsung empfohlen

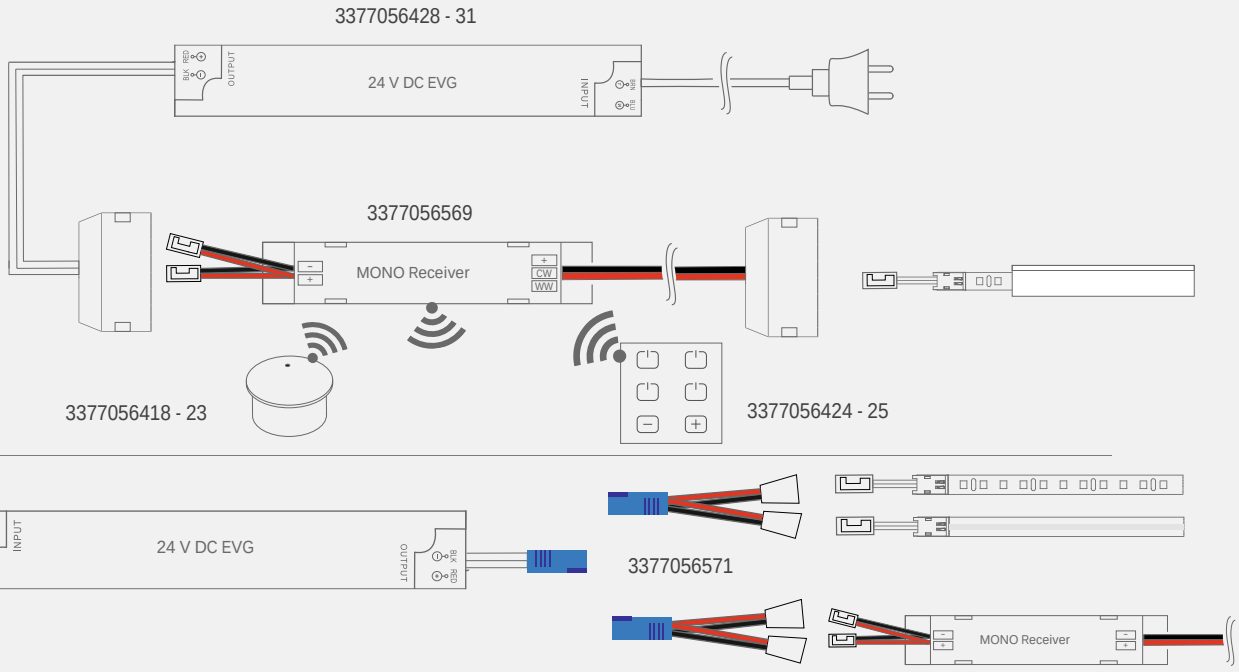

Flexline Montageklammern

10 Stück Aufbau Montageklammern für 6 mm breite Flexline
inkl. Montageschrauben

Flexline Montageklammern		
Flexline Montageklammern	**3377056498**	6,86 €

FRAGEN? Unser Service steht Ihnen gerne telefonisch oder per Email zur Verfügung

VarioWhite Flexline 16,8 Watt

Produktvorteile

- Silikonprofil mit 8 mm breitem VarioWhite LED Band - 16,8 Watt
- 500 mm Leitung mit VarioWhite LED Stecker
- Steuer- und dimmbar sowie einstellen der Farbtemperatur zwischen 2700 - 6000 K mittels VarioWhite Receiver
- Hohe Farbwiedergabe CRI>95

Anwendung

- Einbau mit 6 x 12 mm oder als Aufbaulösung mit Flexline Befestigungsklammern.
- Empfohlener Biegeradius ab 6 mm

Bestellhinweis

- In Verbindung mit 2-Kanal VarioWhite Receiver (3377056415) zu verwenden!

Produkteigenschaft

- 8 vordefinierte Längen verfügbar
- Individuell kürzbar, Teilung alle 71,4 mm

VarioWhite Flexline 16,8 Watt

	2700-6000K	
Flexline 17 W VarioWhite 450 mm	**3377056482**	34,34 €
Flexline 17 W VarioWhite 600 mm	**3377056483**	42,90 €
Flexline 17 W VarioWhite 900 mm	**3377056484**	59,98 €
Flexline 17 W VarioWhite 1200 mm	**3377056485**	77,10 €
Flexline 17 W VarioWhite 1500 mm	**3377056486**	94,20 €
Flexline 17 W VarioWhite 2000 mm	**3377056487**	117,00 €
Flexline 17 W VarioWhite 2500 mm	**3377056488**	142,66 €
Flexline 17 W VarioWhite 3000 mm	**3377056489**	170,02 €

Zubehör*

Verlängerungskab. 3-polig	**3377056510**	8,68 €
Y-Verteiler 200 mm Leitung, Stecker und Verteiler	**3377056513**	6,86 €
6-Fach-Verteilerbox	**3377056514**	9,54 €
LED Band Anschlusskabel	**3377056511**	5,72 €
Slimclip	**3377056512**	9,54 €
Adapter IN Stecker weiß - Kupplung blau	**3377056570**	3,84 €
Adapter OUT Stecker weiß - Kupplung blau	**3377056571**	3,84 €

* Weiteres Zubehör im Kapitel Schalttechnik/EVGs und Leitungen

Technische Details

24V

Leuchtentyp:	LED-Anbauleuchte
Beleuchtungsart:	Funktionsbeleuchtung / Akzentbeleuchtung
Betriebsspannung:	24 Volt DC
Lichtfarbe:	2700 - 6000 K stufenlos einstellbar
Farbwiedergabe RA:	> 95
Energieeffizienz:	A+
	484 lm
Lebensdauer:	35.000 h (L70)
Leistungsaufnahme:	16,8 W / m
Max. Gesamtlänge am Stück:	3 m
Dimmbar:	Ja
LED-Anzahl:	196 / m
Ausstrahlungswinkel:	110°
Kennzeichen:	c
Schutzart:	IP 65
Zuleitung:	500 mm
Steckverbindung:	VarioWhite LED Stecker
Anschluss an:	VarioWhite Receiver

3 Jahre Garantie

Lichtverteilungsdiagramm / 110°

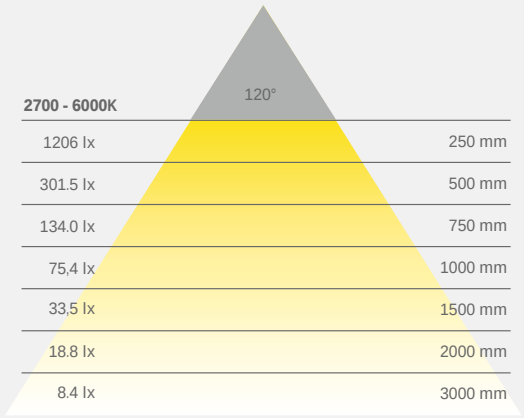

Lichtbox

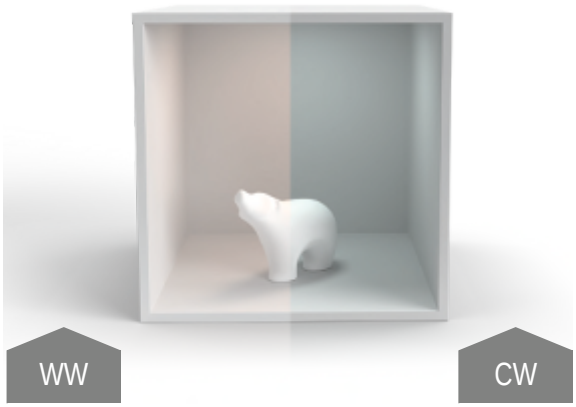

Maßzeichnung / Montage

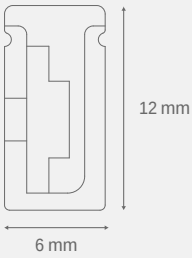

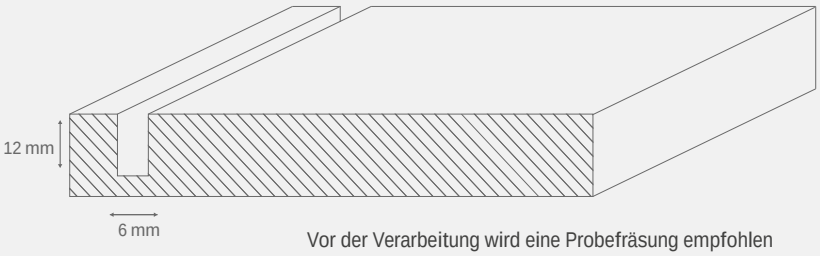

Vor der Verarbeitung wird eine Probefräsung empfohlen

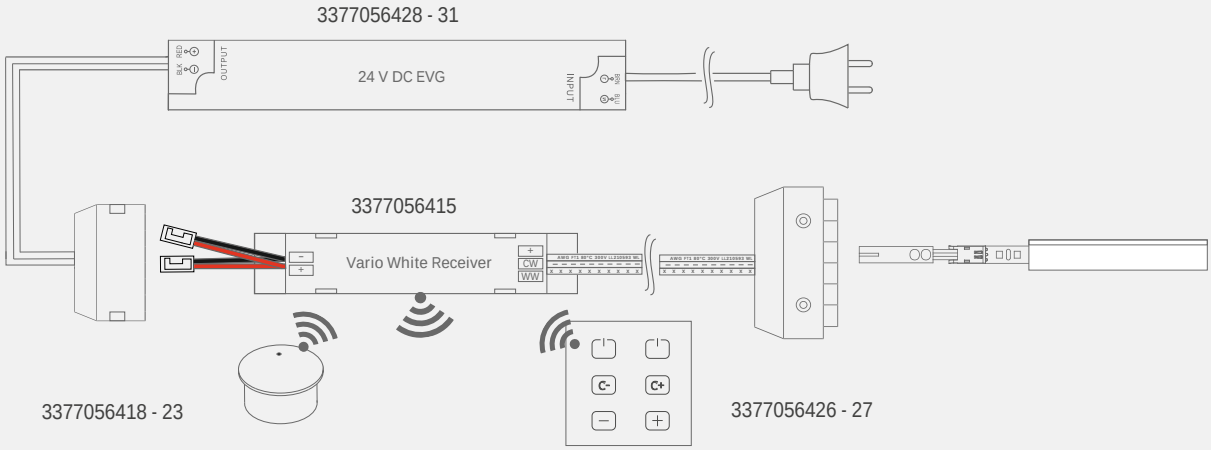

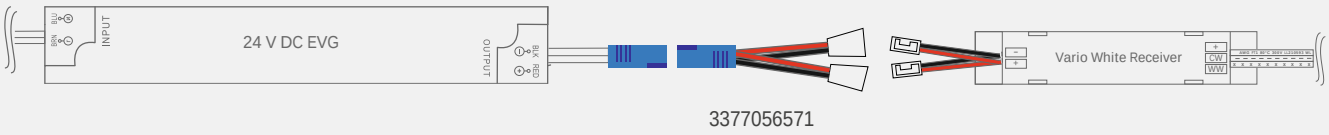

3377056571

Flexline Montageklammern

10 Stück Aufbau Montageklammern für 6 mm breite Flexline
inkl. Montageschrauben

Flexline Montageklammern		
Flexline Montageklammern	**3377056498**	6,86 €

FRAGEN? Unser Service steht Ihnen gerne telefonisch oder per Email zur Verfügung

Aluflex Aluminiumprofil

- Flexibles Aluminumprofil, biegbar in beide Richtungen (behält Formbiegung bei)
- Aluminium Profil ohne Abdeckung auch als Kühlkörper verwendbar.
- Minimaler Biegeradius von 500 mm
- Maximale LED Band breite: 12 mm
- 10 Stück á 2000 mm Aluminumprofil

Aluminiumprofil		
Aluminiumprofil 10 Stück	**3377056552**	91,34 €

Aluflex Hardcover flach

10 Stück á 2000 mm Abdeckung für Aluminiumprofil 3377056552.

Passende Endkappen: 3377056555 - Material: Kunststoff klar

Hardcover flach		
Hardcover flach für Aluprofil 10 Stück	**3377056553**	91,34 €

Maßzeichnung / Montage

3 Jahre Garantie

Aluflex Endkappen flach

20 Stück Endkappen flach, geeignet für Hardcover 3377056553

Endkappen flach		
Endkappen für Hardcover flach 20 Stück	**3377056555**	22,94 €

Aluflex Hardcover rund

10 Stück á 2000 mm Abdeckung für Aluminium Profil 3377056552.
Passende Endkappen: 3377056556 Material: Kunststoff Opal

Hardcover rund		
Hardcover rund für Aluprofil 10 Stück	**3377056554**	159,76 €

Aluflex Endkappen rund

20 Stück Endkappen rund, geeignet für Hardcover rund 3377056554

Endkappen rund		
Endkappen für Hardcover rund 20 Stück	**3377056556**	22,94 €

Aluflex Montageklammern

20 Stück Montageklammern für Aluminiumprofil.
Inkl. Montageschrauben

Montageklammern		
Montageklammern für Aluprofil 20 Stück	**3377056557**	45,74 €

It is sad that
some people
aren't waiting
for their happy
ending anymore..

ChannelLine Profile

Erklärung der unterschiedlichen Abdeckprofile

Schwarze Abdeckung:
Passt im ausgeschalteten Zustand perfekt zum Aluminium. Sehr moderne Optik. Beeinflusst aber Lichtmenge und Farbe.

Opale Abdeckung:
Das Licht wird gestreut, dadurch wird Blendung vermieden und bei passender Kombination von Profil und Band sind keine LED Lichtpunkte zu sehen. Das spezielle Material der Abdeckungen verändert die Lichtfarbe der LED kaum. Durch die Streuwirkung geht Helligkeit verloren.

Klare Abdeckung:
Ermöglicht die maximale Lichtausbeute bzw. Helligkeit, LED sind sichtbar, auf Blendung muss geachtet werden.

Empfohlene Kombinationen der Versabänder mit ChannelLine Profilen

Modell		ChannelLine A	ChannelLine K	ChannelLine B / D2		ChannelLine C / D		
						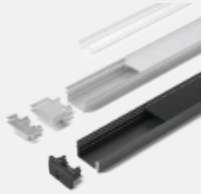		
Abdeckung		opal	opal	opal	black	klar	opal	black
Vorteil		Hochwertiges Einbauprofil; Homogene und blendfreie Lichtlinie; In Sicht einsetzbar	Einbauprofil aus opalem Kunststoff; Homogene und blendfreie Lichtlinie	Hochwertiges tiefes Einbauprofil; B mit filigranem Profilsteg; D2 zum flächenbündigen Einlassen		Hochwertiges flaches Ein- Aufbauprofil; C mit filigranem Profilsteg; D zum flächenbündigen Einlassen		
Anwendungen / Produkteigenschaft		Kantenbeleuchtung für Küchenarbeitsplatten; Hintergrundbeleuchtung	Ideal zur Rückwand-Hinterleuchtung; Vielseitig als Akzent-beleuchtung einsetzbar	Schrankinnenbeleuchtung im Boden; Küchennischen oder -oberboden; Spiegelrahmenbeleuchtung		Schrankinnenbeleuchtung im Boden; Küchennische oder -oberboden; Regale; Nischen		
Transmission (Lichtdurchgang)		90 %	90 %	65 %	15 %	85 %	70 %	20 %
Halbwertswinkel		90 °	90 °	60 °		60 °		
Versa 40	Beleuchtungsart	Akzentlicht	Akzentlicht	Akzentlicht	Akzentlicht	Akzentlicht		
	Sichtbarkeit von Lichtpunkten	gering	gering	sichtbar		sichtbar		
Versa 80	Beleuchtungsart	Akzentlicht	Akzentlicht	Akzentlicht		Akzentlicht		
	Sichtbarkeit von Lichtpunkten	unsichtbar	unsichtbar	gering	sichtbar	sichtbar		
Versa 120	Beleuchtungsart	Akzent-/ Funktionslicht	Akzent-/ Funktionslicht	Akzent-/ Funktions-licht	Akzentlicht	Akzent-/ Funktionslicht		Akzentlicht
	Sichtbarkeit von Lichtpunkten	unsichtbar	unsichtbar	unsichtbar	unsichtbar	sichtbar		sichtbar
Versa 160	Beleuchtungsart	Funktionslicht	Funktionslicht	Funktions-licht	Akzentlicht	Funktionslicht		Akzentlicht
	Sichtbarkeit von Lichtpunkten	unsichtbar	unsichtbar	unsichtbar	unsichtbar	sichtbar	unsichtbar	
Versa 233 HP	Beleuchtungsart	Funktionslicht	Funktionslicht	Funktionslicht		Funktionslicht		
	Sichtbarkeit von Lichtpunkten	unsichtbar	unsichtbar	unsichtbar		sichtbar	unsichtbar	
Versa Linear (COB)	Beleuchtungsart	Akzent-/ Funktionslicht	Akzent-/ Funktionslicht	Akzent-/ Funktions-licht	Akzentlicht	Akzent-/ Funktionslicht		Akzentlicht
	Sichtbarkeit von Lichtpunkten	unsichtbar	unsichtbar	unsichtbar		unsichtbar		unsichtbar

Grün markiert = empfohlene Kombination

Empfohlene Kombinationen der Versabänder mit ChannelLine Profilen

ChannelLine i / i2		ChannelLine i3	ChannelLine G1 / G2		ChannelLine H	ChannelLine F	ChannelLine N
opal	black	opal	opal	black	opal	opal	opal
Hochwertiges filigranes Ein- Aufbauprofil; i2 mit filigranem Profilsteg; i zum flächenbündigen Einlassen		Hochwertiges tiefes Einbauprofil; Nahezu randlose Leucht-fläche; Zum flächenbündigen Einlassen	Blendfreier und schräger Lichtaustritt; G2 mit filigranem Profilsteg; G1 zum flächenbündigen Einlassen		Anbauprofil für die Ecke; Nahezu randlose Leucht-flächen; breiter Lichtaustritt	Abstrahlwinkel und Homogenität können mit der Einfrästiefe variiert werden	Kunststoffprofil mit opaler Oberseite zum Ankleben
Akzentbeleuchtung in Vitrinen oder Regalen; Treppenstufen		Akzentbeleuchtung in Vitrinen oder Regalen; Flächenbündig in Ablage-flächen an der Wand	Schrankinnenbeleuchtung; Nachrüsten in Küchen-nischen; Produktpräsentation im Verkaufsregal		Möbelecken; Küchennischen	Zum Einfräsen ins Holz	Möbelböden; Möbelstollen
70 %	20 %	70 %	65 %	15 %	60 %	80 %	50 %
60 °		60 °	gerade 60 ° schräg 30 °		70 °	60 °	60 °
Akzentlicht		Akzentlicht	Akzentlicht		Akzentlicht	Akzentlicht	Akzentlicht
sichtbar		sichtbar	sichtbar		sichtbar	sichtbar	sichtbar
Akzentlicht		Akzentlicht	Akzentlicht		Akzentlicht	Akzentlicht	Akzentlicht
sichtbar		gering	gering	sichtbar	gering	gering	sichtbar
Akzent-/ Funktions-licht	Akzentlicht	Akzent-/ Funktionslicht	Akzent-/ Funktions-licht	Akzentlicht	Akzent-/ Funktionslicht	Akzent-/ Funktionslicht	Akzent-/ Funktionslicht
sichtbar		unsichtbar	unsichtbar	gering	unsichtbar	unsichtbar	sichtbar
Funktions-licht	Akzentlicht	Funktionslicht	Funktions-licht	Akzentlicht	Funktionslicht	Funktionslicht	Funktionslicht
sichtbar		unsichtbar	unsichtbar	unsichtbar	unsichtbar	unsichtbar	sichtbar
Funktions-licht	Funktions-licht	Funktionslicht	Funktionslicht		Funktionslicht	Funktionslicht	Funktionslicht
unsichtbar	unsichtbar	unsichtbar	unsichtbar		unsichtbar	unsichtbar	unsichtbar
Akzent-/ Funktions-licht	Akzentlicht	Akzent-/ Funktionslicht	Akzent-/ Funktions-licht	Akzentlicht	Funktionslicht	Akzent-/ Funktionslicht	Akzent-/ Funktionslicht
unsichtbar	unsichtbar	unsichtbar	unsichtbar		unsichtbar	unsichtbar	unsichtbar

ChannelLine A

Produktvorteile
- Hochwertiges Einbauprofil
- Homogene und blendfreie Lichtlinie
- In Sicht einsetzbar

Produkteigenschaft
- Homogene Lichtlinie mit Versa Inside ab 80 LED/m
- Abstrahlwinkel liegt in eingebautem Zustand bei ca. 35°

Anwendung
- Kantenbeleuchtung für Küchenarbeitsplatten oder vertikal zwischen Fronten
- Hintergrundbeleuchtung für Low- oder Sideboards

Bestellhinweis
- Verwendung von Einspeisern und Verbindern im Profil möglich
- Auswahlhilfe siehe ChannelLine-Übersicht

Technische Details

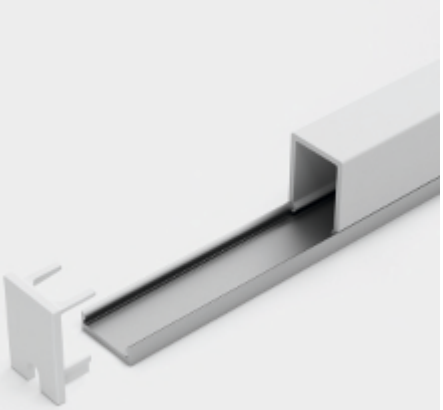

ChannelLine A

	Opal	
2000 mm	**3377055106**	52,66 €
4000 mm	**3377041105**	91,64 €
4000 mm (5er Set)	**3377041107**	387,52 €
Endkappe (2er Set)	**3377055107**	2,16 €
Musterstück 300 mm	**3377056942**	8,06 €
Reinigungstuch (Isopropanol)	**3377056758**	1,46 €

Empfohlen für:

Versa Inside 80
Versa Inside 120
Versa Inside MultiColor
Versa Inside MaxiColor

Montagezeichnung

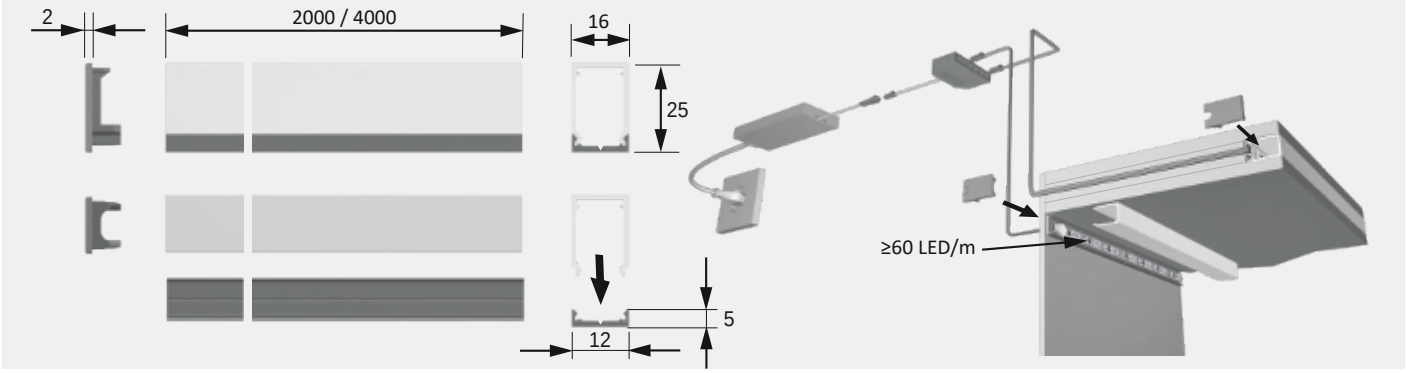

3 Jahre Garantie

ChannelLine K

Produktvorteile
- Einbauprofil aus opalem Kunststoff
- Homogene und blendfreie Lichtlinie

Produkteigenschaft
- Homogene Lichtlinie mit Versa Inside ab 40 LED/m

Anwendung
- Ideal zur Rückwand-Hinterleuchtung
- Vielseitig als Akzentbeleuchtung einsetzbar

Bestellhinweis
- Anwendungsbild zeigt ChannelLine K mit Versa Inside 40
- Auswahlhilfe siehe ChannelLine-Übersicht

Technische Details

ChannelLine K

	Opal	
2000 mm	**3377055142**	26,32 €
2000 mm (10er Set)	**3377055309**	220,12 €
3000 mm	**3377055143**	47,96 €
3000 mm (10er Set)	**3377055311**	371,38 €
Musterstück 300 mm	**3377056971**	8,06 €
Reinigungstuch (Isopropanol)	**3377056758**	1,46 €

Empfohlen für:

Versa Inside 40
Versa Inside 80

Montagezeichnung

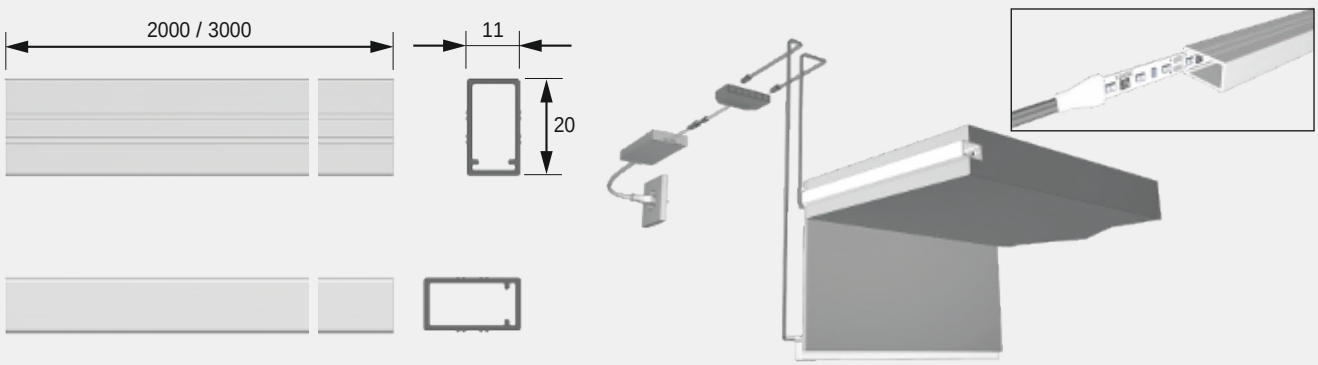

FRAGEN? Unser Service steht Ihnen gerne telefonisch oder per Email zur Verfügung

ChannelLine B

Produktvorteile
- Hochwertiges tiefes Einbauprofil
- Mit filigranem Profilsteg
- Abdeckung von oben aufsteckbar oder seitlich einschiebbar

Produkteigenschaft
- Neue opale Abdeckung - 30 % mehr Licht und geringe Veränderung der Lichtfarbe
- Homogene Lichtlinie mit Versa Inside ab 120 LED/m
- Breiter Abstrahlwinkel von ca. 100°

Anwendung
- Schrankinnenbeleuchtung im Boden
- Küchennische oder -oberboden
- Regale

Bestellhinweis
- Verwendung von Einspeisern und Verbindern im Profil möglich
- Zur Steigerung der Leuchtkraft können zwei Versa Inside nebeneinander eingeklebt werden
- Auswahlhilfe siehe ChannelLine-Übersicht

Technische Details

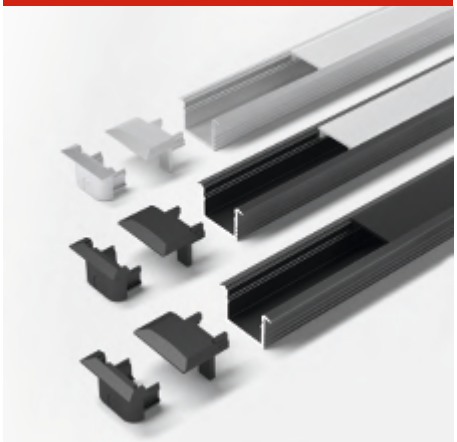

Empfohlen für:

Versa Inside 120
Versa Inside 160

ChannelLine B

	Alu / Opal		Schwarz / Opal	Schwarz / Schwarz	
2000 mm	**3377056763**	31,52 €	**3377056765**	**3377056289**	34,94 €
2000 mm (10er Set)	**3377056769**	250,04 €	**3377056771**	**3377056291**	278,54 €
3000 mm	**3377056764**	43,08 €	**3377056766**	**3377056290**	47,34 €
3000 mm (10er Set)	**3377056770**	345,06 €	**3377056772**	**3377056292**	377,66 €
Endkappe (2er Set) Lackiert	**3377055108**	2,54 €	**3377056175**	**3377056175**	2,54 €
Endkappe Typ 2 (2er Set) Lackiert	**3377056761**	3,10 €	**3377056762**	**3377056762**	3,10 €
Einbaufeder ChannelLine B (2er Set)	**3377055109**	1,64 €	**3377055109**	**3377055109**	1,64 €
Musterstück Profil 300 mm	**3377056943**	8,06 €	**3377056944**	**3377056944**	8,06 €
Musterstück Abdeckung 300 mm	**3377056951**	8,06 €	**3377056951**	**3377056953**	8,06 €
Reinigungstuch (Isopropanol)	**3377056758**	1,46 €	**3377056758**	**3377056758**	1,46 €

Montagezeichnung

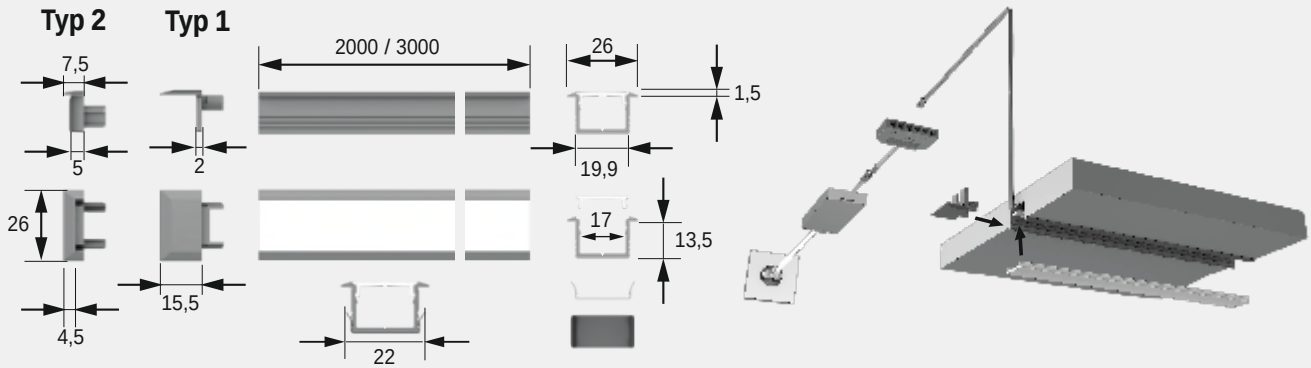

3 Jahre Garantie

ChannelLine C

Produktvorteile

- Hochwertiges flaches Einbauprofil
- Mit filigranem Profilsteg
- Abdeckung von oben aufsteckbar oder seitlich einschiebbar

Produkteigenschaft

- Neue opale Abdeckung - 30 % mehr Licht und geringe Veränderung der Lichtfarbe
- Homogene Lichtlinie mit Versa Inside ab 160 LED/m
- Breiter Abstrahlwinkel von ca. 110°

Anwendung

- Schrankinnenbeleuchtung im Boden
- Küchennische oder -oberboden
- Regale

Bestellhinweis

- Verwendung von Einspeisern und Verbindern im Profil möglich
- Zur Steigerung der Leuchtkraft können zwei Versa Inside nebeneinander eingeklebt werden
- Auswahlhilfe siehe ChannelLine-Übersicht

Technische Details

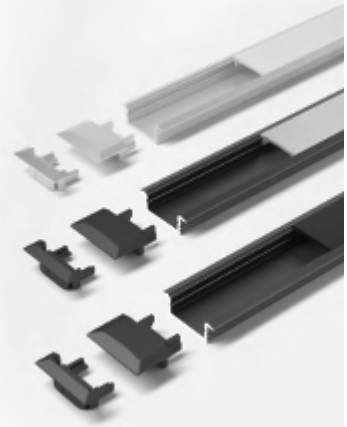

Empfohlen für:

Versa Inside 120
Versa Inside 160
Versa Linear

ChannelLine C

	Alu / Opal	Alu / Klar		Schwarz / Opal		Schwarz / Schwarz	
2000 mm	**3377056777**	**3377041315**	31,28 €	**3377056781**	34,38 €	**3377056293**	31,28 €
2000 mm (10er Set)	**3377056779**	**3377041317**	248,68 €	**3377056783**	273,50 €	**3377056295**	273,50 €
3000 mm	**3377056778**	**3377041320**	42,14 €	**3377056782**	46,34 €	**3377056294**	42,14 €
3000 mm (10er Set)	**3377056780**	**3377041323**	335,56 €	**3377056784**	369,06 €	**3377056296**	369,06 €
Endkappe (2er Set) Lackiert	**3377055114**	**3377055114**	2,22 €	**3377056176**	2,22 €	**3377056176**	2,22 €
Endkappe Typ 2 (2er Set) Lackiert	**3377056775**	**3377056775**	2,32 €	**3377056776**	2,32 €	**3377056776**	2,32 €
Einbaufeder ChannelLine C (2er Set)	**3377055109**	**3377055109**	1,64 €	**3377055109**	1,64 €	**3377055109**	1,64 €
Musterstück Profil 300 mm	**3377056945**	**3377056945**	8,06 €	**3377056946**	8,06 €	**3377056946**	8,06 €
Musterstück Abdeckung 300 mm	**3377056951**	**3377056952**	8,06 €	**3377056951**	8,06 €	**3377056953**	8,06 €
Reinigungstuch (Isopropanol)	**3377056758**	**3377056758**	1,46 €	**3377056758**	1,46 €	**3377056758**	1,46 €

Montagezeichnung

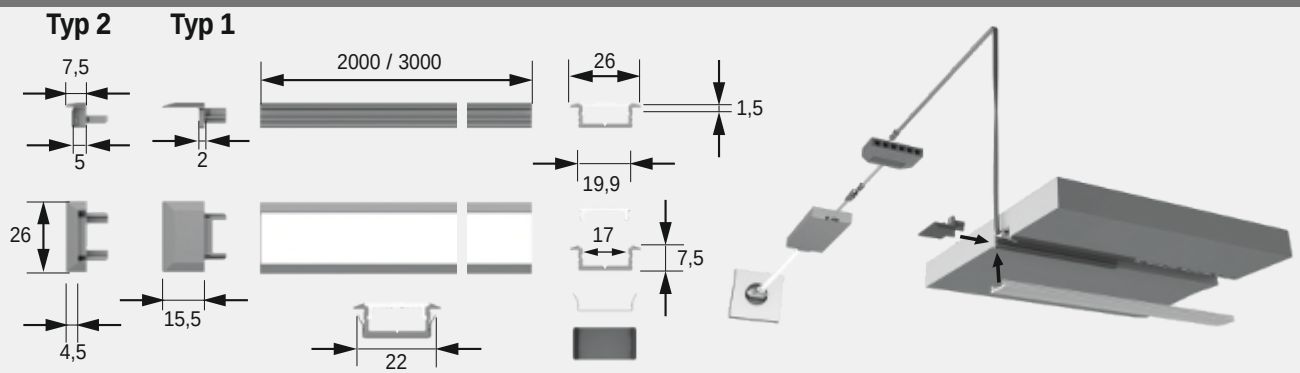

FRAGEN? Unser Service steht Ihnen gerne telefonisch oder per Email zur Verfügung

ChannelLine D

Produktvorteile
- Hochwertiges flaches Ein- Aufbauprofil
- Zum flächenbündigen Einlassen
- Abdeckung von oben aufsteckbar oder seitlich einschiebbar

Produkteigenschaft
- Neue opale Abdeckung - 30 % mehr Licht und geringe Veränderung der Lichtfarbe
- Homogene Lichtlinie mit Versa Inside ab 160 LED/m bei opaler Abdeckung
- Sehr breiter Abstrahlwinkel von ca. 110°

Anwendung
- Flächenbündig in Schrankinnenseiten
- Nachrüsten in Nischen

Bestellhinweis
- Verwendung von Einspeisern und Verbindern im Profil möglich
- Zur Steigerung der Leuchtkraft können zwei Versa Inside nebeneinander eingeklebt werden
- Auswahlhilfe siehe ChannelLine-Übersicht

Technische Details

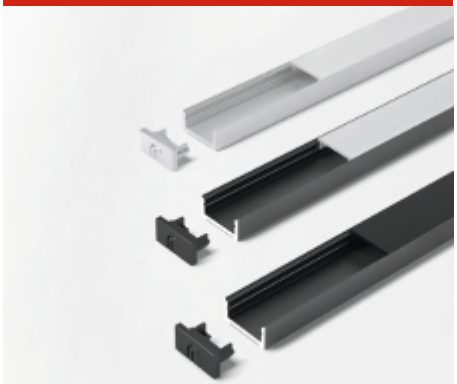

ChannelLine D

	Alu / Opal	Alu / Klar		Schwarz / Opal	Schwarz / Schwarz	
2000 mm	**3377056789**	**3377041415**	31,90 €	**3377056793**	**3377056297**	35,06 €
2000 mm (10er Set)	**3377056791**	**3377041417**	253,62 €	**3377056795**	**3377056299**	248,20 €
3000 mm	**3377056790**	**3377041420**	43,62 €	**3377056794**	**3377056298**	47,98 €
3000 mm (10er Set)	**3377056792**	**3377041423**	347,42 €	**3377056796**	**3377056300**	382,20 €
Endkappe (2er Set) Lackiert	**3377055116**	**3377055116**	2,22 €	**3377056177**	**3377056177**	2,22 €
Musterstück Profil 300 mm	**3377056947**	**3377056947**	8,06 €	**3377056948**	**3377056948**	8,06 €
Musterstück Abdeckung 300 mm	**3377056951**	**3377056952**	8,06 €	**3377056951**	**3377056953**	8,06 €
Reinigungstuch (Isopropanol)	**3377056758**	**3377056758**	1,46 €	**3377056758**	**3377056758**	1,46 €

Empfohlen für:

Versa Inside 120
Versa Inside 160
Versa Linear

Montagezeichnung

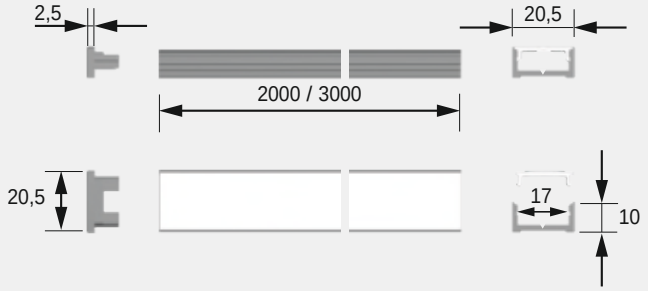

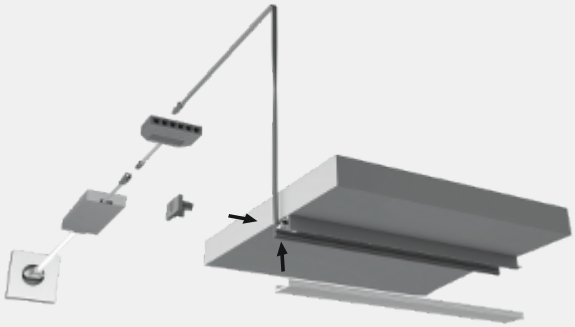

3 Jahre Garantie

ChannelLine D2

Produktvorteile

- Hochwertiges tiefes Ein- Aufbauprofil
- Zum flächenbündigen Einlassen
- Abdeckung von oben aufsteckbar oder seitlich einschiebbar

Anwendung

- Flächenbündig in Oberböden
- Nachrüsten in Nischen
- Spiegelrahmenbeleuchtung

Produkteigenschaft

- Neue opale Abdeckung - 30 % mehr Licht und geringe Veränderung der Lichtfarbe
- Homogene Lichtlinie mit Versa Inside ab 120 LED/m bei opaler Abdeckung
- Breiter Abstrahlwinkel von ca. 75°

Bestellhinweis

- Verwendung von Einspeisern und Verbindern im Profil möglich
- Zur Steigerung der Leuchtkraft können zwei Versa Inside nebeneinander eingeklebt werden
- Auswahlhilfe siehe ChannelLine-Übersicht

Technische Details

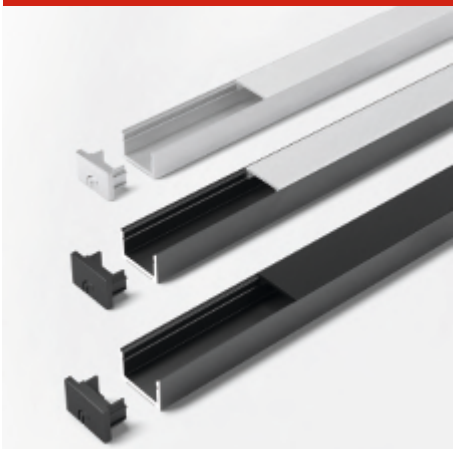

Empfohlen für:

Versa Inside 120
Versa Inside 160

ChannelLine D2

	Alu / Opal		Schwarz / Opal	Schwarz / Schwarz	
2000 mm	**3377056277**	32,40 €	**3377056285**	**3377056281**	35,62 €
2000 mm (10er Set)	**3377056279**	257,52 €	**3377056287**	**3377056283**	283,28 €
3000 mm	**3377056278**	43,84 €	**3377056286**	**3377056282**	48,20 €
3000 mm (10er Set)	**3377056280**	349,10 €	**3377056288**	**3377056284**	383,94 €
Endkappe (2er Set) Lackiert	**3377056180**	2,32 €	**3377056181**	**3377056181**	2,32 €
Musterstück Profil 300 mm	**3377056949**	8,06 €	**3377056950**	**3377056950**	8,06 €
Musterstück Abdeckung 300 mm	**3377056951**	8,06 €	**3377056951**	**3377056953**	8,06 €
Reinigungstuch (Isopropanol)	**3377056758**	1,46 €	**3377056758**	**3377056758**	1,46 €

Montagezeichnung

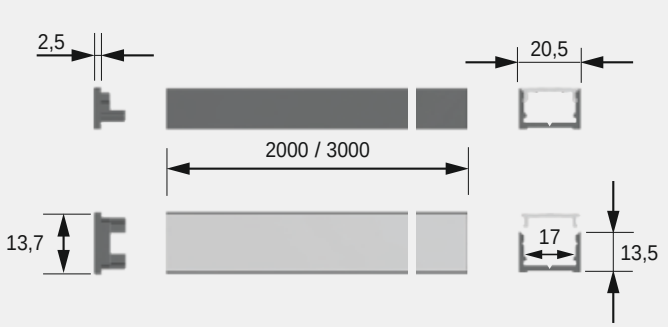

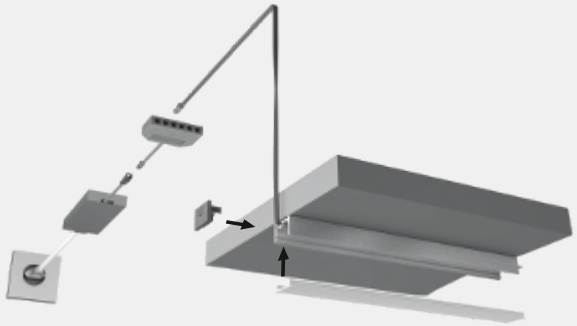

FRAGEN? Unser Service steht Ihnen gerne telefonisch oder per Email zur Verfügung

ChannelLine i

Produktvorteile
- Hochwertiges Ein- Aufbauprofil
- Nahezu randlose Leuchtfläche
- Zum flächenbündigen Einlassen
- Filigranes Profil für dünne Materialien

Produkteigenschaft
- Neue opale Abdeckung - 30 % mehr Licht und geringe Veränderung der Lichtfarbe
- Homogene Lichtlinie mit Versa Inside ab 233 LED/m
- Sehr breiter Abstrahlwinkel von ca. 100°

Anwendung
- Flächenbündig in Korpusseiten oder -böden
- Nachrüsten in Nischen

Bestellhinweis
- Auswahlhilfe siehe ChannelLine-Übersichtsseite

Technische Details

ChannelLine i

	Alu / Opal		Schwarz / Opal	Schwarz / Schwarz	
2000 mm	**3377056808**	31,26 €	**3377056812**	**3377056814**	34,34 €
2000 mm (10er Set)	**3377056810**	248,28 €	**3377056816**	**3377056818**	273,12 €
3000 mm	**3377056809**	41,52 €	**3377056813**	**3377056815**	45,64 €
3000 mm (10er Set)	**3377056811**	330,14 €	**3377056817**	**3377056819**	362,72 €
Endkappe (2er Set) Lackiert	**3377055137**	1,74 €	**3377056174**	**3377056174**	1,74 €
Musterstück Profil 300 mm	**3377056963**	8,06 €	**3377056964**	**3377056964**	8,06 €
Musterstück Abdeckung 300 mm	**3377056968**	8,06 €	**3377056968**	**3377056970**	8,06 €
Reinigungstuch (Isopropanol)	**3377056758**	1,46 €	**3377056758**	**3377056758**	1,46 €

Empfohlen für:

Versa Inside 233 HP
Versa Linear

Montagezeichnung

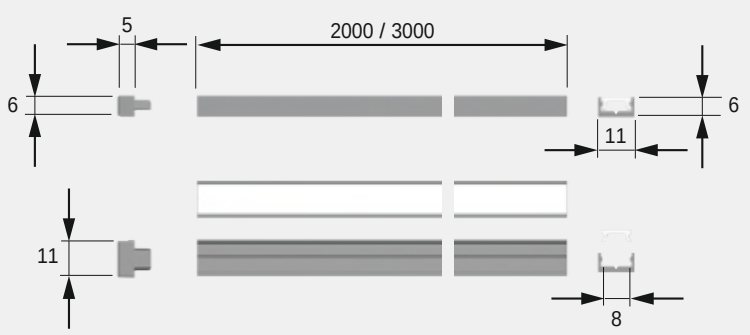

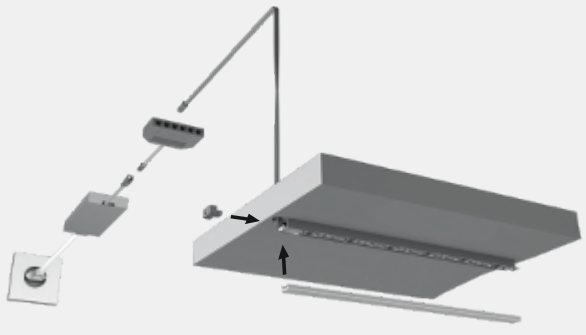

3 Jahre Garantie

ChannelLine i2

Produktvorteile
- Hochwertiges Einbauprofil
- Mit filigranem Profilsteg
- Blendfreier und konzentrierter Lichtaustritt
- Filigranes Profil für dünne Materialien

Produkteigenschaft
- Neue opale Abdeckung - 30 % mehr Licht und geringe Veränderung der Lichtfarbe
- Homogene Lichtlinie mit Versa Inside ab 160 LED/m bei opaler Abdeckung
- Schmaler Abstrahlwinkel von ca. 35°

Anwendung
- Akzentbeleuchtung in Vitrinen oder Regale
- Treppenstufen

Bestellhinweis
- Auswahlhilfe siehe ChannelLine-Übersichtsseite

Technische Details

ChannelLine i2

	Alu / Opal		Schwarz / Opal	Schwarz / Schwarz	
2000 mm	**3377056820**	28,12 €	**3377056824**	**3377056828**	30,88 €
2000 mm (10er Set)	**3377056822**	223,20 €	**3377056826**	**3377056830**	254,26 €
3000 mm	**3377056821**	38,06 €	**3377056825**	**3377056829**	41,86 €
3000 mm (10er Set)	**3377056823**	302,82 €	**3377056827**	**3377056831**	333,08 €
Endkappe (2er Set) Lackiert	**3377056832**	2,24 €	**3377056833**	**3377056833**	2,32 €
Musterstück Profil 300 mm	**3377056965**	8,06 €	**3377056966**	**3377056966**	8,06 €
Musterstück Abdeckung 300 mm	**3377056968**	8,06 €	**3377056968**	**3377056970**	8,06 €
Reinigungstuch (Isopropanol)	**3377056758**	1,46 €	**3377056758**	**3377056758**	1,46 €

Empfohlen für:

Versa Inside 160
Versa Inside 233 HP
Versa Linear

Montagezeichnung

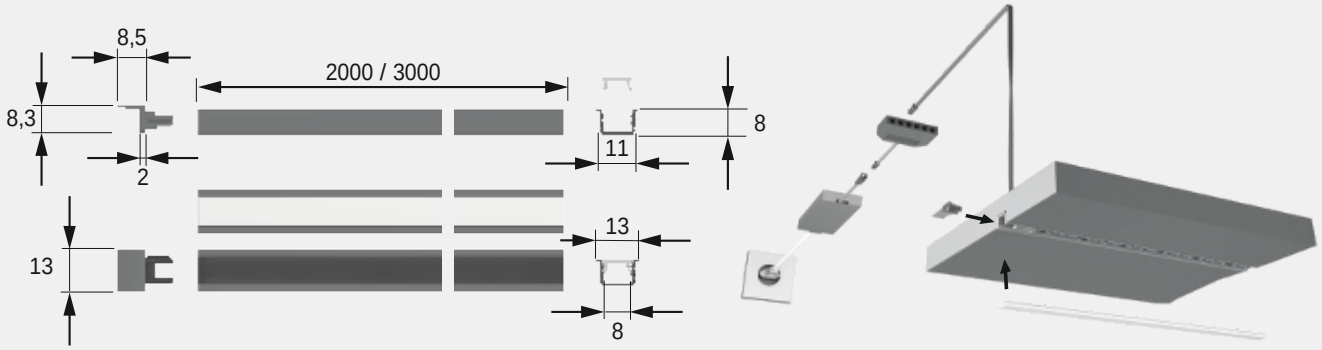

FRAGEN? Unser Service steht Ihnen gerne telefonisch oder per Email zur Verfügung

ChannelLine i3

Produktvorteile
- Hochwertiges tiefes Einbauprofil
- Nahezu randlose Leuchtfläche
- Blendfreier und konzentrierter Lichtaustritt
- Zum flächenbündigen Einlassen

Produkteigenschaft
- Neue opale Abdeckung - 30 % mehr Licht und geringe Veränderung der Lichtfarbe
- Homogene Lichtlinie mit Versa Inside ab 120 LED/m
- Schmaler Abstrahlwinkel von ca. 35°

Anwendung
- Akzentbeleuchtung in Vitrinen oder Regalen
- Flächenbündig in Ablageflächen an der Wand

Bestellhinweis
- Auswahlhilfe siehe ChannelLine-Übersichtsseite

Technische Details

Empfohlen für:

Versa Inside 120
Versa Inside 160

ChannelLine i3

	Alu / Opal	
2000 mm	**3377056834**	29,12 €
2000 mm (10er Set)	**3377056836**	231,14 €
3000 mm	**3377056835**	38,84 €
3000 mm (10er Set)	**3377056837**	309,22 €
Endkappe (2er Set) Lackiert	**3377056838**	2,20 €
Musterstück Profil 300 mm	**3377056967**	8,06 €
Musterstück Abdeckung 300 mm	**3377056968**	8,06 €
Reinigungstuch (Isopropanol)	**3377056758**	1,46 €

Montagezeichnung

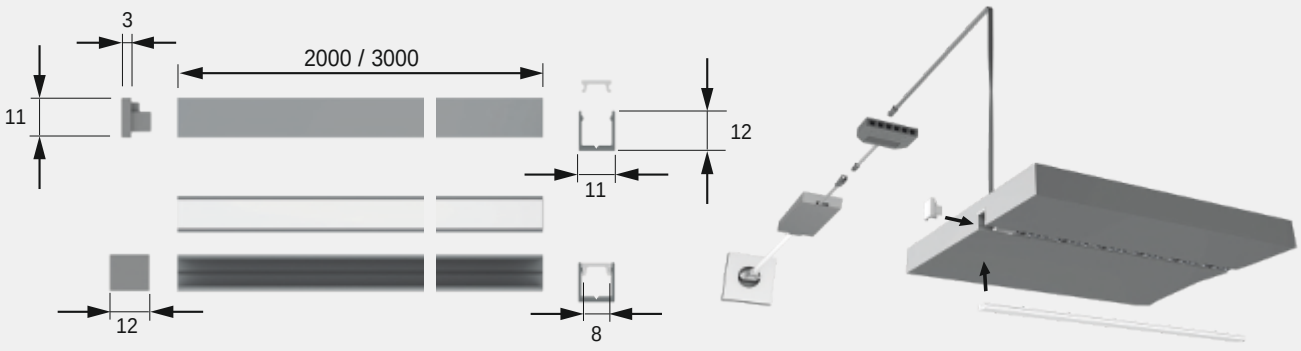

3 Jahre Garantie

ChannelLine L

Produktvorteile
- Einbauprofil mit einem verchromten Designstreifen
- Blendfreier Lichtaustritt

Anwendung
- Kranzbeleuchtung am Kleiderschrank
- Spiegelrahmenbeleuchtung

Produkteigenschaft
- Homogene Lichtlinie mit Versa Inside ab 80 LED/m
- Kunststoffprofil

Technische Details

ChannelLine L

	Opal	
2000 mm	**3377056864**	31,30 €
2000 mm (10er Set)	**3377056866**	248,68 €
3000 mm	**3377056865**	42,04 €
3000 mm (10er Set)	**3377056867**	334,46 €
Musterstück 300 mm	**3377056974**	8,06 €

Empfohlen für:

Versa Inside 80
Versa Inside 120

Montagezeichnung

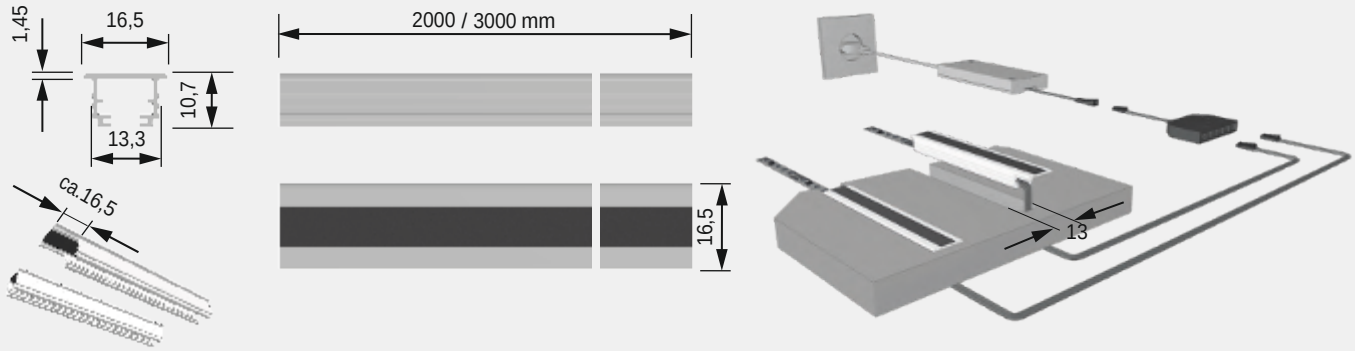

FRAGEN? Unser Service steht Ihnen gerne telefonisch oder per Email zur Verfügung

ChannelLine G1

Produktvorteile
- Ein- Aufbauprofil
- Blendfreier und schräger Lichtaustritt
- Zum flächenbündigen Einlassen

Anwendung
- Schrankinnenbeleuchtung
- Nachrüsten in Küchennischen
- Produktpräsentation im Verkaufsregal

Produkteigenschaft
- Neue opale Abdeckung - 30 % mehr Licht und geringe Veränderung der Lichtfarbe
- Homogene Lichtlinie mit Versa Inside ab 120 LED/m bei opaler Abdeckung
- Schräger Abstrahlwinkel von ca. 90°

Bestellhinweis
- Es können zwei Versa Inside eingebracht werden - eine strahlt schräg und eine gerade aus dem Profil heraus
- Auswahlhilfe siehe ChannelLine-Übersichtsseite

Technische Details

Empfohlen für:

Versa Inside 120
Versa Inside 160

ChannelLine G1

	Alu / Opal		Schwarz / Opal	Schwarz / Schwarz	
2000 mm	**3377056840**	34,10 €	**3377056844**	**3377056848**	37,50 €
2000 mm (10er Set)	**3377056842**	271,20 €	**3377056846**	**3377056850**	298,36 €
3000 mm	**3377056841**	45,88 €	**3377056845**	**3377056849**	50,44 €
3000 mm (10er Set)	**3377056843**	365,38 €	**3377056847**	**3377056851**	401,88 €
Endkappe (2er Set) Lackiert	**3377055122**	2,32 €	**3377056172**	**3377056172**	2,32 €
Musterstück Profil 300 mm	**3377056955**	8,06 €	**3377056956**	**3377056956**	8,06 €
Musterstück Abdeckung 300 mm	**3377056959**	8,06 €	**3377056959**	**3377056961**	8,06 €
Reinigungstuch (Isopropanol)	**3377056758**	1,46 €	**3377056758**	**3377056758**	1,46 €

Montagezeichnung

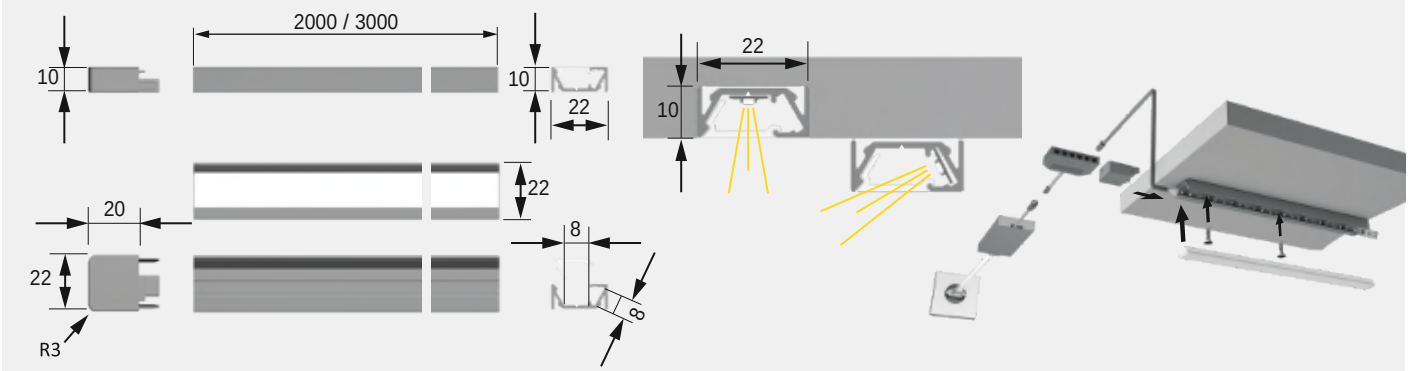

3 Jahre Garantie

ChannelLine G2

Produktvorteile
- Einbauprofil
- Blendfreier und schräger Lichtaustritt
- Mit filigranem Profilsteg

Anwendung
- Schrankinnenbeleuchtung
- Küchennische
- Produktpräsentation im Verkaufsregal

Produkteigenschaft
- Neue opale Abdeckung - 30 % mehr Licht und geringe Veränderung der Lichtfarbe
- Homogene Lichtlinie mit Versa Inside ab 120 LED/m bei opaler Abdeckung
- Schräger Abstrahlwinkel von ca. 90°

Bestellhinweis
- Es können zwei Versa Inside eingebracht werden - eine strahlt schräg und eine gerade aus dem Profil heraus
- Auswahlhilfe siehe ChannelLine-Übersichtsseite

Technische Details

Empfohlen für:

Versa Inside 120
Versa Inside 160

ChannelLine G2

	Alu / Opal		Schwarz / Opal	Schwarz / Schwarz	
2000 mm	**3377056852**	34,54 €	**3377056856**	**3377056860**	37,98 €
2000 mm (10er Set)	**3377056854**	274,68 €	**3377056858**	**3377056862**	302,18 €
3000 mm	**3377056853**	47,02 €	**3377056857**	**3377056861**	51,72 €
3000 mm (10er Set)	**3377056855**	374,62 €	**3377056859**	**3377056863**	412,06 €
Endkappe (2er Set) Lackiert	**3377055128**	2,32 €	**3377056173**	**3377056173**	2,32 €
Einbaufeder (2er Set)	**3377056178**	1,46 €	**3377056178**	**3377056178**	1,46 €
Musterstück Profil 300 mm	**3377056957**	8,06 €	**3377056958**	**3377056958**	8,06 €
Musterstück Abdeckung 300 mm	**3377056959**	8,06 €	**3377056959**	**3377056961**	8,06 €
Reinigungstuch (Isopropanol)	**3377056758**	1,46 €	**3377056758**	**3377056758**	1,46 €

Montagezeichnung

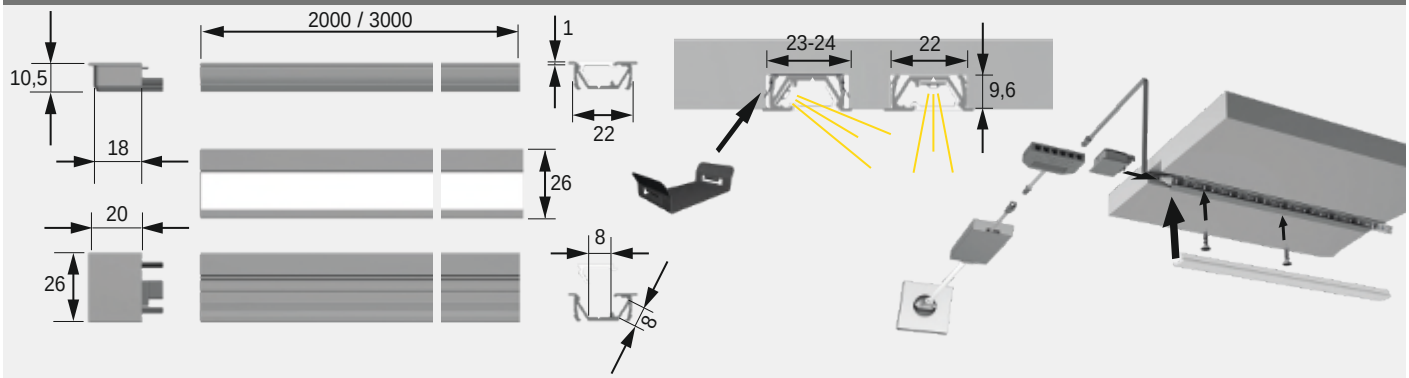

FRAGEN? Unser Service steht Ihnen gerne telefonisch oder per Email zur Verfügung

ChannelLine H

Produktvorteile
- Anbauprofil für die Ecke
- Nahezu randlose Leuchtfläche
- Rundabdeckung für einen breiten Lichtaustritt
- Beidseitig verschraubbar

Produkteigenschaft
- Homogene Lichtlinie mit Versa Inside ab 120 LED/m
- Sehr breiter Abstrahlwinkel von ca. 90°

Anwendung
- Möbelecken
- Küchennischen

Bestellhinweis
- Verwendung von Einspeisern und Verbindern im Profil möglich
- Zur Steigerung der Leuchtkraft können zwei Versa Inside nebeneinander eingeklebt werden
- Auswahlhilfe siehe ChannelLine-Übersichtsseite

Technische Details

ChannelLine H

	Opal	
2000 mm	**3377055130**	30,96 €
2000 mm (10er Set)	**3377055327**	246,12 €
3000 mm	**3377055129**	42,08 €
3000 mm (10er Set)	**3377055328**	334,96 €
Endkappe (2er Set) Lackiert	**3377055131**	1,80 €
Musterstück 300 mm	**3377056962**	8,06 €
Reinigungstuch (Isopropanol)	**3377056758**	1,46 €

Empfohlen für:

Versa Inside 120
Versa Inside 160

Montagezeichnung

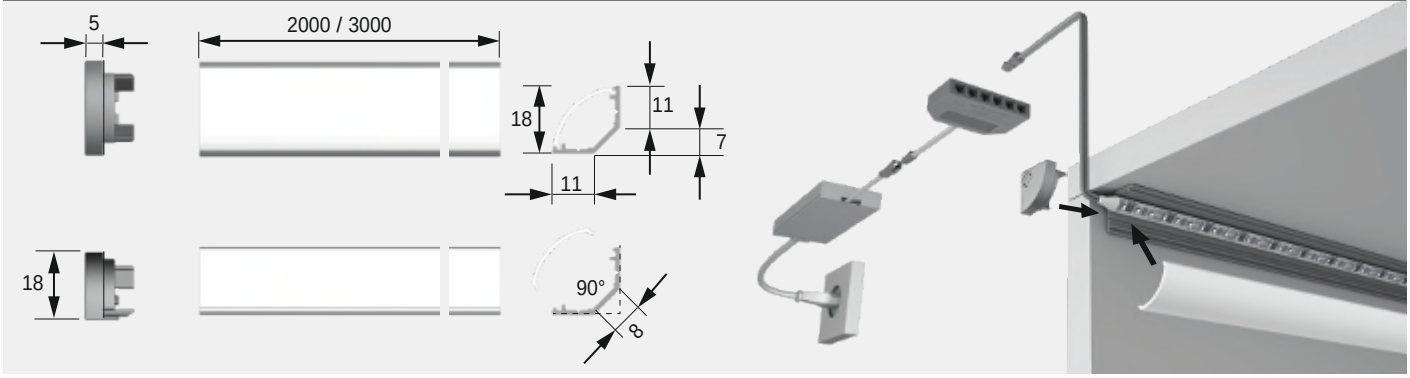

3 Jahre Garantie

ChannelLine F

Produktvorteile
- Vielseitig Einsetzbar
- Preiseinstieg

Produkteigenschaft
- Abstrahlwinkel und Homogenität können mit der Einfrästiefe variiert werden

Anwendung
- Zum Einfräsen ins Holz

Bestellhinweis
- Verwendung von Einspeisern und Verbindern im Profil möglich
- Auswahlhilfe siehe ChannelLine-Übersichtsseite

Technische Details

ChannelLine F

	Opal	
2000 mm	**3377041600**	22,72 €
3000 mm	**3377041605**	29,60 €
3000 mm (10er Set)	**3377041607**	220,32 €
Musterstück Abdeckung 300 mm	**3377056954**	8,06 €

Empfohlen für:

Versa Inside 120
Versa Inside 160

Montagezeichnung

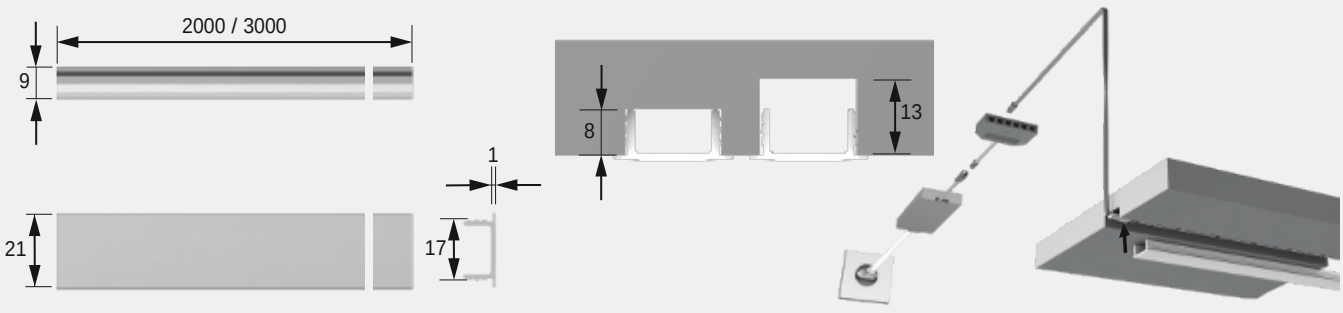

FRAGEN? Unser Service steht Ihnen gerne telefonisch oder per Email zur Verfügung

ChannelLine M

Produktvorteile
- Filigranes Einlassprofil in Aluminium eloxiert
- Blendfreier und schräger Lichtaustritt
- Keine Lichtverluste durch Abdeckung

Produkteigenschaft
- Homogene Lichtlinie mit Versa Linear
- Einseitig gerichteter Abstrahlwinkel von ca. 90°

Anwendung
- Schrankinnenbeleuchtung als Funktions- oder Akzentbeleuchtung

Bestellhinweis
- Nur für 8 mm breite Versa geeignet
- Auswahlhilfe siehe ChannelLine-Übersichtsseite

Technische Details

Empfohlen für:

Versa Linear

ChannelLine M

	Aluminium	
2000 mm	**3377056868**	23,22 €
2000 mm (10er Set)	**3377056870**	184,00 €
3000 mm	**3377056869**	29,44 €
3000 mm (10er Set)	**3377056871**	233,84 €
Endkappe (2er Set) Lackiert	**3377056872**	2,42 €
Musterstück 300 mm	**3377056972**	8,06 €
Reinigungstuch (Isopropanol)	**3377056758**	1,46 €

Montagezeichnung

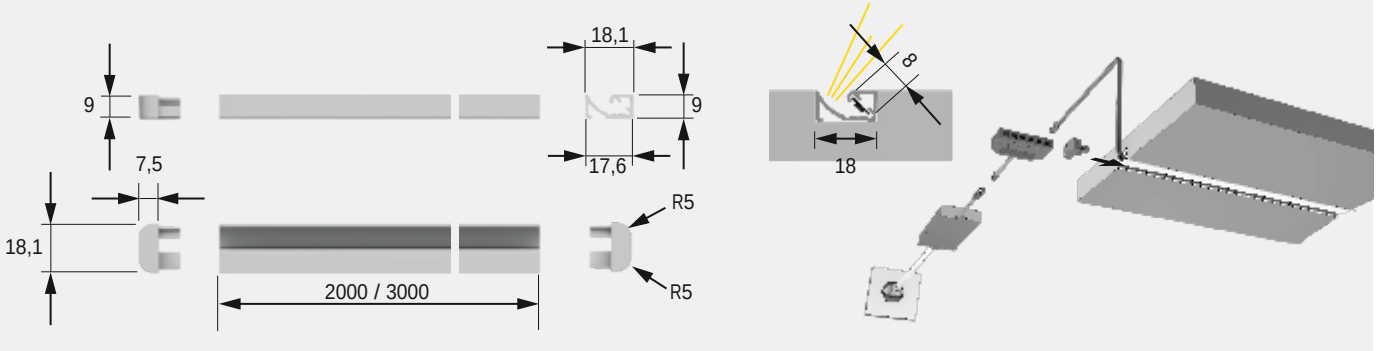

3 Jahre Garantie

ChannelLine N

Produktvorteile
- Kunststoffprofil mit opaler Abdeckung zum Ankleben
- Vielseitig Einsetzbar

Produkteigenschaft
- Profil zur Kombination mit einer Versa Leuchte
- Befestigung unter dem Möbelboden zur indirekten Beleuchtung

Anwendung
- Möbelböden
- Möbelstollen

Bestellhinweis
- Auswahlhilfe siehe ChannelLine-Übersichtsseite

Technische Details

ChannelLine N

	Opal	
1200 mm	**3377056873**	18,04 €
1200 mm (10er Set)	**3377056874**	135,00 €
Endkappe (2er Set)	**3377056875**	2,30 €
Musterstück 300 mm	**3377056973**	8,06 €

Empfohlen für:

Versa Inside 80
Versa Inside 120

Montagezeichnung

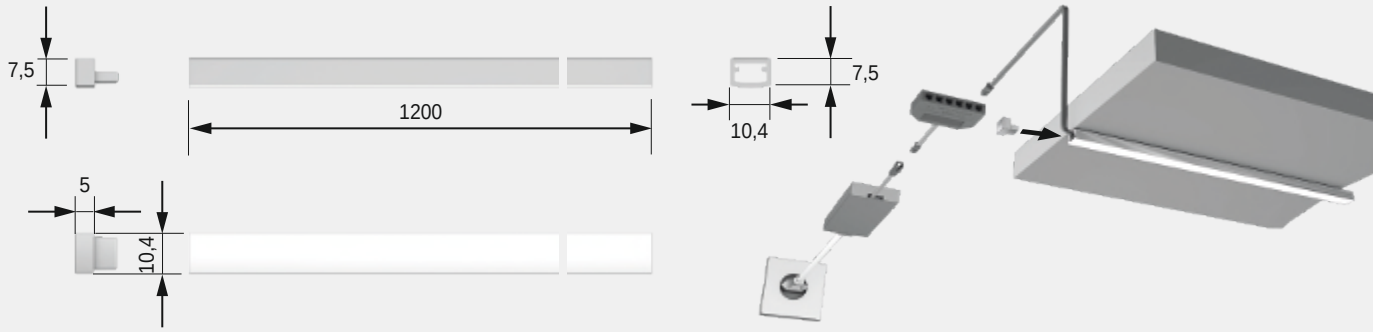

FRAGEN? Unser Service steht Ihnen gerne telefonisch oder per Email zur Verfügung

ChannelLine Sensor

Produktvorteile
- Schaltet und dimmt Versa Leuchten durch Berührung
- Mit eingebauter Orientierungs-LED

Produkteigenschaft
- Direkter Einbau im ChannelLine Profil

Anwendung
- Für ChannelLine B, C, D und D2

Bestellhinweis
- Für einfarbige Versa Leuchten

Technische Details

12 V | 24 V MP

Betriebsspannung:	12 / 24 Volt DC
Max Schaltleistung:	36 W / 72 W
Kennzeichen:	c 3 M
Zuleitung:	1800 mm
Standby:	< 0,5 W

ChannelLine Sensor

	Opal	
ChannelLine Sensor 12 Volt DC	**3377056975**	22,90 €
ChannelLine Sensor 24 Volt DC	**3377056976**	29,72 €

Montagezeichnung

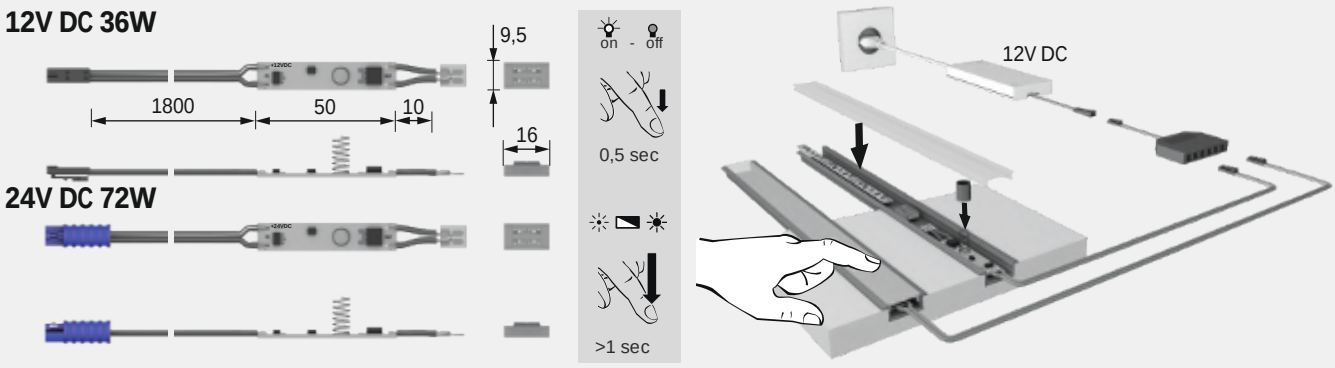

3 Jahre Garantie

ChannelLine Sensor PIR

Produktvorteile
- Bewegungssensor zum Einfügen ins Profil
- Reagiert auf Wärme und Bewegung

Produkteigenschaft
- Direkter Einbau im ChannelLine Profil

Anwendung
- Für ChannelLine B, C, D und D2

Bestellhinweis
- Auch für VarioWhite Versa geeignet

Technische Details

Betriebsspannung:	12 Volt DC
Max Schaltleistung:	36 W
Kennzeichen:	c 3 M
Erfassungswinkel:	120°
Reichweite:	2 m
Nachlaufzeit:	30 Sekunden
Zuleitung:	1800 mm
Standby:	< 0,5 W

ChannelLine PIR Bewegungssensor

ChannelLine Sensor 12 Volt DC	**3377056807**	31,02 €

Montagezeichnung

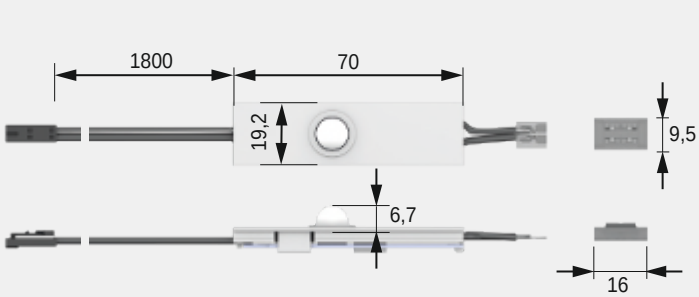

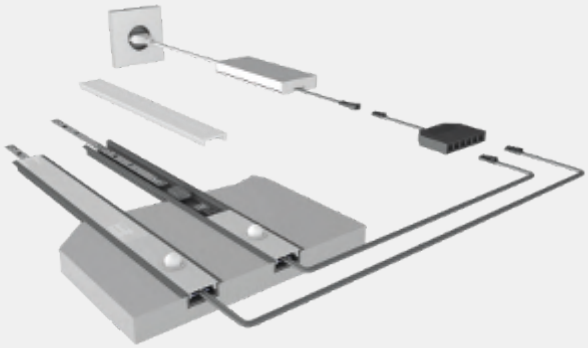

FRAGEN? Unser Service steht Ihnen gerne telefonisch oder per Email zur Verfügung

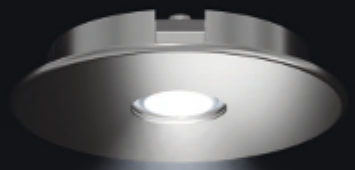

Breitstrahlende LitePanel 68

Die LitePanel erzeugen helles Licht – bis in den letzten Winkel des Möbels.

PowerLite wie Halogen

Das Licht der PowerLite zeichnet an der Möbelrückwand einen ästhetischen Schattenwurf.

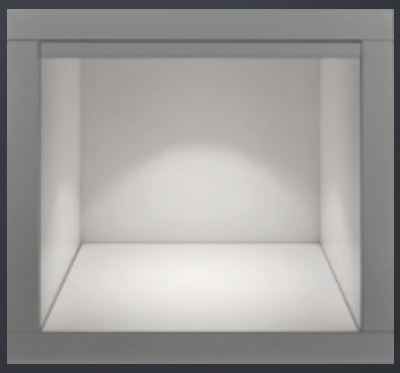

Punktuell mit SuperDot

SuperDot setzt Dekorationen perfekt in Szene: Licht und Schatten spielen dabei optimal zusammen.

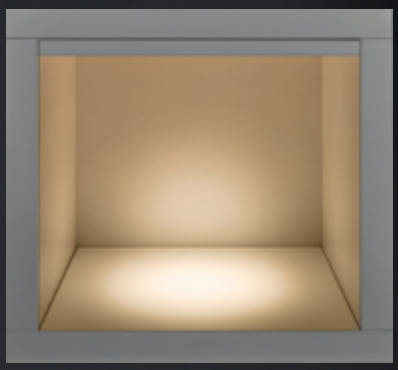

Spot Leuchten

Äußerlich klein, aber groß in der Leuchtkraft

Unsere Spotleuchten sind klein, aber oho:
In Relation zu ihrer Größe überzeugen sie durch ihre hervorragende Lichtleistung.

In Decken oder Möbel eingebaut, glänzen sie mit ihrem akzentuierten, fokussierten oder punktuellen Licht.

SuperSpot eco

Produktvorteile
- Lichtstarke LED-Möbelleuchte
- Geringe Einbautiefe

Anwendung
- Regale
- Küchennischen und Oberböden

Produkteigenschaft
- Robustes Metallgehäuse
- Steckverbindung am Gehäuse
- Einbauleuchte für 78 mm Einbaudurchmesser

Bestellhinweis
- Für eine Küchennische oder Oberboden mindestens zwei Leuchten pro Meter einsetzten
- Bei direktem Anschluss einer VarioWhite Leuchte an ein EVG ist die Lichtfarbe XtraWarmWeiß (2700K)

SuperSpot eco

	VarioWhite*		WarmWeiß	NeutralWeiß	
Edelstahl-Optik	**3377055167**	33,26 €	**3377055164**	**3377055166**	30,38 €

Zubehör**

LED-Vorschaltgerät 30 W mit Euroflachstecker	**3377055021**	36,08 €
M1 Verlängerungsleitung 1800 mm	**3377049035**	3,22 €
M1 3-fach Verteiler 180 mm	**3377055163**	2,68 €
M1 6-fach Verteiler 2000 mm	**3377049040**	6,76 €

* VarioWhite Zubehör erforderlich
** Weiteres Zubehör im Kapitel Schalttechnik/EVGs und Leitungen

Technische Details

12 V

Leuchtentyp:	LED-Einbauleuchte
Beleuchtungsart:	Funktionsbeleuchtung
Oberfläche:	Edelstahl-Optik
Betriebsspannung:	12 Volt DC
Lichtfarbe:	VarioWhite/ WarmWeiß/ NeutralWeiß
Farbwiedergabe:	RA>80
Lichtstrom:	210 lm
Effizienz Leuchte:	50 lm/W
Effizienz Lichtquelle:	71 lm/W
Lebensdauer:	40.000 h (L70)
Leistungsaufnahme:	max. 4,2 W
Dimmbar:	Ja/PWM/Smart.home
Ausstrahlungswinkel:	90°
Halbwertswinkel:	50°
Kennzeichen:	c X 3 M
Schutzart:	IP 20
Einbaudurchmesser:	78 mm
Zuleitung:	3000 mm
Steckverbindung:	LED-Mini-Steckverbindung M1
Anschluss an:	LED-Vorschaltgerät

3 Jahre Garantie

Lichtverteilungsdiagramm 50°

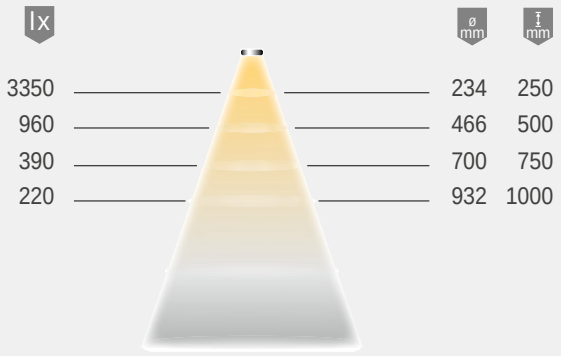

Lichtbox

Montagezeichnung

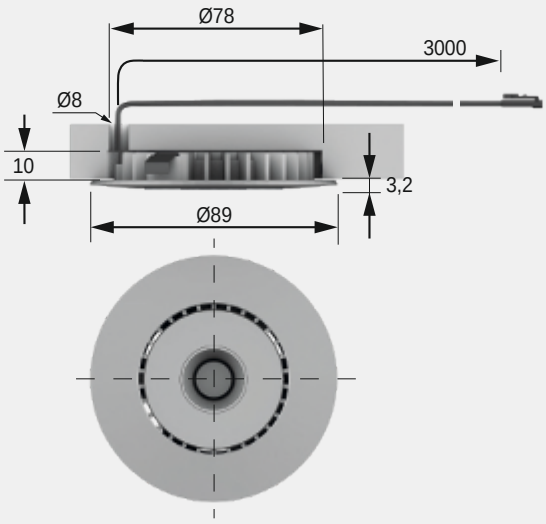

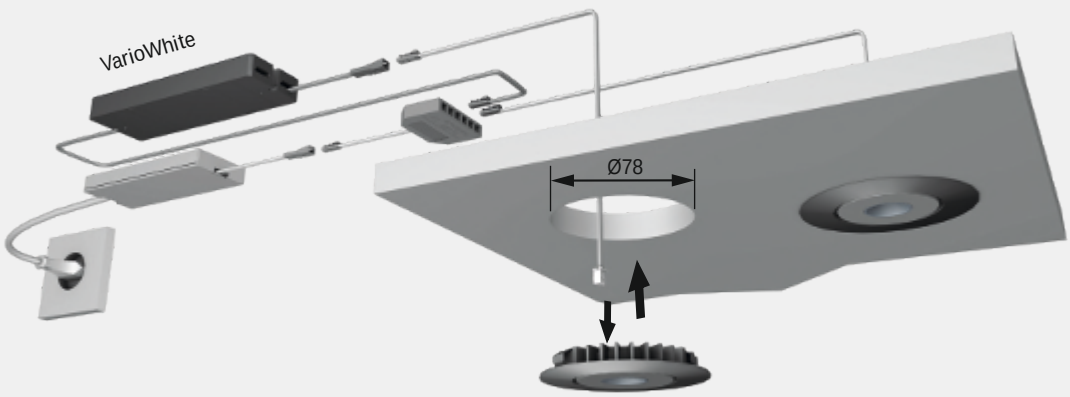

SuperSwing

Produktvorteile
- extrem lichtstark
- schwenkbar

Anwendung
- Deckeneinbau
- Ladenbau

Produkteigenschaft
- Einstellbarer Lichtkegel
- Licht fokussierbar
- Einbauleuchte für 68 mm Einbaudurchmesser

Technische Details

Leuchtentyp:	LED-Einbauleuchte
Beleuchtungsart:	Funktionsbeleuchtung
Oberfläche:	Aluminium-Optik
Betriebsspannung:	12 Volt DC
Lichtfarbe:	WarmWeiß/ NeutralWeiß
Farbwiedergabe:	RA >80
Lichtstrom:	450 lm
Effizienz Leuchte:	78 lm/W
Effizienz Lichtquelle:	95 lm/W
Lebensdauer:	40.000 h (L70)
Leistungsaufnahme:	5,8 W
Dimmbar:	Ja/PWM/Smart.home
Ausstrahlungswinkel:	90°
Halbwertswinkel:	30°/50°
Kennzeichen:	c X 3 M
Schutzart:	IP 20
Einbaudurchmesser:	68 mm
Zuleitung:	150 mm
Steckverbindung:	LED-Mini-Steckverbindung M1
Anschluss an:	LED-Vorschaltgerät

SuperSwing

	WarmWeiß	NeutralWeiß	
Aluminium-Optik	**3377055171**	**3377055168**	44,08 €

Zubehör*

LED-Vorschaltgerät 30 W mit Euroflachstecker	**3377055021**	36,08 €
M1 Verlängerungsleitung 1800 mm	**3377049035**	3,22 €
M1 3-fach Verteiler 180 mm	**3377055163**	2,68 €
M1 6-fach Verteiler 2000 mm	**3377049040**	6,76 €

* Weiteres Zubehör im Kapitel Schalttechnik/EVGs und Leitungen

3 Jahre Garantie

Lichtverteilungsdiagramm 50°

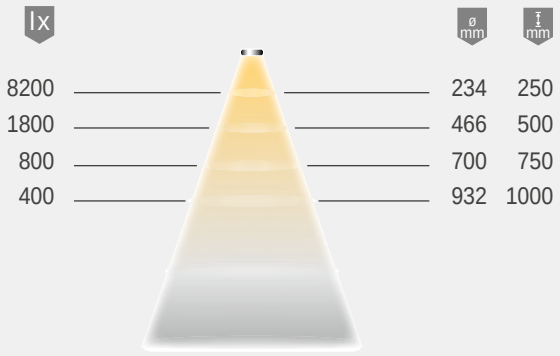

Lichtbox

Montagezeichnung

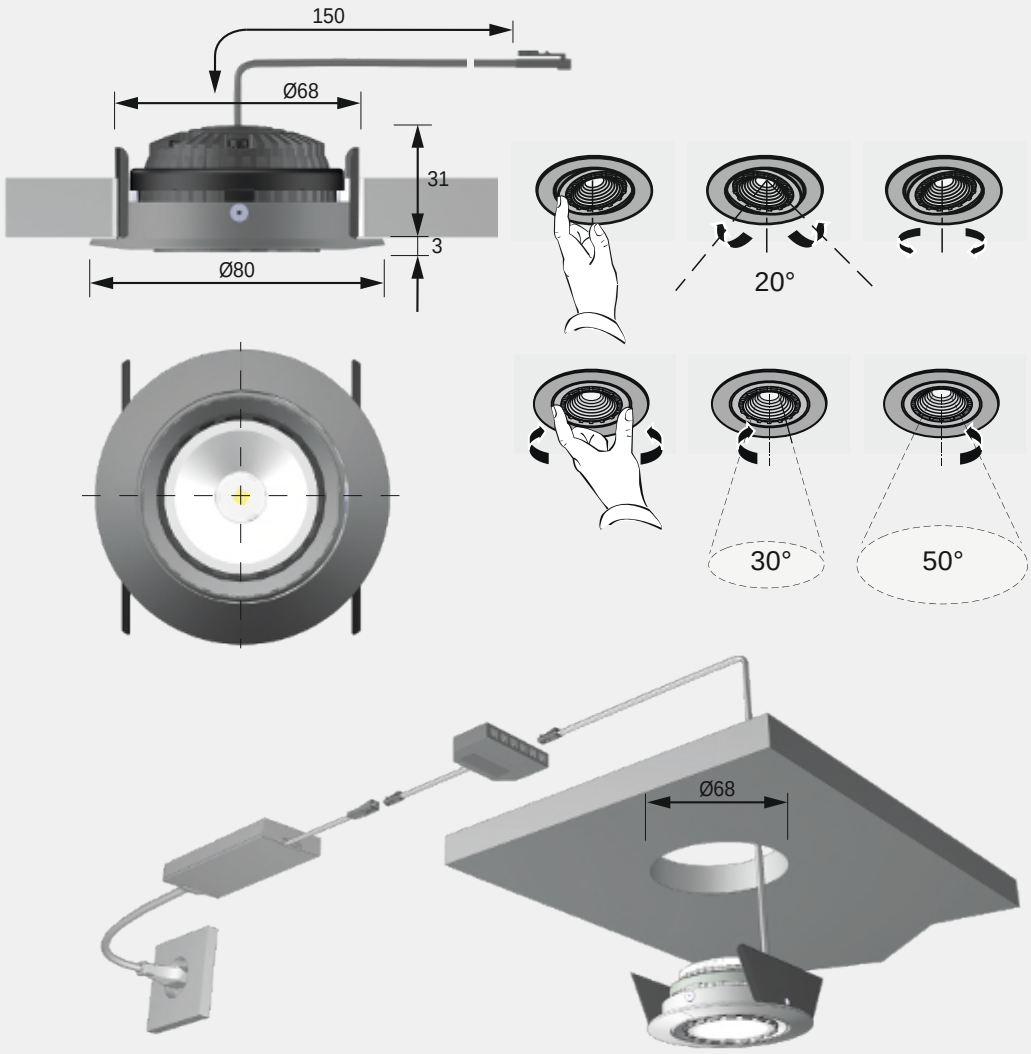

FRAGEN? Unser Service steht Ihnen gerne telefonisch oder per Email zur Verfügung

LitePanel 68

Produktvorteile
- Moderne Leuchte im dezentem Design
- Geringe Einbautiefe
- 100 % homogene Leuchtfläche

Anwendung
- Regale
- Vitrinen
- Küchennische

Produkteigenschaft
- Hohe Lichtleistung in Relation zur Größe
- Einbauleuchte für 68 mm Einbaudurchmesser
- Breitstrahlend ohne Schattenbildung

Bestellhinweis
- VarioWhite Steuerung zur Farbeinstellung erforderlich
- Bei direktem Anschluss an ein EVG ist die Lichtfarbe XtraWarmWeiß (2700K)
- Für eine Küchennische mindestens zwei Leuchten pro Meter einsetzten

LitePanel 68

	VarioWhite*	
Schwarz	**3377056193**	21,38 €
Edelstahl-Optik, eloxiert	**3377056194**	21,44 €

Zubehör**

S-Mitter Basic VarioWhite Smart Set	**3377056912**	93,88 €
LED-Vorschaltgerät 20 W mit Euroflachstecker	**3377055001**	25,72 €
M1 Verlängerungsleitung 1800 mm	**3377049035**	3,22 €
M1 3-fach Verteiler 180 mm	**3377055163**	2,68 €
M1 6-fach Verteiler 2000 mm	**3377049040**	6,76 €

* VarioWhite Zubehör erforderlich
** Weiteres Zubehör im Kapitel Schalttechnik/EVGs und Leitungen

Technische Details

12 V

Leuchtentyp:	LED-Einbauleuchte
Beleuchtungsart:	Funktions-/ Akzentbeleuchtung
Oberfläche:	Schwarz/ Edelstahl-Optik
Betriebsspannung:	12 Volt DC
Lichtfarbe:	VarioWhite
Farbwiedergabe:	RA >80
Lichtstrom:	290 lm
Effizienz Leuchte:	67 lm/W
Effizienz Lichtquelle:	84 lm/W
Lebensdauer:	40.000 h (L70)
Leistungsaufnahme:	4,3 W
Dimmbar:	Ja/PWM/Smart.home
Ausstrahlungswinkel:	90°
Halbwertswinkel:	60°
Kennzeichen:	c X 3 M
Schutzart:	IP 20
Einbaudurchmesser:	68 mm
Zuleitung:	1800 mm
Steckverbindung:	LED-Mini-Steckverbindung M1
Anschluss an:	LED-Vorschaltgerät

3 Jahre Garantie

Lichtverteilungsdiagramm 60°

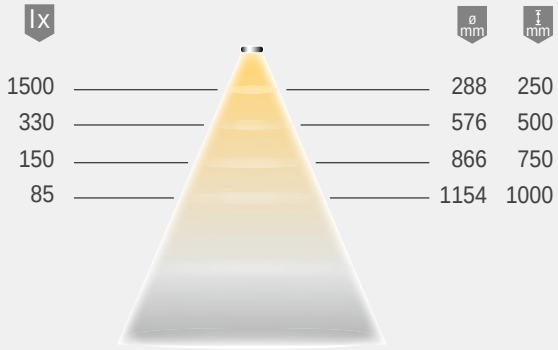

Lichtbox

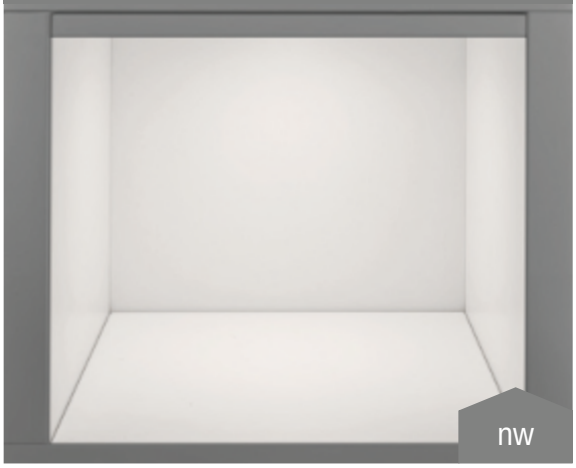

Montagezeichnung

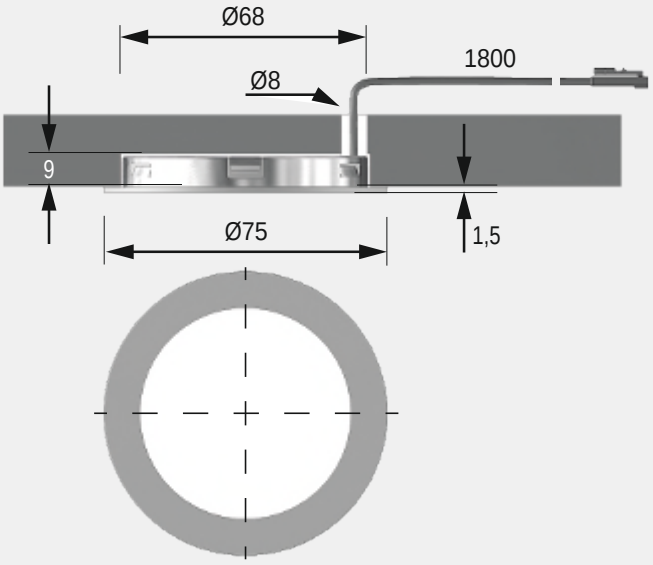

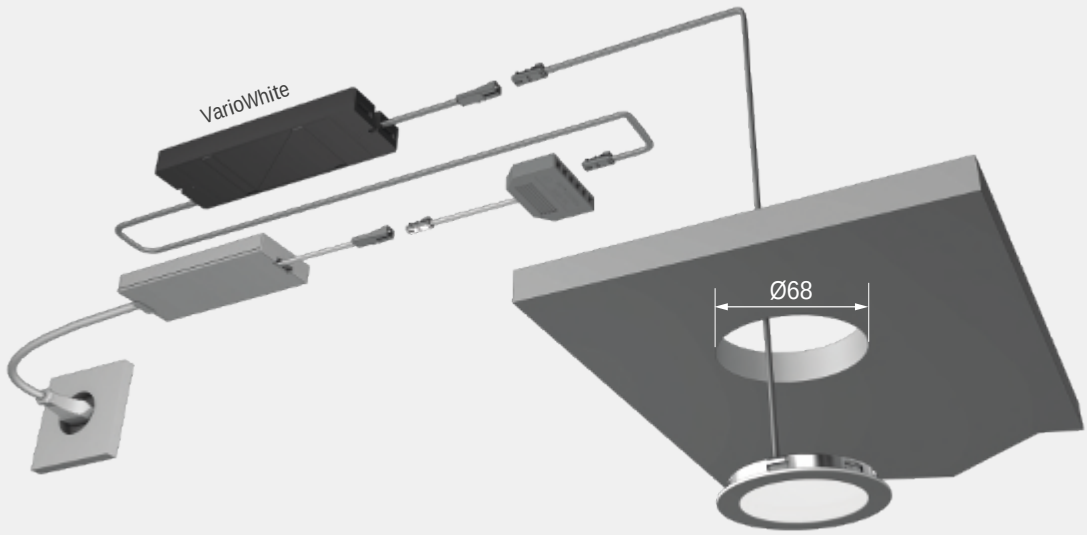

FRAGEN? Unser Service steht Ihnen gerne telefonisch oder per Email zur Verfügung

Swing

Produktvorteile
- Schwenkbar, kann Blendung vermeiden
- Designklassiker

Anwendung
- Regale
- Vitrinen

Produkteigenschaft
- Einbauleuchte für 68 mm Einbaudurchmesser
- Breitstrahlend ohne Schattenbildung

S-Flat

Produktvorteile
- Designleuchte
- Homogene Leuchtfläche

Anwendung
- Regale
- Vitrinen

Produkteigenschaft
- Einbauleuchte für 68 mm Einbaudurchmesser
- Optisch passend zur Swing und MiniFlat Leuchte

Bestellhinweis
- Zur Kombination von Leuchte und Vorschaltgerät bitte Piktogramme beachten!
- Verpackungseinheit besteht aus 1 Stück

Swing

	WarmWeiß		NeutralWeiß	
Aluminium-Optik	**3377043106**	29,92 €	**3377043107**	26,74 €

S-Flat

	NeutralWeiß	
Aluminium-Optik	**3377043157**	25,56 €

Zubehör*

Anbaugehäuse	**3377043408**	5,84 €
LED-Vorschaltgerät 20 W mit Euroflachstecker	**3377055001**	25,72 €
M1 Verlängerungsleitung 1800 mm	**3377049035**	3,22 €
M1 3-fach Verteiler 180 mm	**3377055163**	2,68 €
M1 6-fach Verteiler 2000 mm	**3377049040**	6,76 €

* Weiteres Zubehör im Kapitel Schalttechnik/EVGs und Leitungen

Technische Details

Leuchtentyp:	LED-Einbauleuchte
Beleuchtungsart:	Funktions-/ Akzentbeleuchtung
Oberfläche:	Aluminium-Optik
Betriebsspannung:	12 Volt DC
Lichtfarbe:	WarmWeiß/ NeutralWeiß
Farbwiedergabe:	RA >90
Kennzeichen:	c X 3 M
Schutzart:	IP 20
Einbaudurchmesser:	68 mm
Zuleitung:	1800 mm
Steckverbindung:	LED-Mini-Steckverbindung M1
Anschluss an:	LED-Vorschaltgerät
Swing:	
Lichtstrom:	130 lm
Effizienz Leuchte:	52 lm/W
Effizienz Lichtquelle:	80 lm/W
Lebensdauer:	40.000 h (L70)
Leistungsaufnahme:	2,5 W
Dimmbar:	Ja/PWM/Smart.home
Ausstrahlungswinkel:	90°
Halbwertswinkel:	60°
S-Flat	
Energieeffizienz:	A - 45 lm/W
Lebensdauer:	30.000 h (L70)
Leistungsaufnahme:	2,5 W
Dimmbar:	Ja
Ausstrahlungswinkel:	60°

3 Jahre Garantie

Swing Lichtverteilungsdiagramm 60°

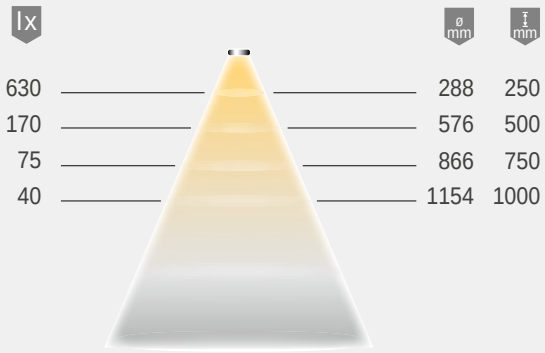

Swing Lichtbox

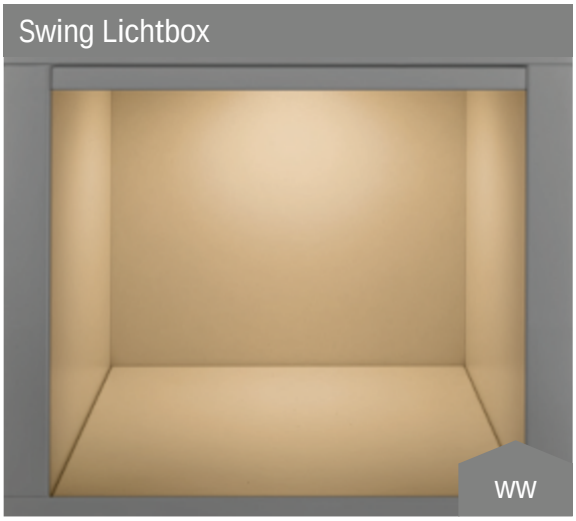

Swing Montagezeichnung

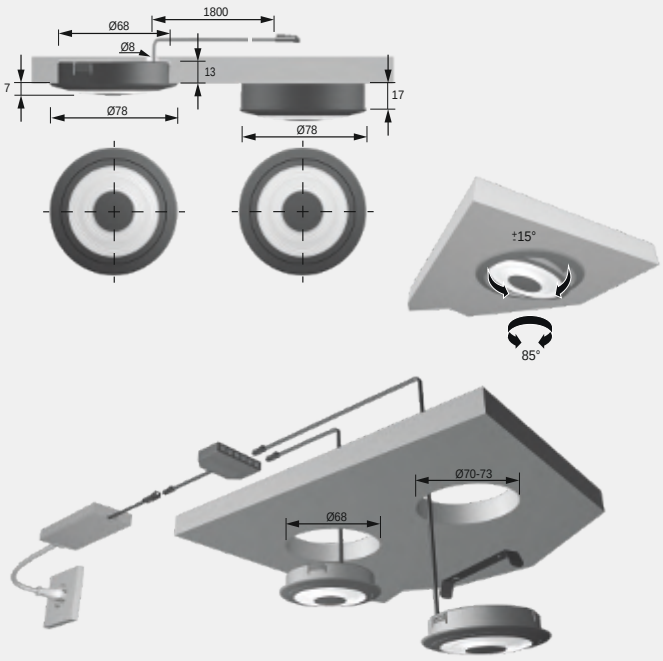

S-Flat Montagezeichnung

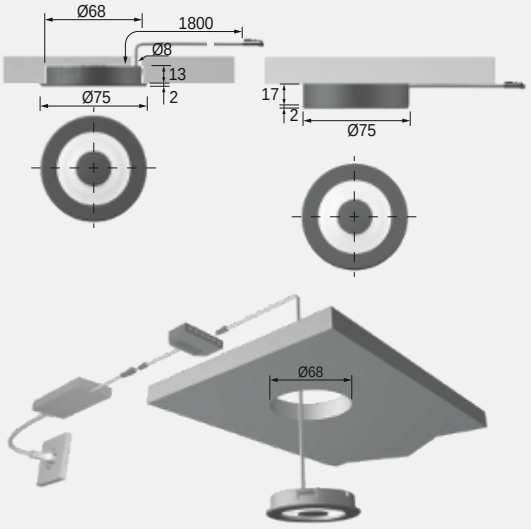

S-Flat Lichtverteilungsdiagramm / 60°

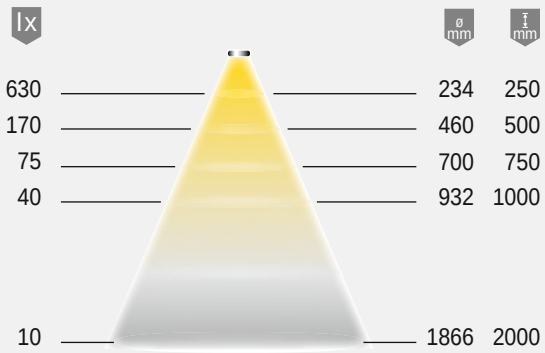

S-Flat Lichtbox

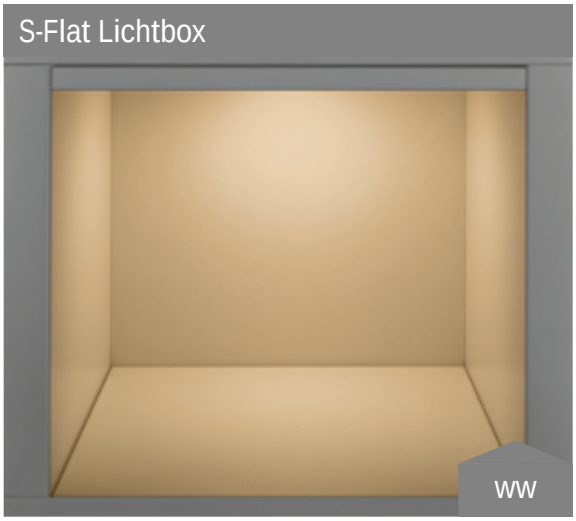

FRAGEN? Unser Service steht Ihnen gerne telefonisch oder per Email zur Verfügung

MultiLite Flood

Produktvorteile
- In vielen Oberflächen erhältlich
- Homogene Leuchtfläche
- Schlichtes zeitloses Design

Anwendung
- Regale
- Vitrinen
- Küchennischen

Produkteigenschaft
- Hohe Lichtleistung in Relation zur Größe
- Steckverbindung am Gehäuse
- Einbauleuchte für 58 mm Einbaudurchmesser

Bestellhinweis
- Leuchte und Abdeckring sind separat zu bestellen
- Für eine Küchennische mindestens zwei Leuchten pro Meter einsetzten
- Bei direktem Anschluss einer VarioWhite Leuchte an ein EVG ist die Lichtfarbe XtraWarmWeiß (2700K)

MultiLite Flood

	VarioWhite*		WarmWeiß	
Einzelleuchte	**3377055179**	21,38 €	**3377055178**	17,16 €

Zubehör**

Abdeckring - Aluminium-Optik	**3377055359**	3,40 €
Abdeckring - Chrom matt	**3377055181**	3,26 €
Abdeckring - Edelstahl-Optik	**3377055182**	4,20 €
Abdeckring - Gold Optik	**3377055183**	3,42 €
Abdeckring - Brüniert	**3377055184**	3,16 €
Abdeckring - Schwarz matt	**3377056171**	4,20 €
Abdeckring - Weiß, seidenmatt	**3377056767**	3,14 €
LED-Vorschaltgerät 20 W mit Euroflachstecker	**3377055001**	25,72 €
M1 Verlängerungsleitung 1800 mm	**3377049035**	3,22 €
M1 3-fach Verteiler 180 mm	**3377055163**	2,68 €
M1 6-fach Verteiler 2000 mm	**3377049040**	6,76 €

* VarioWhite Zubehör erforderlich
* Weiteres Zubehör im Kapitel Schalttechnik/EVGs und Leitungen

Technische Details

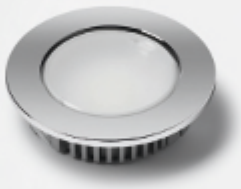

12 V

Leuchtentyp:	LED-Einbauleuchte
Beleuchtungsart:	Funktions-/ Akzentbeleuchtung
Oberfläche:	Aluminium-Optik/ Chrom
Betriebsspannung:	12 Volt DC
Lichtfarbe:	WarmWeiß/ VarioWhite
Farbwiedergabe:	RA >85
Lichtstrom:	240 lm
Effizienz Leuchte:	60 lm/W
Effizienz Lichtquelle:	70 lm/W
Lebensdauer:	40.000 h (L70)
Leistungsaufnahme:	4 W
Dimmbar:	Ja/PWM/Smart.home
Ausstrahlungswinkel:	90°
Halbwertswinkel:	60°
Kennzeichen:	c X 3 M
Schutzart:	IP 44
Einbaudurchmesser:	58 mm
Zuleitung:	2000 mm
Steckverbindung:	LED-Mini-Steckverbindung M1
Anschluss an:	LED-Vorschaltgerät

3 Jahre Garantie

Lichtverteilungsdiagramm 60°

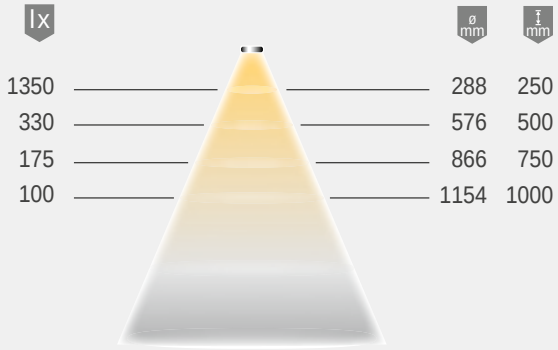

Lichtbox

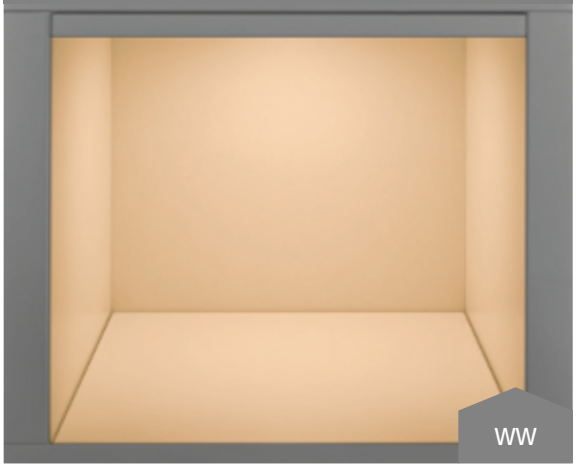

Montagezeichnung

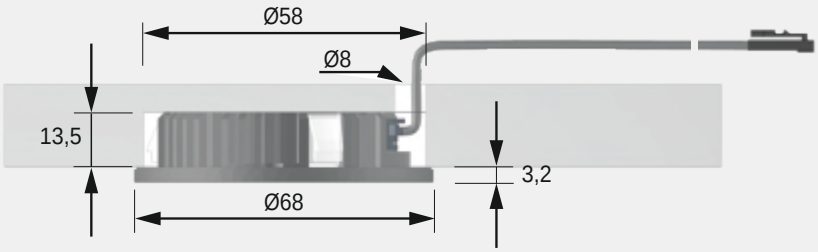

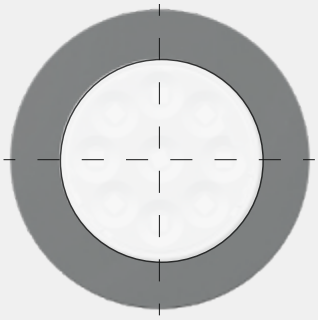

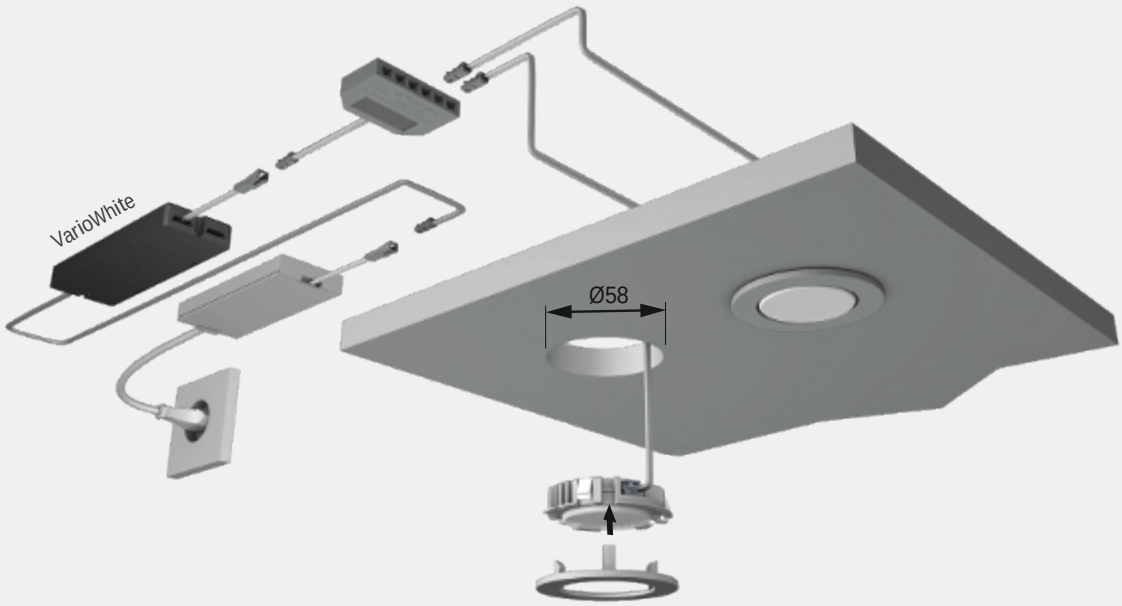

FRAGEN? Unser Service steht Ihnen gerne telefonisch oder per Email zur Verfügung

Sign Plus / Sign Plus square

Produktvorteile

- Klassiker
- Leuchte im Retro Design

Produkteigenschaft

- Breiter Ausstrahlwinkel
- Schattenfreie Ausleuchtung
- Einbauleuchte für 68 mm Einbaudurchmesser

Anwendung

- Flache Regale

Bestellhinweis

- Zur Kombination von Leuchte und Vorschaltgerät bitte Piktogramme beachten!
- Verpackungseinheit besteht aus 1 Stück

Sign Plus

	WarmWeiß		NeutralWeiß	
Aluminium-Optik	**3377043406**	22,36 €	**3377043407**	22,36 €

Sign Plus square

	NeutralWeiß	
Aluminium-Optik	**3377043452**	24,12 €

Zubehör*

Anbaugehäuse	**3377043408**	5,84 €
LED-Vorschaltgerät 20 W mit Euroflachstecker	**3377055001**	25,72 €
M1 Verlängerungsleitung 1800 mm	**3377049035**	3,22 €
M1 3-fach Verteiler 180 mm	**3377055163**	2,68 €
M1 6-fach Verteiler 2000 mm	**3377049040**	6,76 €

* Weiteres Zubehör im Kapitel Schalttechnik/EVGs und Leitungen

Technische Details

Leuchtentyp:	LED-Einbauleuchte
Beleuchtungsart:	Funktions-/ Akzentbeleuchtung
Oberfläche:	Aluminium-Optik
Betriebsspannung:	12 Volt DC
Lichtfarbe:	WarmWeiß / NeutralWeiß
Farbwiedergabe RA:	> 85
Energieeffizienz:	A+
	67 lm/W
Lebensdauer:	30.000 h (L70)
Leistungsaufnahme:	2,3 W
Dimmbar:	Ja
Ausstrahlungswinkel:	45°
Kennzeichen:	c 3 M M
Schutzart:	IP 44
Einbaudurchmesser:	68 mm
Zuleitung:	1800 mm
Steckverbindung:	LED-Mini-Steckverbindung M1
Anschluss an:	LED-Vorschaltgerät

3 Jahre Garantie

Lichtverteilungsdiagramm / 45°

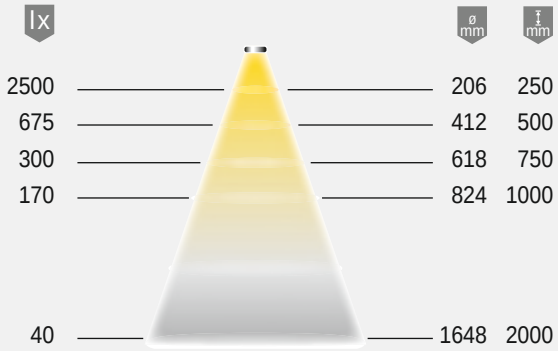

Lichtbox

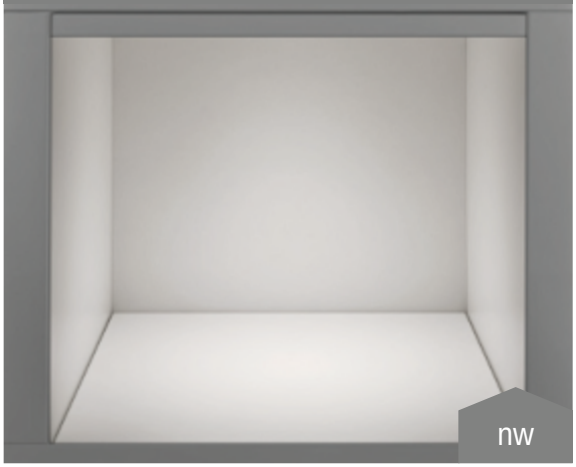

Maßzeichnung / Montage

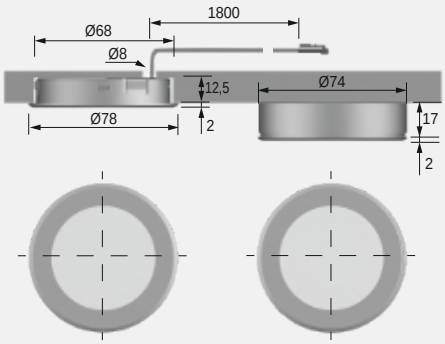

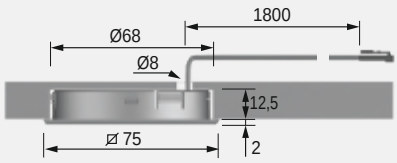

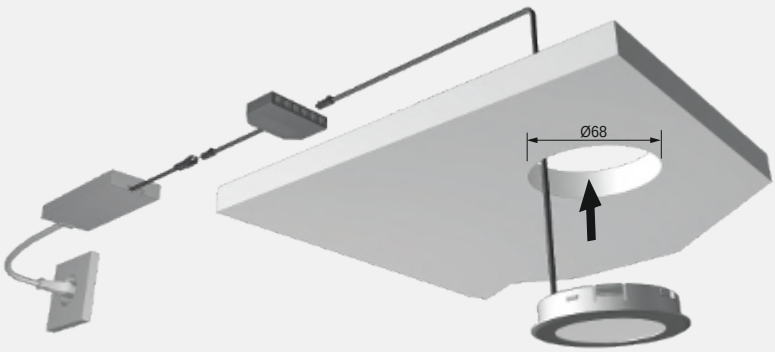

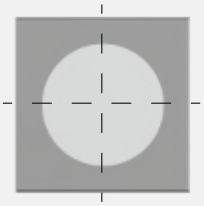

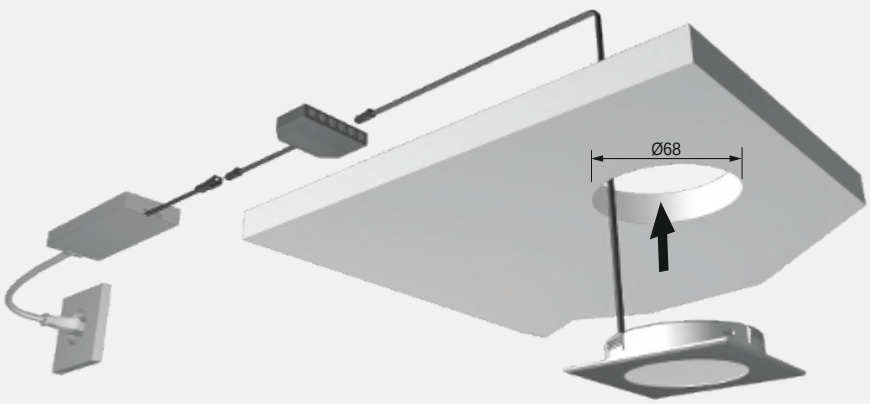

FRAGEN? Unser Service steht Ihnen gerne telefonisch oder per Email zur Verfügung

PowerLite Plus

Produktvorteile
- Lichtkegel wie ein Halogenspot
- Hochwertiges Metallgehäuse
- Helle vielseitige Leuchte

Anwendung
- Küchennischen und Oberböden
- Regale
- Vitrinen

Produkteigenschaft
- Hohe Lichtleistung in Relation zur Größe
- Steckverbindung am Gehäuse
- Einbauleuchte für 58 mm Einbaudurchmesser

Bestellhinweis
- Bei direktem Anschluss einer VarioWhite Leuchte an ein EVG ist die Lichtfarbe XtraWarmWeiß (2700K)

PowerLite Plus

	VarioWhite*		WarmWeiß	NeutralWeiß	
Edelstahl-Optik	**3377055174**	26,22 €	**3377055176**	**3377055358**	20,32 €

Zubehör**

LED-Vorschaltgerät 20 W mit Euroflachstecker	**3377055001**	25,72 €
M1 Verlängerungsleitung 1800 mm	**3377049035**	3,22 €
M1 3-fach Verteiler 180 mm	**3377055163**	2,68 €
M1 6-fach Verteiler 2000 mm	**3377049040**	6,76 €

* VarioWhite Zubehör erforderlich
* Weiteres Zubehör im Kapitel Schalttechnik/EVGs und Leitungen

Technische Details

12 V

Leuchtentyp:	LED-Einbauleuchte
Beleuchtungsart:	Funktions-/ Akzentbeleuchtung
Oberfläche:	Edelstahl-Optik
Betriebsspannung:	12 Volt DC
Lichtfarbe:	WarmWeiß/ NeutralWeiß/ VarioWhite
Farbwiedergabe:	RA >85
Lichtstrom:	160 lm
Effizienz Leuchte:	45 lm/W
Effizienz Lichtquelle:	60 lm/W
Lebensdauer:	40.000 h (L70)
Leistungsaufnahme:	3,5 W
Dimmbar:	Ja/PWM/Smart.home
Ausstrahlungswinkel:	90°
Halbwertswinkel:	50°
Kennzeichen:	c X 3 M
Schutzart:	IP 44
Einbaudurchmesser:	56-58 mm
Zuleitung:	3000 mm
Steckverbindung:	LED-Mini-Steckverbindung M1
Anschluss an:	LED-Vorschaltgerät

3 Jahre Garantie

Lichtverteilungsdiagramm 50°

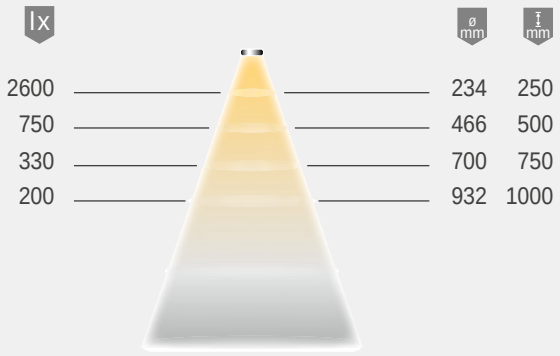

Lichtbox

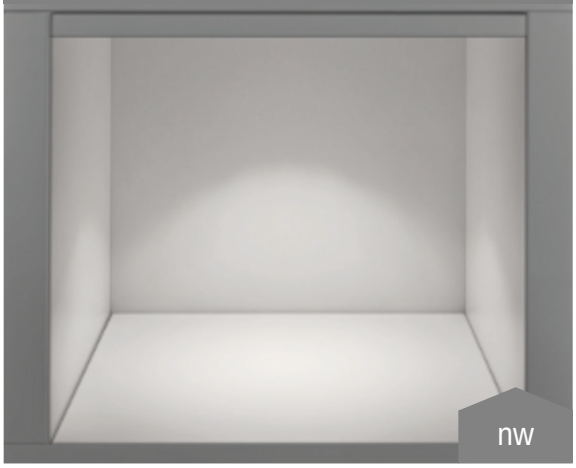

Montagezeichnung

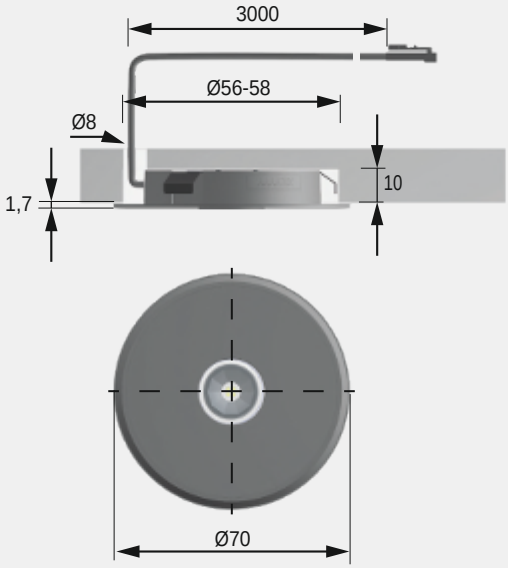

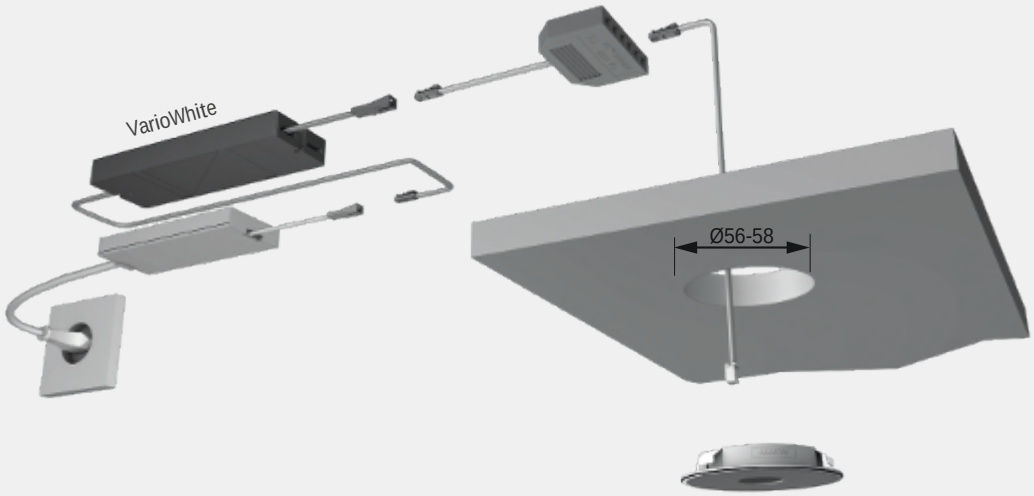

Shot Round 58, 68, 80

Produktvorteile

- 3 verschiedene Bohrdurchmesser (Shot Round 58, 68, 80 mm)
- Hohe Lichtleistung in Relation zur Größe
- Homogene Leuchtfläche
- Mittels optional bestellbarem Anbauring auch als Anbauleuchte einsetzbar.

Produkteigenschaft

- Indirekte Beleuchtung
- Lichtstarke Einbauleuchte

Anwendung

- Möbel
- Hängeregale
- Arbeitsflächen

Bestellhinweis

- LED-Vorschaltgeräte, Schalter oder weiteres Zubehör sind separat zu bestellen.
- Zur Kombination von Leuchte und Vorschaltgerät bitte Piktogramme beachten!
- Verpackungseinheit besteht aus 1 Stück

Shot Round 58, 68, 80

	3er Set ww	3er Set nw		WarmWeiß	NeutralWeiß	
Shot 58 Edelstahl	**3377049345**	**3377049360**	63,20 €	**3377049300**	**3377049315**	13,42 €
Shot 58 Chrom	**3377049350**	**3377049365**	63,20 €	**3377049305**	**3377049320**	14,52 €
Shot 68 Edelstahl	-	-	-	**3377049306**	**3377049307**	17,44 €
Shot 68 Chrom	-	-	-	**3377049308**	**3377049309**	17,44 €
Shot 80 Edelstahl	-	-	-	**3377049311**	**3377049312**	18,92 €
Shot 80 Chrom	-	-	-	**3377049313**	**3377049314**	18,92 €

Zubehör*

Optionaler Unterbauring zu Shot Round 58, Edelstahl	**3377049330**	2,40 €
Optionaler Unterbauring zu Shot Round 58, Chrom	**3377049335**	2,40 €
Optionaler Unterbauring zu Shot Round 68, Edelstahl	**3377049336**	3,42 €
Optionaler Unterbauring zu Shot Round 68, Chrom	**3377049337**	3,42 €
Optionaler Unterbauring zu Shot Round 80, Edelstahl	**3377049338**	4,14 €
Optionaler Unterbauring zu Shot Round 80, Chrom	**3377049339**	4,14 €
LED-Vorschaltgerät 15 W 12 V DC	**3377048120**	16,60 €
LED-Vorschaltgerät 30 W 12 V DC	**3377048125**	24,28 €
LED-Vorschaltgerät 60 W 12 V DC	**3377048130**	42,70 €

* Weiteres Zubehör im Kapitel Schalttechnik/EVGs und Leitungen

Technische Details

Leuchtentyp:	LED-Einbauleuchte
Beleuchtungsart:	Funktionsbeleuchtung
Oberfläche:	Edelstahl / Chrom
Betriebsspannung:	12 Volt DC
Lichtfarbe:	NeutralWeiß (4.000 K) / WarmWeiß (2.900 K)
Farbwiedergabe RA:	> 85
Energieeffizienz	
Lichtquelle:	Shot 58 65 lm / W Shot 68 75 lm / W Shot 80 65 lm / W
Lebensdauer:	30.000 h (L70)
Leistungsaufnahme:	3.4 W (Shot 58), 5.0 W (Shot 68), 7.5 W (Shot 80)
Ausstrahlungswinkel:	120°
Dimmbar:	Ja
Kennzeichen:	c 3 M M v
Schutzart:	IP 44 zur Lichtaustrittsseite
Zuleitung:	150 mm Leitung mit LED-Stecker weiß, inkl. 2000 mm Verbindungsleitung
Einbautiefe:	13 mm (Shot 58), 12.5 mm (Shot 68 / 80)
Anschluss an:	Funk-Dimmer, BlueTwo-Multicontroller, Schalter, Sensoren, Verteiler

3 Jahre Garantie

Zubehör*		
1-Kanal Funk Dimmer 12 V DC	**3377048155**	48,68 €
4-Kanal Funk Dimmer 12 V DC	**3377048160**	100,04 €
4-Kanal BlueTwo-Multicontroller	**3377049331**	61,74 €
BlueTwo 4-Kanal Handsender HT4	**3377049332**	59,30 €

Lichtbox

Lichtverteilungsdiagramm / 120°

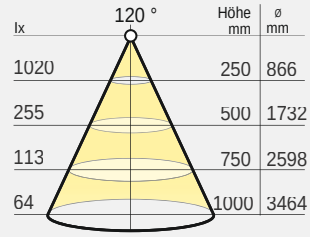

Shot 58 Round NeutralWeiß

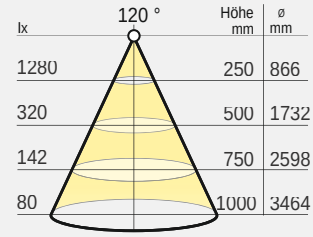

Shot 68 Round NeutralWeiß

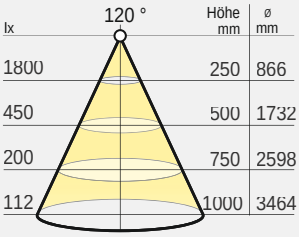

Shot 80 Round NeutralWeiß

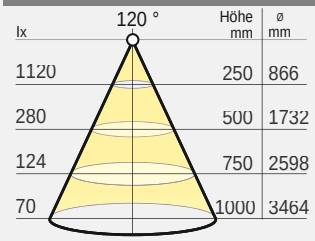

Shot 58 Round WarmWeiß

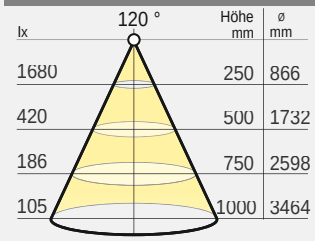

Shot 68 Round WarmWeiß

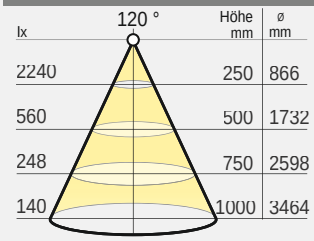

Shot 80 Round WarmWeiß

Bei den Angaben zur Lichtverteilung handelt es sich um die gültigen Werte zum Zeitpunkt der Erstellung.

Maßzeichnung / Anschlussmöglichkeiten

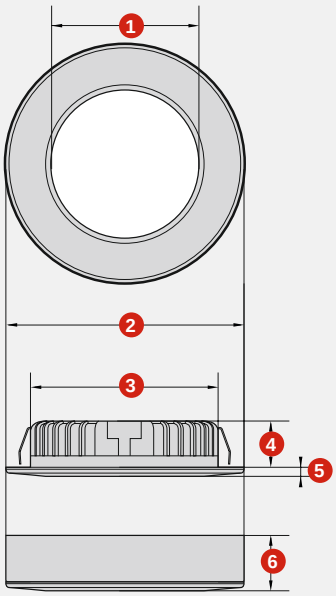

Maße Shot Round 58 , 68, 80	Shot 58 Round (mm)	Shot 68 Round (mm)	Shot 80 Round (mm)
1. Lichtfeld	Ø 40	Ø 44	Ø 52
2. Außendurchmesser	Ø 65	Ø 74.5	Ø 85
Einbauversion			
2. Bohrdurchmesser	Ø 56 - 60	Ø 66.5 - 69.5	Ø 78.5 - 81.5
4. Einbautiefe	13	12.5	12.5
5. Aufbauhöhe	2.4	2.5	2.5
Unterbauring			
6. Höhe	15	15	15

1. 12 Volt EVG (LED-Trafo)
2. Funk Dimmer oder BlueTwo-Multicontroller
3. Externe Sensoren oder Schalter
4. Verteiler und Verbindungsleitungen

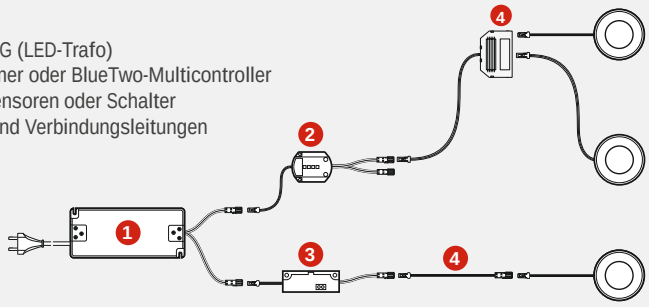

FRAGEN? Unser Service steht Ihnen gerne telefonisch oder per Email zur Verfügung

Shot Quadro 58, 68, 80

Produktvorteile

- 3 verschiedene Bohrdurchmesser (Shot Quadro 58, 68, 80 mm)
- Hohe Lichtleistung in Relation zur Größe
- Homogene Leuchtfläche

Produkteigenschaft

- Indirekte Beleuchtung
- Lichtstarke Einbauleuchte

Anwendung

- Möbel
- Hängeregale
- Arbeitsflächen

Bestellhinweis

- LED-Vorschaltgeräte, Schalter oder weiteres Zubehör sind separat zu bestellen.
- Zur Kombination von Leuchte und Vorschaltgerät bitte Piktogramme beachten!
- Verpackungseinheit besteht aus 1 Stück

Shot Quadro 58, 68, 80

	WarmWeiß	NeutralWeiß	
Shot 58 Quadro Edelstahl	**3377049375**	**3377049390**	16,84 €
Shot 58 Quadro Chrom	**3377049380**	**3377049395**	16,84 €
Shot 68 Quadro Edelstahl	**3377049381**	**3377049382**	18,06 €
Shot 68 Quadro Chrom	**3377049383**	**3377049384**	18,06 €
Shot 80 Quadro Edelstahl	**3377049391**	**3377049392**	19,64 €
Shot 80 Quadro Chrom	**3377049393**	**3377049394**	19,64 €

Zubehör*

LED-Vorschaltgerät 15 W 12 V DC	**3377048120**	16,60 €
LED-Vorschaltgerät 30 W 12 V DC	**3377048125**	24,28 €
LED-Vorschaltgerät 60 W 12 V DC	**3377048130**	42,70 €
1-Kanal Funk Dimmer 12 V DC	**3377048155**	48,68 €
4-Kanal Funk Dimmer 12 V DC	**3377048160**	100,04 €
4-Kanal BlueTwo-Multicontroller	**3377049331**	61,74 €
BlueTwo 4-Kanal Handsender HT4	**3377049332**	59,30 €

* Weiteres Zubehör im Kapitel Schalttechnik/EVGs und Leitungen

Technische Details

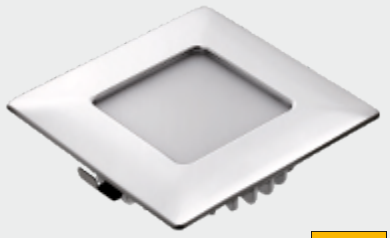

12 V

Leuchtentyp:	LED-Einbauleuchte
Beleuchtungsart:	Funktionsbeleuchtung
Oberfläche:	Edelstahl / Chrom
Betriebsspannung:	12 Volt DC
Lichtfarbe:	NeutralWeiß (4.000 K) / WarmWeiß (2.900 K)
Farbwiedergabe RA:	> 85
Energieeffizienz	
Lichtquelle:	Shot Q. 58 65 lm / W Shot Q. 68 75 lm / W Shot Q. 80 65 lm / W
Lebensdauer:	30.000 h (L70)
Leistungsaufnahme:	3.4 W (Shot Q. 58), 5.0 W (Shot Q. 68), 7.5 W (Shot Q. 80)
Ausstrahlungswinkel:	120°
Dimmbar:	Ja
Kennzeichen:	c 3 M M v
Schutzart:	IP 44 zur Lichtaustrittsseite
Zuleitung:	150 mm Leitung mit LED-Stecker weiß, inkl. 2000 mm Verbindungsleitung
Einbautiefe:	12.5 mm
Anschluss an:	Funk-Dimmer, BlueTwo-Multicontroller, Schalter, Sensoren, Verteiler

3 Jahre Garantie

Lichtverteilungsdiagramm / 120°

Bei den Angaben zur Lichtverteilung handelt es sich um die gültigen Werte zum Zeitpunkt der Erstellung.

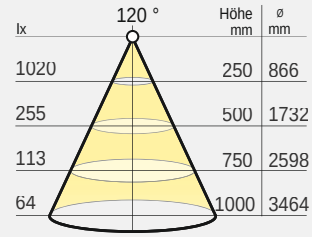

Shot 58 Quadro NeutralWeiß

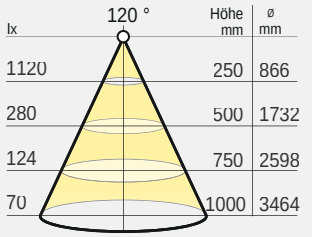

Shot 58 Quadro WarmWeiß

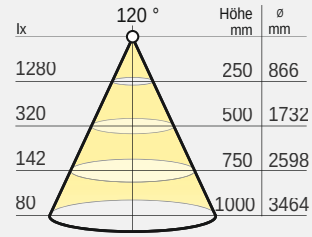

Shot 68 Quadro NeutralWeiß

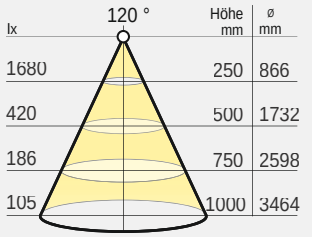

Shot 68 Quadro WarmWeiß

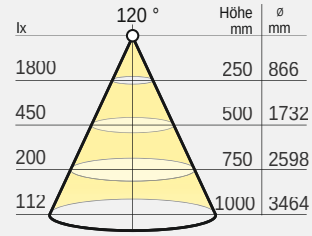

Shot 80 Quadro NeutralWeiß

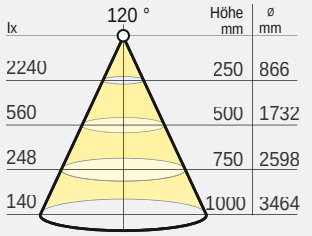

Shot 80 Quadro WarmWeiß

Lichtbox

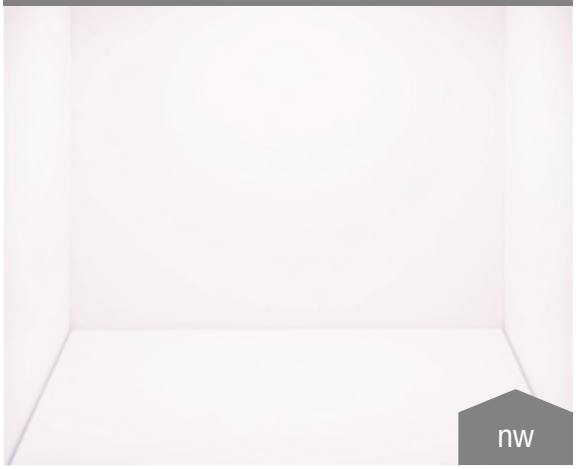

Maßzeichnung / Anschlussmöglichkeiten

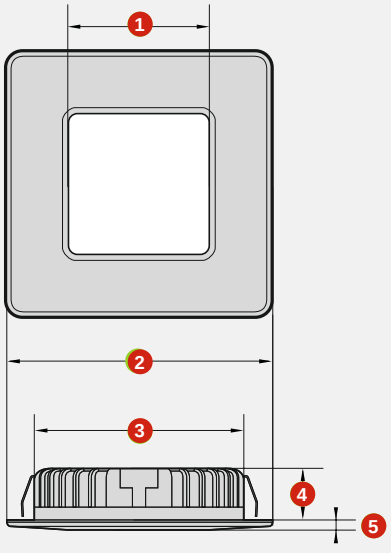

Maße Shot Quadro 58 , 68, 80

	Shot 58 Quadro (mm)	Shot 68 Quadro (mm)	Shot 80 Quadro (mm)
1. Lichtfeld	☐ 34	☐ 44	☐ 52
2. Außendurchmesser	☐ 65	☐ 74.5	☐ 85
3. Bohrdurchmesser	Ø 56 - 60	Ø 66.5 - 69.5	Ø 78.5 - 81.5
4. Einbautiefe	12.5	12.5	12.5
5. Aufbauhöhe	2.5	2.5	2.5

1. 12 Volt EVG (LED-Trafo)
2. Funk Dimmer oder BlueTwo-Multicontroller
3. Externe Sensoren oder Schalter
4. Verteiler und Verbindungsleitungen

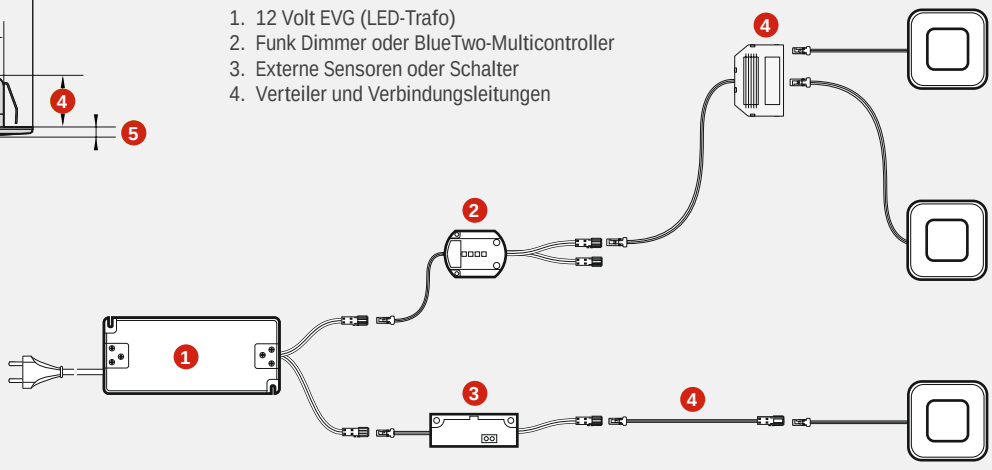

FRAGEN? Unser Service steht Ihnen gerne telefonisch oder per Email zur Verfügung

MONO Einbauspot 2,5 Watt

Produktvorteile

- Einbau LED-Spot mit 2,5 Watt
- Farbtemperatur wahlweise mit 3000K oder 4000K

Anwendung

- Regale
- Vitrinen
- Möbelkranz

Produkteigenschaft

- Einbauleuchte mit Ø 68 mm und 12 mm Höhe

Bestellhinweis

- In Kombination mit 1-Kanal Mono Receiver 3377056569 verwendbar. (EIN-AUS-DIMMEN)

MONO Einbauspot

	WarmWeiß	NeutralWeiß	
Mono Spot - weiß	**3377056528**	**3377056521**	11,24 €
Mono Spot - schwarz	**3377056529**	**3377056522**	11,24 €
Mono Spot - chrom glänzend	**3377056531**	**3377056523**	11,24 €
Mono Spot - glänzend vermessingt	**3377056530**	**3377056524**	11,24 €
Mono Spot - vernickelt feingeschliffen	**3377056532**	**3377056525**	12,38 €
Mono Spot - eisenfarbig gebürstet	**3377056533**	**3377056526**	12,38 €
Mono Spot - messing schwarz gebürstet	**3377056534**	**3377056527**	12,38 €

Zubehör*

Verlängerungskabel 2-polig 2000 mm	**3377056504**	15,24 €
Adapter IN Stecker weiß - Kupplung blau	**3377056570**	3,84 €
Adapter OUT Stecker weiß - Kupplung blau	**3377056571**	3,84 €

* Weiteres Zubehör im Kapitel Schalttechnik/EVGs und Leitungen

Technische Details

24V

Leuchtentyp:	LED-Einbauleuchte
Beleuchtungsart:	Funktions-/ Akzentbeleuchtung
Oberfläche:	7 Farb Varianten
Betriebsspannung:	24 Volt DC
Lichtfarbe:	WarmWeiß / NeutralWeiß
Farbwiedergabe RA:	> 80
Energieeffizienz:	A++
	200 lm @ 3000K
	210 lm @ 4000K
Lebensdauer:	30.000 h (L70)
Leistungsaufnahme:	2,5 W
Dimmbar:	Ja
Ausstrahlungswinkel:	120°
Kennzeichen:	c 3
Schutzart:	IP 20 bzw. IP 44
Einbaudurchmesser:	55 - 57 mm
Zuleitung:	2000 mm
Steckverbindung:	LED Stecker weiß
Anschluss an:	1-Kanal Mono Receiver oder direkt an einem Vorschalt-gerät.

3 Jahre Garantie

Lichtverteilungsdiagramm / 120°

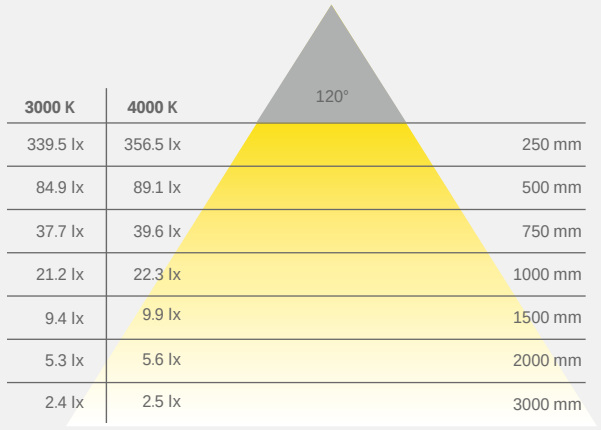

3000 K	4000 K	
339.5 lx	356.5 lx	250 mm
84.9 lx	89.1 lx	500 mm
37.7 lx	39.6 lx	750 mm
21.2 lx	22.3 lx	1000 mm
9.4 lx	9.9 lx	1500 mm
5.3 lx	5.6 lx	2000 mm
2.4 lx	2.5 lx	3000 mm

Lichtbox

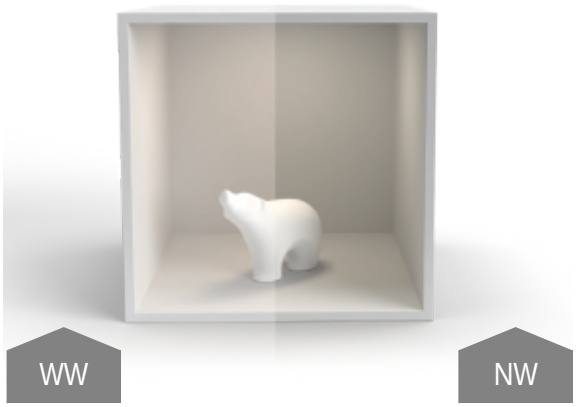

Maßzeichnung / Montage

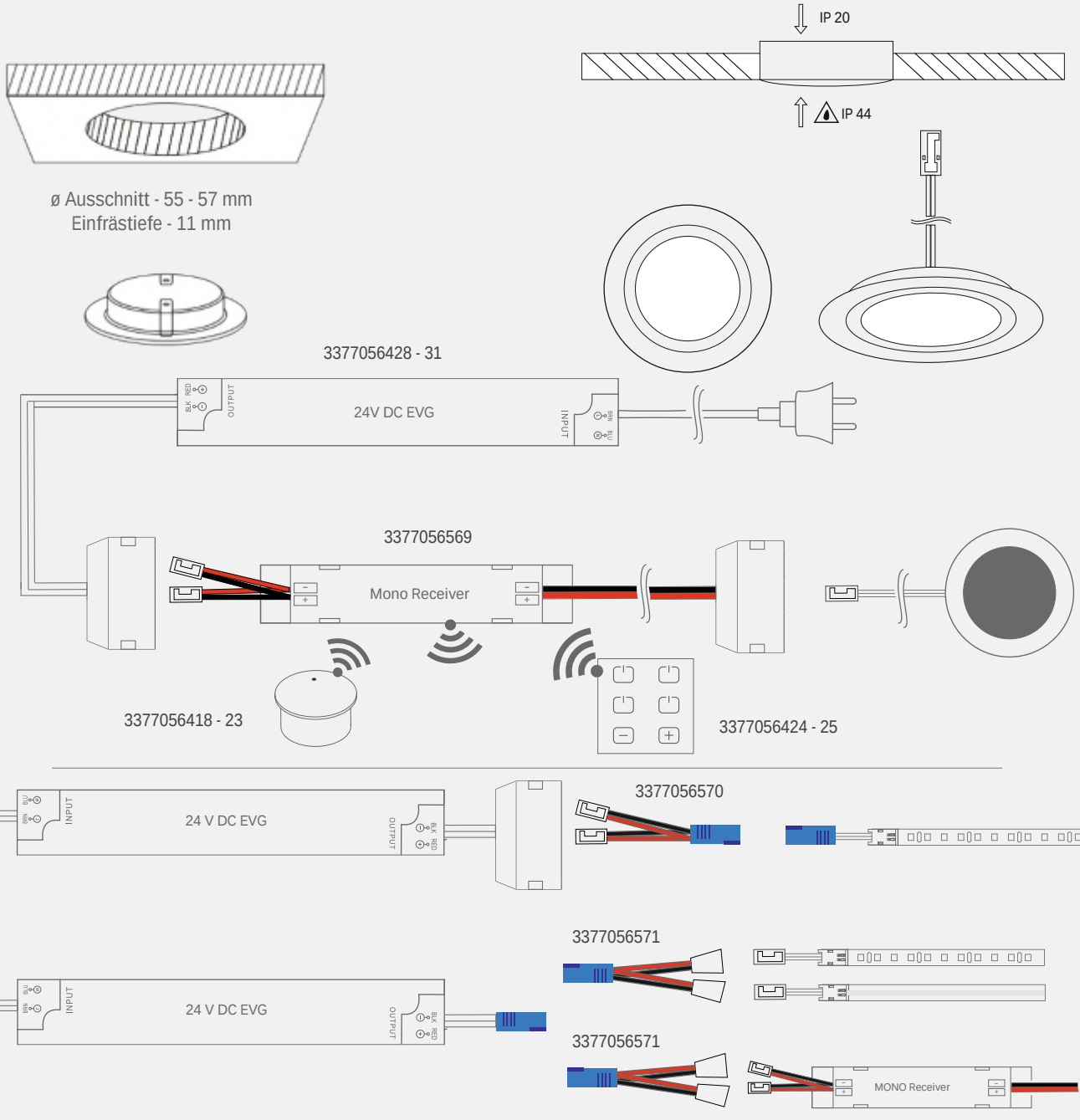

FRAGEN? Unser Service steht Ihnen gerne telefonisch oder per Email zur Verfügung

VarioWhite Einbauspot 2,5 Watt

Produktvorteile

- Einbau LED-Spot mit 2,5 Watt
- Einstellbare Farbtemperatur zwischen 2700 - 6000K

Anwendung

- Regale
- Vitrinen
- Möbelkranz

Produkteigenschaft

- Einbauleuchte mit Ø 68 mm und 12 mm Höhe

Bestellhinweis

- Zur Kombination mit VarioWhite Receiver 3377056415 zu verwenden.

VarioWhite Einbauspot		
VarioW. SPOT 2700-6000K weiß	**3377056535**	18,94 €
VarioW. SPOT 2700-6000K schwarz	**3377056536**	18,94 €
VarioW. SPOT 2700-6000K chrom glänzend	**3377056537**	18,94 €
VarioW. SPOT 2700-6000K glänzend vermessingt	**3377056538**	18,94 €
VarioW. SPOT 2700-6000K vernickelt feingeschliffen	**3377056539**	20,08 €
VarioW. SPOT 2700-6000K eisenfarbig gebürstet	**3377056540**	20,08 €
VarioW. SPOT 2700-6000K messing schwarz gebürstet	**3377056541**	20,08 €

Zubehör*		
Verlängerungskab. 3-polig	**3377056510**	8,68 €
Y-Verteiler 200 mm Leitung, Stecker und Verteiler	**3377056513**	6,86 €
6-Fach-Verteilerbox	**3377056514**	9,54 €
Adapter IN Stecker weiß - Kupplung blau	**3377056570**	3,84 €
Adapter OUT Stecker weiß - Kupplung blau	**3377056571**	3,84 €

* Weiteres Zubehör im Kapitel Schalttechnik/EVGs und Leitungen

Technische Details

24V

Leuchtentyp:	LED-Einbauleuchte
Beleuchtungsart:	Funktions-/ Akzentbeleuchtung
Oberfläche:	7 Farb Varianten
Betriebsspannung:	24 Volt DC
Lichtfarbe:	2600 - 6000 K
Farbwiedergabe RA:	> 80
Energieeffizienz:	A+ 200 lm/W
Lebensdauer:	30.000 h (L70)
Leistungsaufnahme:	2,5 W
Dimmbar:	Ja
Ausstrahlungswinkel:	120°
Kennzeichen:	c 3
Schutzart:	IP 20 bzw. IP 44
Einbaudurchmesser:	55 - 57 mm
Zuleitung:	2000 mm
Steckverbindung:	VarioWhite LED Stecker
Anschluss an:	VarioWhite Receiver

3 Jahre Garantie

Lichtverteilungsdiagramm /120°

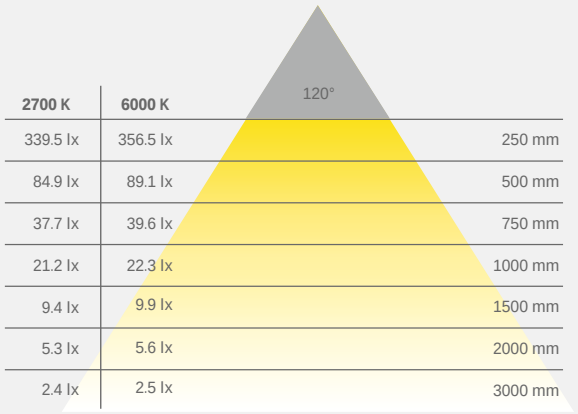

2700 K	6000 K	
339.5 lx	356.5 lx	250 mm
84.9 lx	89.1 lx	500 mm
37.7 lx	39.6 lx	750 mm
21.2 lx	22.3 lx	1000 mm
9.4 lx	9.9 lx	1500 mm
5.3 lx	5.6 lx	2000 mm
2.4 lx	2.5 lx	3000 mm

Lichtbox

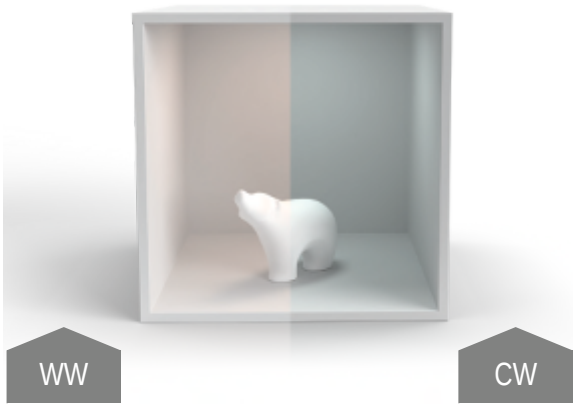

Maßzeichnung / Montage

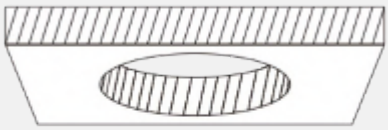

ø Ausschnitt - 55 - 57 mm
Einfrästiefe - 11 mm

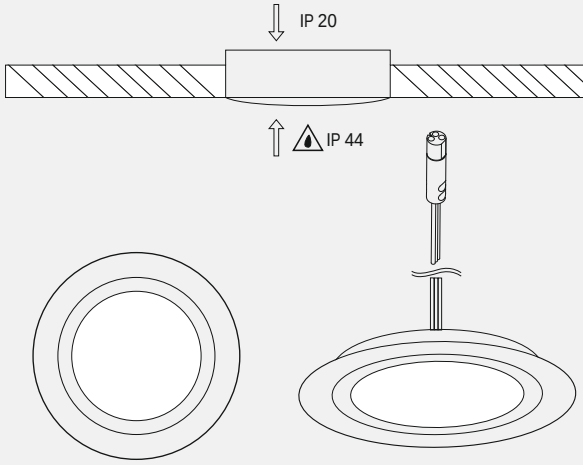

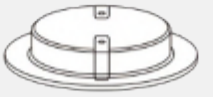

3377056428 - 31

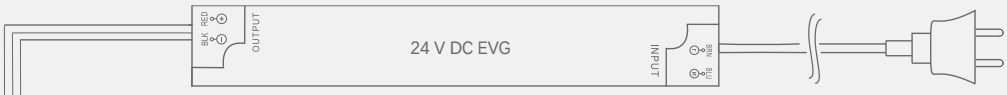

3377056415

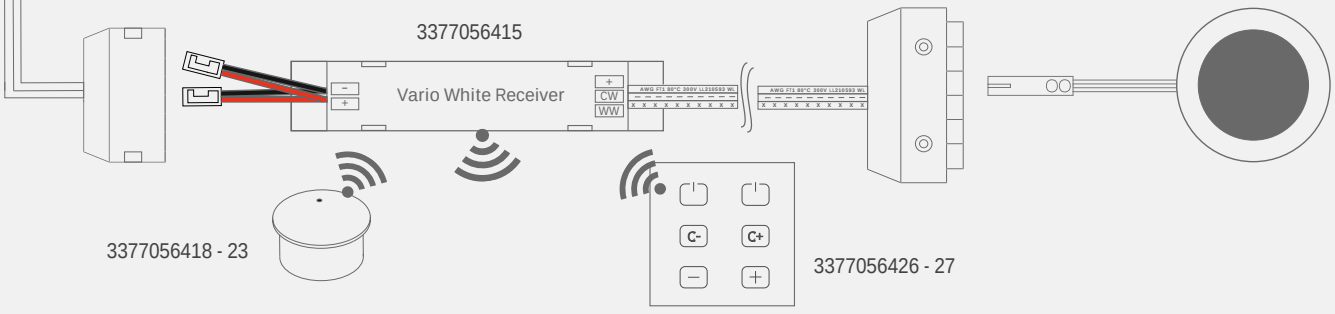

3377056418 - 23

3377056426 - 27

3377056571

AddLite

Produktvorteile
- Hochwertige Aluminiumprofilleuchte
- Integrierte Kabelführung

Produkteigenschaft
- Breitstrahlend ohne Schattenbildung
- Nachrüstbar

Anwendung
- Regale
- Nischen
- Vitrinen

Technische Details

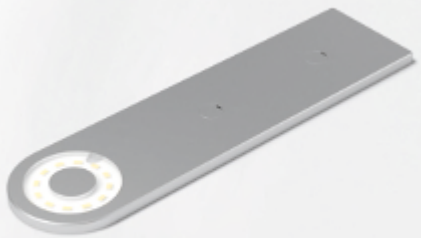

12 V

Leuchtentyp:	LED-Anbauleuchte
Beleuchtungsart:	Funktionsbeleuchtung
Oberfläche:	Aluminium/ Schwarz
Betriebsspannung:	12 Volt DC
Lichtfarbe:	NeutralWeiß
Farbwiedergabe:	RA >80
Lichtstrom:	170 lm
Effizienz Leuchte:	70 lm/W
Effizienz Lichtquelle:	90 lm/W
Lebensdauer:	40.000 h (L70)
Leistungsaufnahme:	2,4 W
Dimmbar:	Ja/PWM/Smart.home
Ausstrahlungswinkel:	90°
Halbwertswinkel:	60°
Kennzeichen:	c X 3 M
Schutzart:	IP 20
Zuleitung:	1800 mm
Steckverbindung:	LED-Mini-Steckverbindung M1
Anschluss an:	LED-Vorschaltgerät

AddLite

	NeutralWeiß	
Aluminium, eloxiert	**3377056880**	25,90 €
Aluminium, schwarz	**3377056881**	27,90 €

Zubehör*

LED-Vorschaltgerät 20 W mit Euroflachstecker	**3377055001**	25,72 €
M1 Verlängerungsleitung 1800 mm	**3377049035**	3,22 €
M1 3-fach Verteiler 180 mm	**3377055163**	2,68 €
M1 6-fach Verteiler 2000 mm	**3377049040**	6,76 €

* Weiteres Zubehör im Kapitel Schalttechnik/EVGs und Leitungen

3 Jahre Garantie

Lichtverteilungsdiagramm 60°

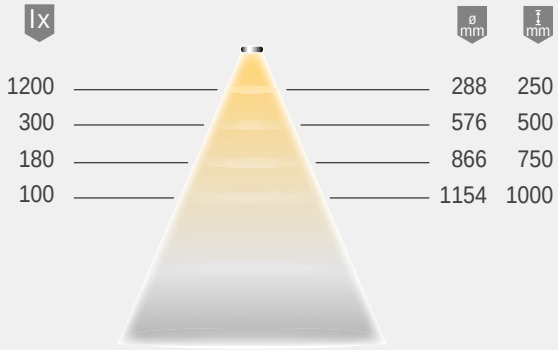

Lichtbox

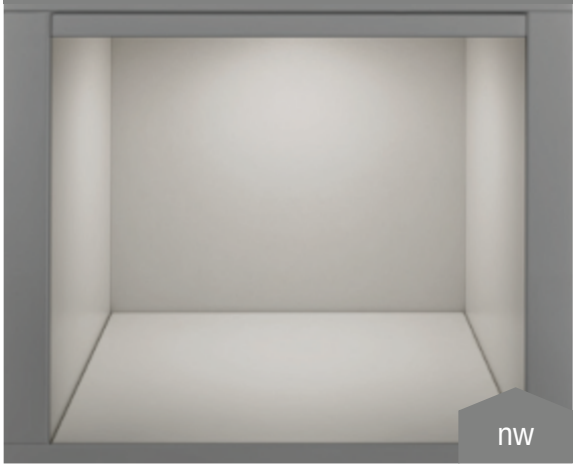

Montagezeichnung

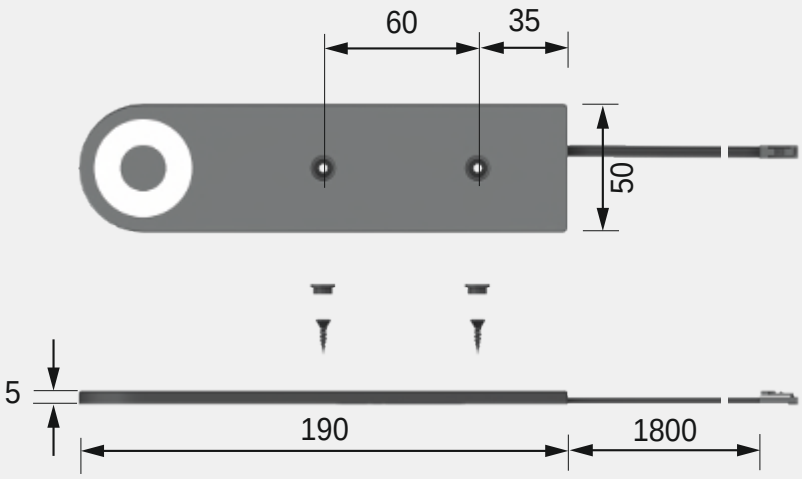

Pady

Produktvorteile

- 7“ Designleuchte
- Homogene Leuchtfläche
- Lichtstark

Produkteigenschaft

- 1,5 mm Aufbauhöhe
- Blendfrei bei großer Helligkeit

Anwendung

- Regale
- Nischen

Bestellhinweis

- Zur Kombination von Leuchte und Vorschaltgerät bitte Piktogramme beachten!
- Verpackungseinheit besteht aus 1 Stück

Technische Details

Leuchtentyp:	LED-Ein-/Anbauleuchte
Beleuchtungsart:	Funktions-/Akzentbeleuchtung
Oberfläche:	Aluminium-Optik
Betriebsspannung:	12 Volt DC
Lichtfarbe:	NeutralWeiß
Farbwiedergabe RA:	> 80
Energieeffizienz:	A
	40 lm/W
Lebensdauer:	30.000 h (L70)
Leistungsaufnahme:	6 W
Dimmbar:	Ja
Ausstrahlungswinkel:	50°
Kennzeichen:	c 3 M M
Schutzart:	IP 20
Zuleitung:	2000 mm
Steckverbindung:	LED-Mini-Steckverbindung M1
Anschluss an:	LED-Vorschaltgerät

Pady

	NeutralWeiß	
Aluminium-Optik	**3377043800**	61,30 €

Zubehör*

LED-Vorschaltgerät 20 W mit Euroflachstecker	**3377055001**	25,72 €
M1 Verlängerungsleitung 1800 mm	**3377049035**	3,22 €
M1 3-fach Verteiler 180 mm	**3377055163**	2,68 €
M1 6-fach Verteiler 2000 mm	**3377049040**	6,76 €

* Weiteres Zubehör im Kapitel Schalttechnik/EVGs und Leitungen

3 Jahre Garantie

Lichtverteilungsdiagramm / 60°

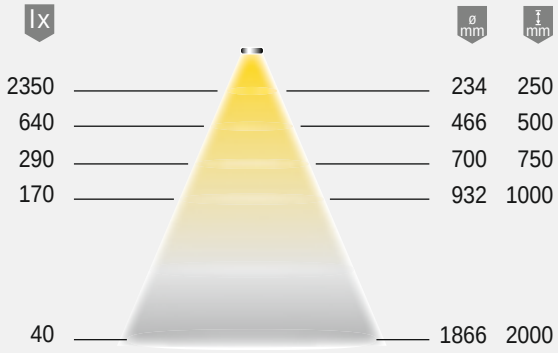

Maßzeichnung / Montage

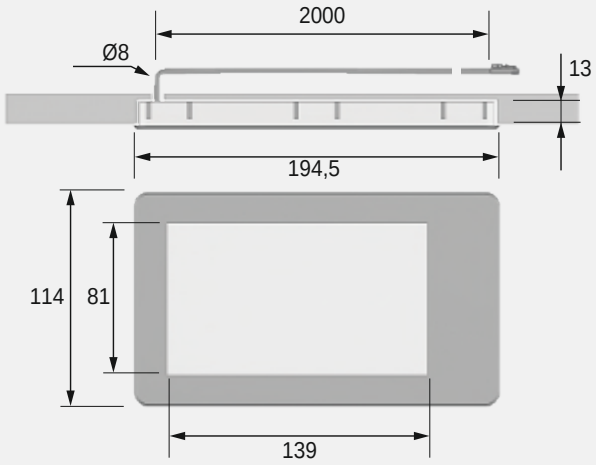

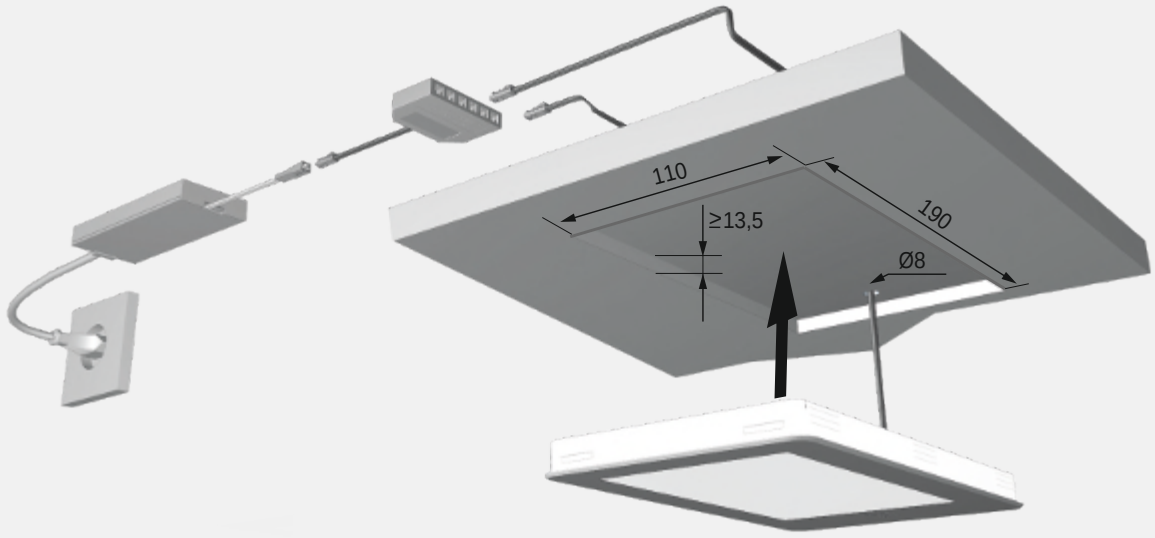

PowerSquare / PowerSquare long

Produktvorteile
- Hochwertige Aluminiumprofilleuchte
- Kabelführung integriert

Produkteigenschaft
- Einfach zum Nachrüsten
- Unter- und Überbauleuchte

Anwendung
- Regale, Vitrinen
- Fächer
- Nischen

Bestellhinweis
- Zur Kombination von Leuchte und Vorschaltgerät bitte Piktogramme beachten!
- Verpackungseinheit besteht aus 1 Stück

PowerSquare

	WarmWeiß	NeutralWeiß	
Edelstahl-Optik	**3377055224**	**3377055223**	29,32 €
Aluminium	**3377055222**	**3377055221**	28,98 €

PowerSquare long

	WarmWeiß	NeutralWeiß	
Edelstahl-Optik 600 mm - 2 x 1,8 W	**3377055227**	**3377055226**	62,56 €
Edelstahl-Optik 900 mm - 3 x 1,8 W	**3377055229**	**3377055228**	89,82 €
Edelstahl-Optik 1200 mm - 4 x 1,8 W	**3377055232**	**3377055231**	117,06 €

Zubehör*

LED-Vorschaltgerät 20 W mit Euroflachstecker	**3377055001**	25,72 €
M1 Verlängerungsleitung 1800 mm	**3377049035**	3,22 €
M1 3-fach Verteiler 180 mm	**3377055163**	2,68 €
M1 6-fach Verteiler 2000 mm	**3377049040**	6,76 €

* Weiteres Zubehör im Kapitel Schalttechnik/EVGs und Leitungen

Technische Details

Leuchtentyp:	LED-Anbauleuchte
Beleuchtungsart:	Funktions-/ Akzentbeleuchtung
Oberfläche:	Edelstahl-Optik / Aluminium
Betriebsspannung:	12 Volt DC
Lichtfarbe:	WarmWeiß / NeutralWeiß
Farbwiedergabe RA:	> 90
Energieeffizienz:	A++
	70 lm/W
Lebensdauer:	30.000 h (L70)
Leistungsaufnahme:	1,8 W
Dimmbar:	Ja
Ausstrahlungswinkel:	60°
Kennzeichen:	c 3 M M
Schutzart:	IP 20
Zuleitung:	PowerSquare 1800 mm PowerSquare long 1700mm
Steckverbindung:	LED-Mini-Steckverbindung M1
Anschluss an:	LED-Vorschaltgerät

3 Jahre Garantie

Lichtverteilungsdiagramm / 60°

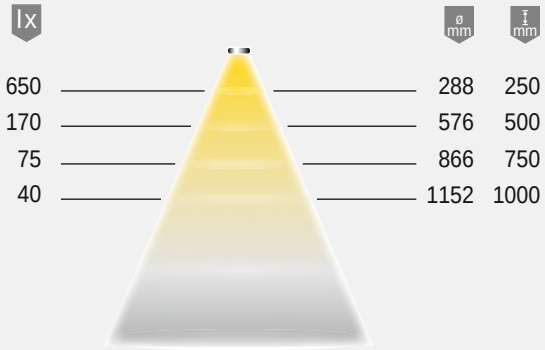

Lichtbox

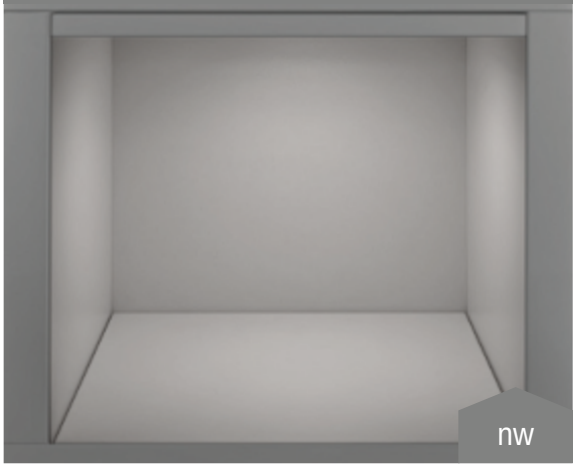

Maßzeichnung / Montage

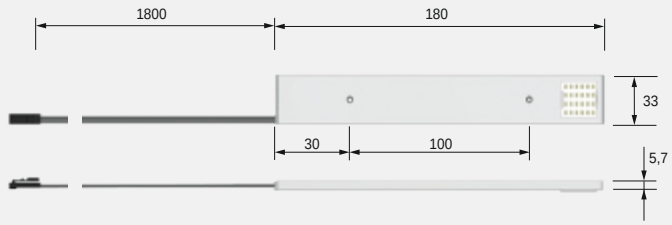

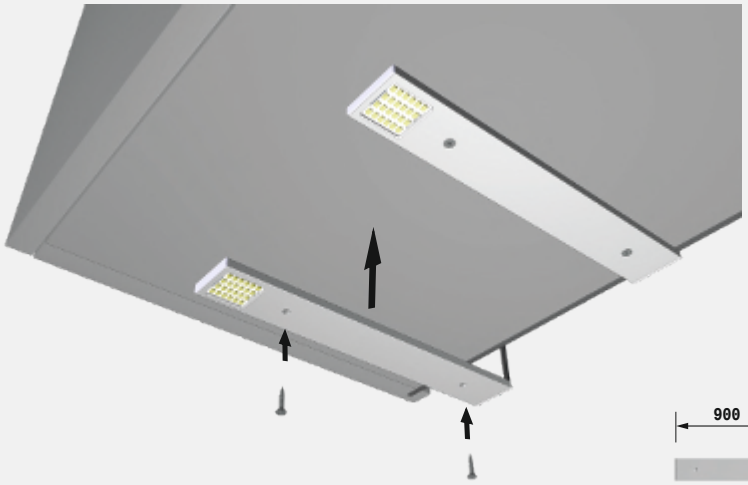

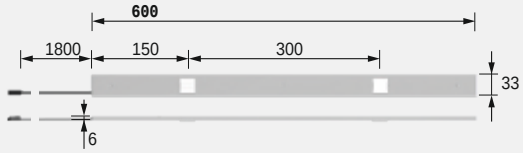

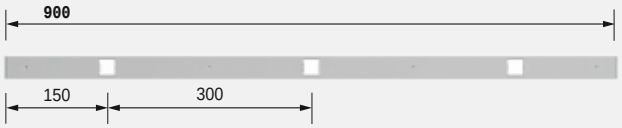

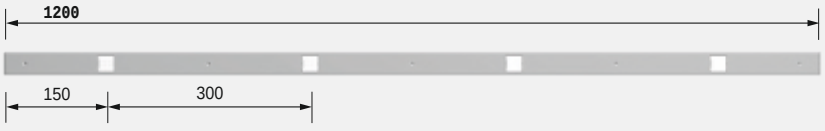

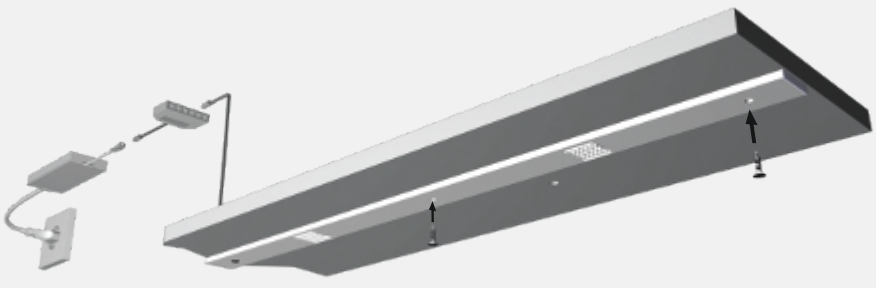

FRAGEN? Unser Service steht Ihnen gerne telefonisch oder per Email zur Verfügung

EcoPower L

Produktvorteile
- Einbauspot Preiseinstieg
- Kompakte Leuchte

Produkteigenschaft
- Für 68 mm Einbaudurchmesser
- Breitstrahlend ohne Schattenbildung

Anwendung
- Regale
- Vitrinen
- Küchennischen

Bestellhinweis
- Für eine Küchennische mindestens zwei Leuchten pro Meter
- Bei direktem Anschluss einer VarioWhite Leuchte an ein EVG ist die Lichtfarbe XtraWarmWeiß (2700K)

EcoPower L

	VarioWhite*		WarmWeiß	NeutralWeiß	
Edelstahl-Optik	**3377055192**	18,78 €	**3377055189**	**3377055191**	15,62 €
Schwarz	**3377056879**	18,78 €	**3377056877**	**3377056878**	15,62 €

Zubehör**

Anbaugehäuse Edelstahl-Optik	**3377055194**	3,32 €
LED-Vorschaltgerät 20 W mit Euroflachstecker	**3377055001**	25,72 €
M1 Verlängerungsleitung 1800 mm	**3377049035**	3,22 €
M1 3-fach Verteiler 180 mm	**3377055163**	2,68 €
M1 6-fach Verteiler 2000 mm	**3377049040**	6,76 €

* VarioWhite Zubehör erforderlich
** Weiteres Zubehör im Kapitel Schalttechnik/EVGs und Leitungen

Technische Details

12 V

Leuchtentyp:	LED-Einbauleuchte
Beleuchtungsart:	Funktions-/ Akzentbeleuchtung
Oberfläche:	Edelstahl-Optik/ Schwarz
Betriebsspannung:	12 Volt DC
Lichtfarbe:	WarmWeiß/ NeutralWeiß/ VarioWhite
Farbwiedergabe:	RA > 80
Lichtstrom:	230 lm
Effizienz Leuchte:	72 lm/W
Effizienz Lichtquelle:	94 lm/W
Lebensdauer:	40.000 h (L70)
Leistungsaufnahme:	3,2 W
Dimmbar:	Ja/PWM/Smart.home
Ausstrahlungswinkel:	90°
Halbwertswinkel:	60°
Kennzeichen:	c X 3 M
Schutzart:	IP 44
Einbaudurchmesser:	68 mm
Zuleitung:	1800 mm
Steckverbindung:	LED-Mini-Steckverbindung M1
Anschluss an:	LED-Vorschaltgerät

3 Jahre Garantie

Lichtverteilungsdiagramm 60°

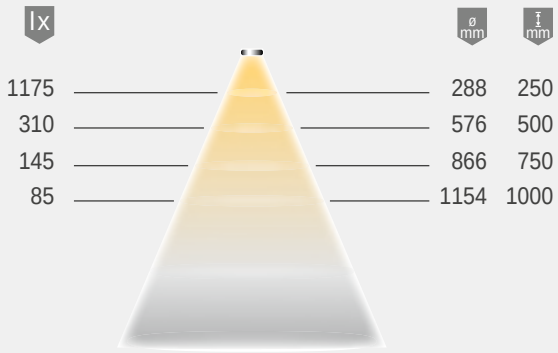

Lichtbox

Montagezeichnung

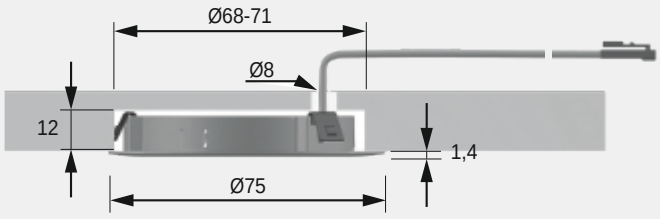

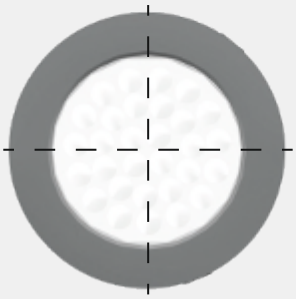

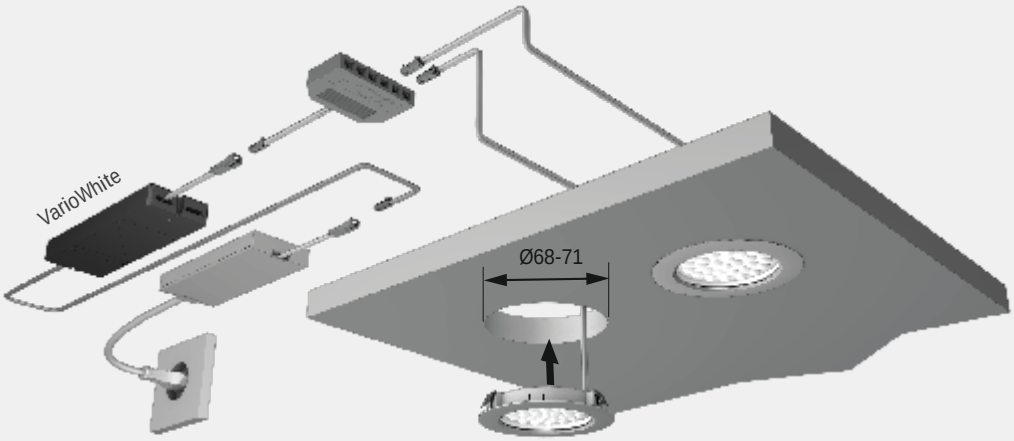

EcoPower Flood

Produktvorteile
- Einbauspot Preiseinstieg
- Kompakte Leuchte

Anwendung
- Regale
- Vitrinen

Produkteigenschaft
- Für 58 mm Einbaudurchmesser
- Breitstrahlend ohne Schattenbildung

EcoPower Flood

	WarmWeiß		NeutralWeiß	
Aluminium-Optik	**3377055199**	11,68 €	**3377055198**	11,68 €
Edelstahl-Optik	**3377055197**	11,68 €	**3377055196**	11,68 €

Zubehör*

Anbaugehäuse Aluminium-Optik	**3377055202**	2,62 €
Anbaugehäuse Edelstahl-Optik	**3377055201**	2,62 €
LED-Vorschaltgerät 20 W mit Euroflachstecker	**3377055001**	25,72 €
M1 Verlängerungsleitung 1800 mm	**3377049035**	3,22 €
M1 3-fach Verteiler 180 mm	**3377055163**	2,68 €
M1 6-fach Verteiler 2000 mm	**3377049040**	6,76 €

* Weiteres Zubehör im Kapitel Schalttechnik/EVGs und Leitungen

Technische Details

12 V

Leuchtentyp:	LED-Einbauleuchte
Beleuchtungsart:	Funktions-/ Akzentbeleuchtung
Oberfläche:	Aluminium-Optik/ Edelstahl-Optik
Betriebsspannung:	12 Volt DC
Lichtfarbe:	WarmWeiß/ NeutralWeiß
Farbwiedergabe:	RA > 80
Lichtstrom:	150 lm
Effizienz Leuchte:	88 lm/W
Effizienz Lichtquelle:	106 lm/W
Lebensdauer:	40.000 h (L70)
Leistungsaufnahme:	1,7 W
Dimmbar:	Ja/PWM/Smart.home
Ausstrahlungswinkel:	90°
Halbwertswinkel:	60°
Kennzeichen:	c X 3 M
Schutzart:	IP 44
Einbaudurchmesser:	58 - 61 mm
Zuleitung:	2000 mm
Steckverbindung:	LED-Mini-Steckverbindung M1
Anschluss an:	LED-Vorschaltgerät

3 Jahre Garantie

Lichtverteilungsdiagramm 60°

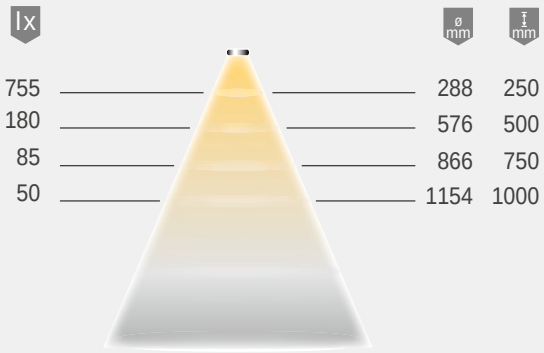

Lichtbox

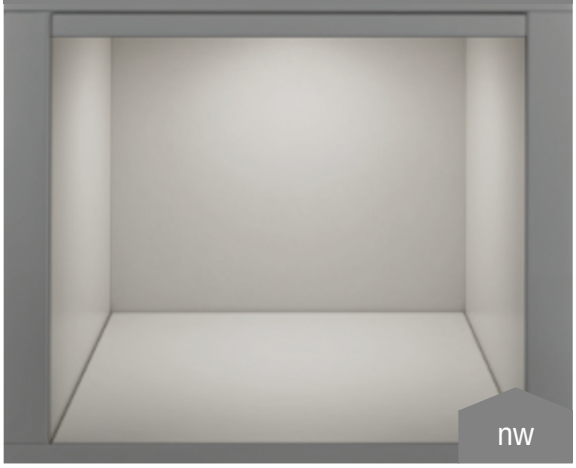

Montagezeichnung

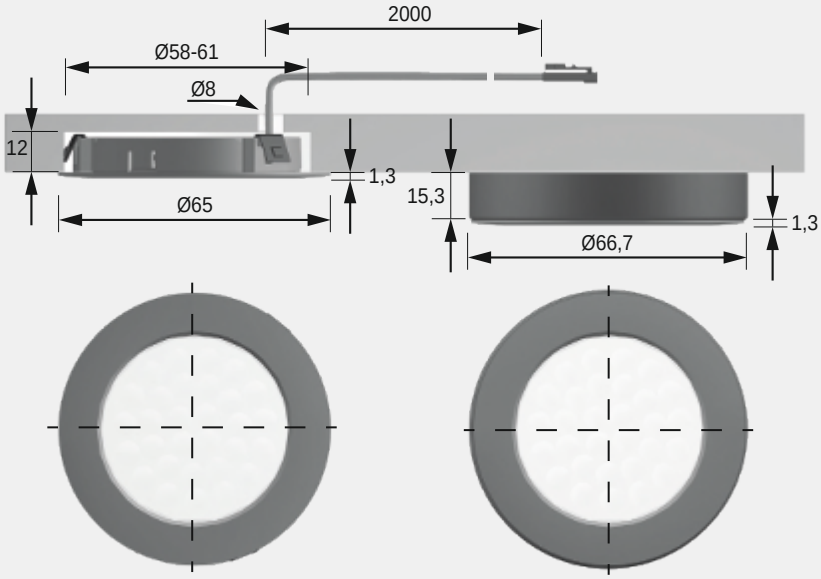

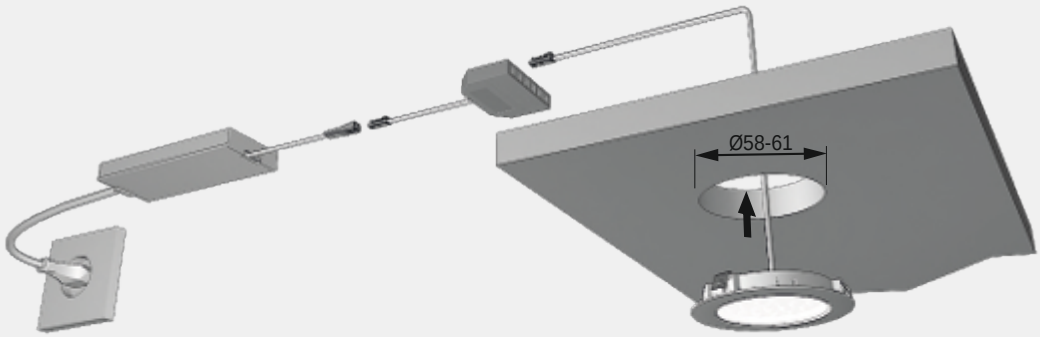

Eco Spot

Produktvorteile
- Einbauspot Preiseinstieg
- Kompakte Leuchte
- Homogene Leuchtfläche

Anwendung
- Regale
- Vitrinen

Produkteigenschaft
- Für 58 mm Einbaudurchmesser
- Breitstrahlend ohne Schattenbildung

Eco Spot

	WarmWeiß	NeutralWeiß	
Edelstahl-Optik	**3377055206**	**3377055207**	9,42 €
Edelstahl-Optik (10er Set)	**3377055208**	**3377055209**	72,82 €

Zubehör*

Anbaugehäuse Edelstahl-Optik	**3377055214**	2,62 €
LED-Vorschaltgerät 20 W mit Euroflachstecker	**3377055001**	25,72 €
M1 Verlängerungsleitung 1800 mm	**3377049035**	3,22 €
M1 3-fach Verteiler 180 mm	**3377055163**	2,68 €
M1 6-fach Verteiler 2000 mm	**3377049040**	6,76 €

* Weiteres Zubehör im Kapitel Schalttechnik/EVGs und Leitungen

Technische Details

12 V

Leuchtentyp:	LED-Einbauleuchte
Beleuchtungsart:	Funktions-/ Akzentbeleuchtung
Oberfläche:	Aluminium-Optik/ Edelstahl-Optik
Betriebsspannung:	12 Volt DC
Lichtfarbe:	WarmWeiß/ NeutralWeiß
Farbwiedergabe:	RA >80
Lichtstrom:	110 lm
Effizienz Leuchte:	73 lm/W
Effizienz Lichtquelle:	87 lm/W
Lebensdauer:	40.000 h (L70)
Leistungsaufnahme:	1,5 W
Dimmbar:	Ja/PWM/Smart.home
Ausstrahlungswinkel:	90°
Halbwertswinkel:	60°
Kennzeichen:	c X 3 M
Schutzart:	IP 20
Einbaudurchmesser:	58 mm
Zuleitung:	1800 mm
Steckverbindung:	LED-Mini-Steckverbindung M1
Anschluss an:	LED-Vorschaltgerät

3 Jahre Garantie

Lichtverteilungsdiagramm 60°

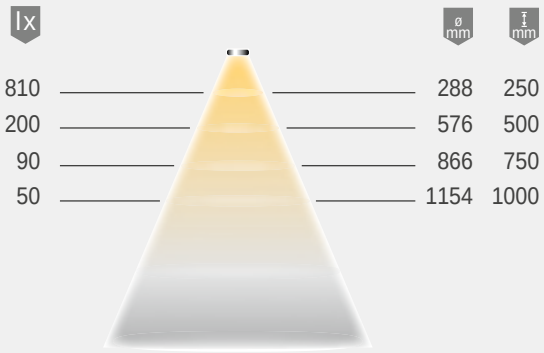

Lichtbox

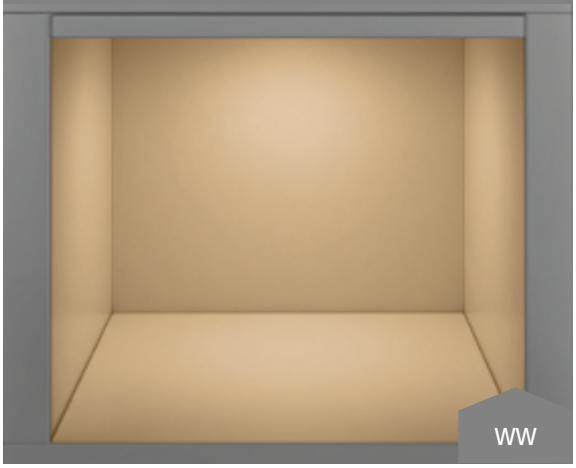

Montagezeichnung

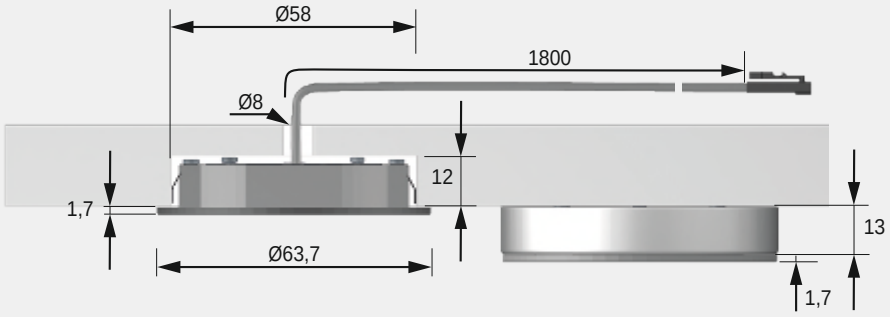

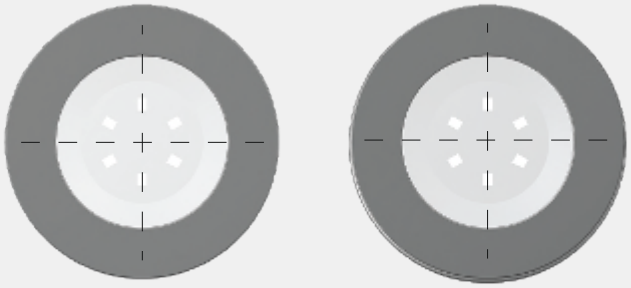

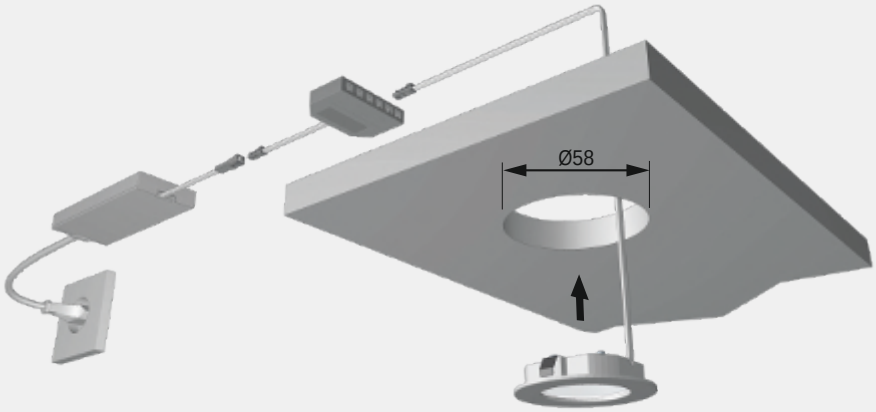

FRAGEN? Unser Service steht Ihnen gerne telefonisch oder per Email zur Verfügung

Move Spot

Produktvorteile
- Akzentuierung durch schwenkbaren Lichtkegel
- Kann blendfrei verwendet werden
- Vielseitig einsetzbar
- Besonders Lichtstark

Produkteigenschaft
- Einbauleuchte für 40 mm Einbaudurchmesser
- 20° seitlich verstellbar
- Fokussiertes Licht

Anwendung
- Regale
- Vitrinen
- Möbelkranz

Bestellhinweis
- Bei direktem Anschluss einer VarioWhite Leuchte an ein EVG ist die Lichtfarbe XtraWarmWeiß (2700 K)

Move Spot

	VarioWhite*		XtraWarmWeiß	
Aluminium	**3377056883**	25,58 €	**3377056195**	24,00 €
Schwarz	**3377056882**	25,58 €	**3377056882**	25,58 €

Zubehör**

LED-Vorschaltgerät 20 W mit Euroflachstecker	**3377055001**	25,72 €
M1 Verlängerungsleitung 1800 mm	**3377049035**	3,22 €
M1 3-fach Verteiler 180 mm	**3377055163**	2,68 €
M1 6-fach Verteiler 2000 mm	**3377049040**	6,76 €

* VarioWhite Zubehör erforderlich
** Weiteres Zubehör im Kapitel Schalttechnik/EVGs und Leitungen

Technische Details

Leuchtentyp:	LED-Einbauleuchte
Beleuchtungsart:	Funktions-/ Akzentbeleuchtung
Oberfläche:	Aluminium
Betriebsspannung:	12 Volt DC
Lichtfarbe:	VarioWhite/ XtraWarmWeiß
Farbwiedergabe:	RA >80
Lichtstrom:	100 lm
Effizienz Leuchte:	56 lm/W
Effizienz Lichtquelle:	83 lm/W
Lebensdauer:	40.000 h (L70)
Leistungsaufnahme:	2,2 W
Dimmbar:	Ja/PWM/Smart.home
Ausstrahlungswinkel:	90°
Halbwertswinkel:	40°
Kennzeichen:	c X 3 M
Schutzart:	IP 44
Einbaudurchmesser:	40 mm
Zuleitung:	1800 mm
Steckverbindung:	LED-Mini-Steckverbindung M1
Anschluss an:	LED-Vorschaltgerät

3 Jahre Garantie

Lichtverteilungsdiagramm 40°

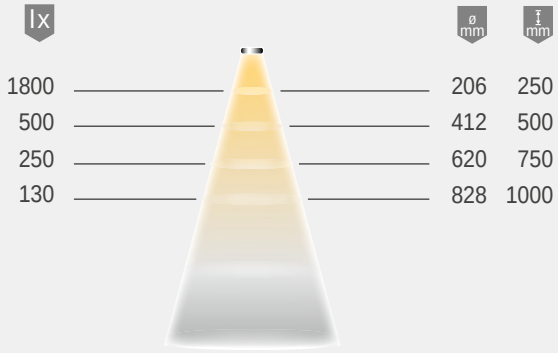

Lichtbox

Montagezeichnung

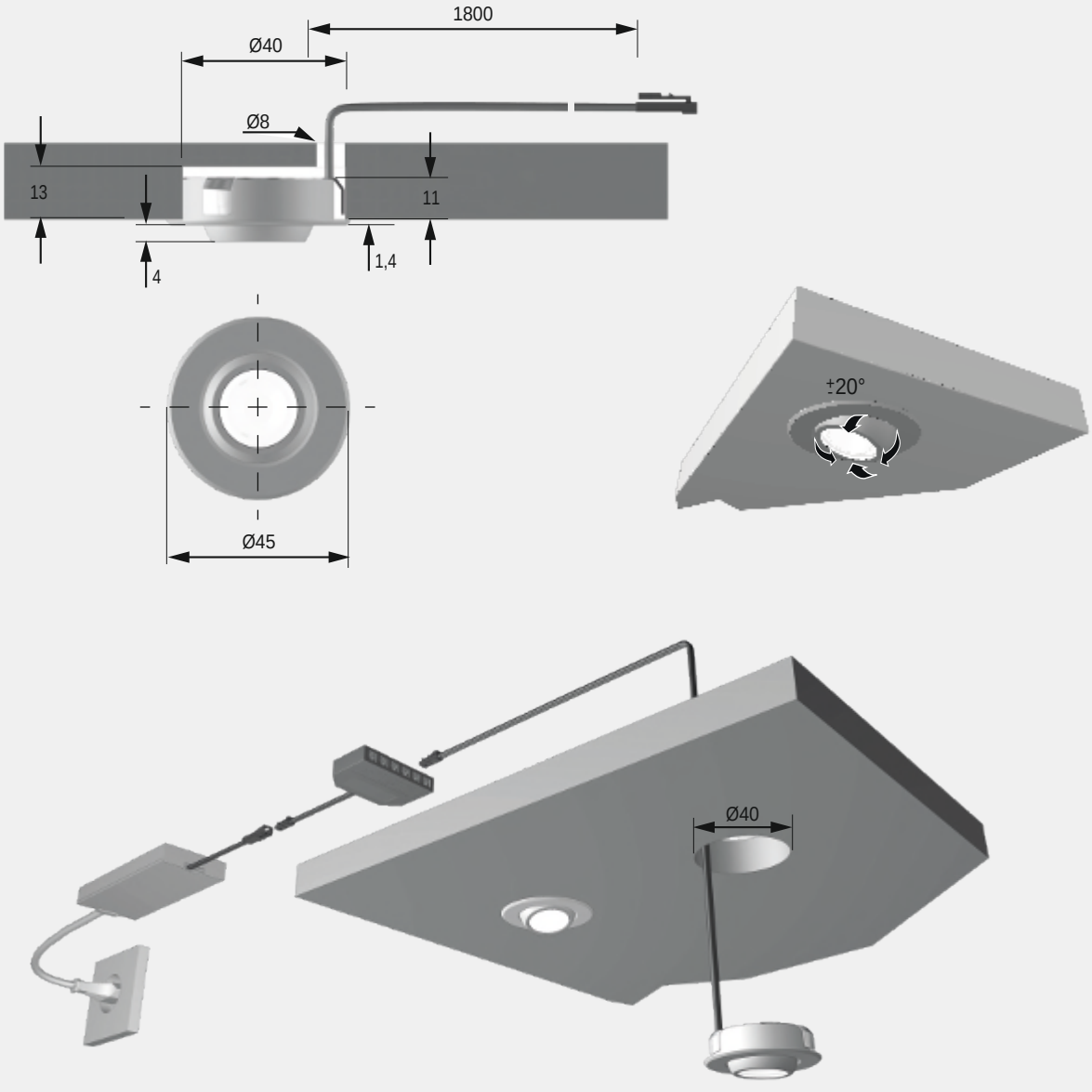

FRAGEN? Unser Service steht Ihnen gerne telefonisch oder per Email zur Verfügung

Rio

Produktvorteile

- Einbauleuchte mit verstellbarem Licht durch einen um 20° dreh- und schwenkbaren Metallkugelkopf
- Reduzierte Blendwirkung durch verstellbaren Lichtkegel
- Geringe Einbautiefe: 13.5 mm

Produkteigenschaft

- Lichtfarben: WarmWeiß (3.200 Kelvin), NeutralWeiß (4.000 Kelvin)
- Metallgehäuse: Titan
- Montage mittels Klemmfeder

Anwendung

- Vitrinen
- Regale
- Hängeschränke

Bestellhinweis

- LED-Vorschaltgeräte, Schalter oder weiteres Zubehör sind separat zu bestellen.
- Zur Kombination von Leuchte und Vorschaltgerät bitte Piktogramme beachten!
- Verpackungseinheit besteht aus 1 Stück

Rio

	WarmWeiß	NeutralWeiß	
Rio, Titan	**3377049202**	**3377049203**	24,30 €

Zubehör*

LED-Vorschaltgerät 15 W 12 V DC	**3377048120**	16,60 €
LED-Vorschaltgerät 30 W 12 V DC	**3377048125**	24,28 €
LED-Vorschaltgerät 60 W 12 V DC	**3377048130**	42,70 €
1-Kanal Funk Dimmer 12 V DC	**3377048155**	48,68 €
4-Kanal Funk Dimmer 12 V DC	**3377048160**	100,04 €
4-Kanal BlueTwo-Multicontroller	**3377049331**	61,74 €
BlueTwo 4-Kanal Handsender HT4	**3377049332**	59,30 €

* Weiteres Zubehör im Kapitel Schalttechnik/EVGs und Leitungen

Technische Details

12 V

Leuchtentyp:	LED-Einbauleuchte
Beleuchtungsart:	Spotstrahler
Oberfläche:	Titan
Betriebsspannung:	12 Volt DC
Lichtfarbe:	WarmWeiß (3.200 K), NeutralWeiß (4.000 K)
Farbwiedergabe RA:	> 80
Energieeffizienz	
Lichtquelle:	95 lm / W
Lebensdauer:	20.000 h (L70)
Leistungsaufnahme:	2.0 W
Ausstrahlungswinkel:	45°
Dimmbar:	Ja
Kennzeichen:	c 3 M M v
Schutzart:	IP 20
Zuleitung:	2000 mm Leitung mit LED-Stecker weiß
Einbautiefe:	13.5 mm
Aufbauhöhe:	7.5 mm
Anschluss an:	Funk-Dimmer, BlueTwo-Multicontroller, Schalter, Sensoren, Verteiler

3 Jahre Garantie

Lichtverteilungsdiagramm / 45°

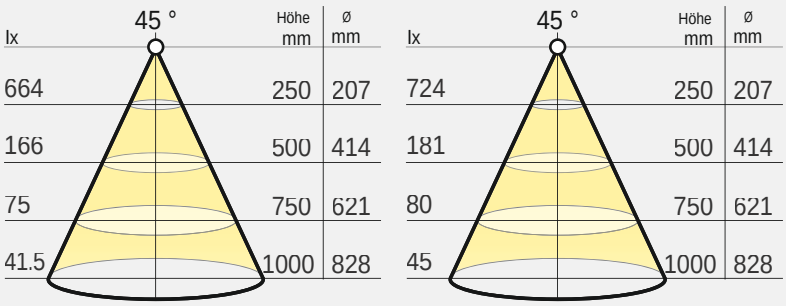

WarmWeiß

NeutralWeiß

Bei den Angaben zur Lichtverteilung handelt es sich um die gültigen Werte zum Zeitpunkt der Erstellung.

Lichtbox

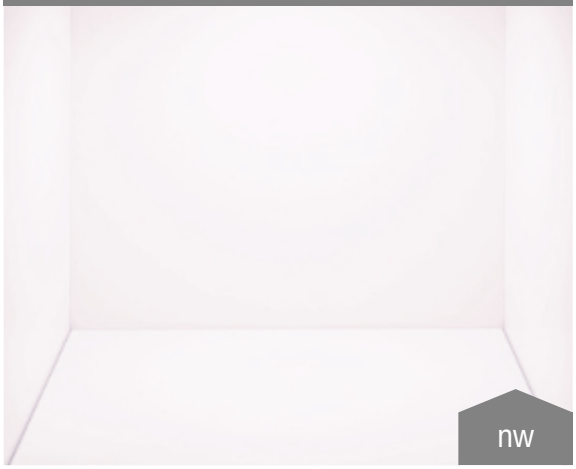

Maßzeichnung / Anschlussmöglichkeiten

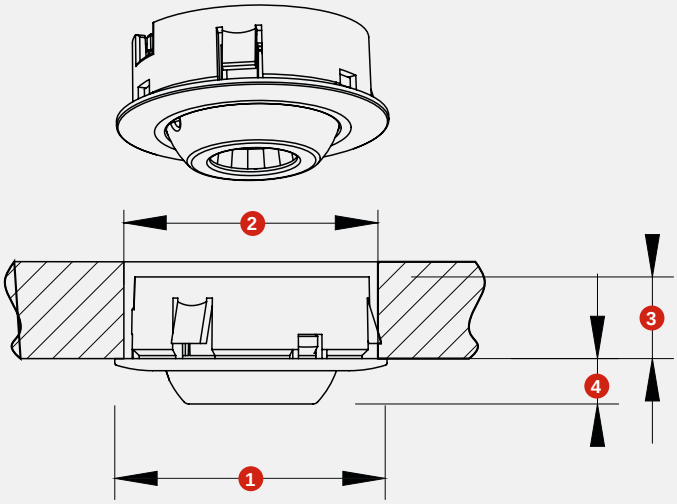

Maße Rio	(mm)
1. Außendurchmesser	Ø 45
2. Bohrdurchmesser	Ø 40 $^{+0,5}_{-0,5}$
3. Einbautiefe	13.5
4. Aufbauhöhe	7.5

1. 12 Volt EVG (LED-Trafo)
2. Funk Dimmer oder BlueTwo-Multicontroller
3. Externe Sensoren oder Schalter
4. Verteiler und Verbindungsleitungen

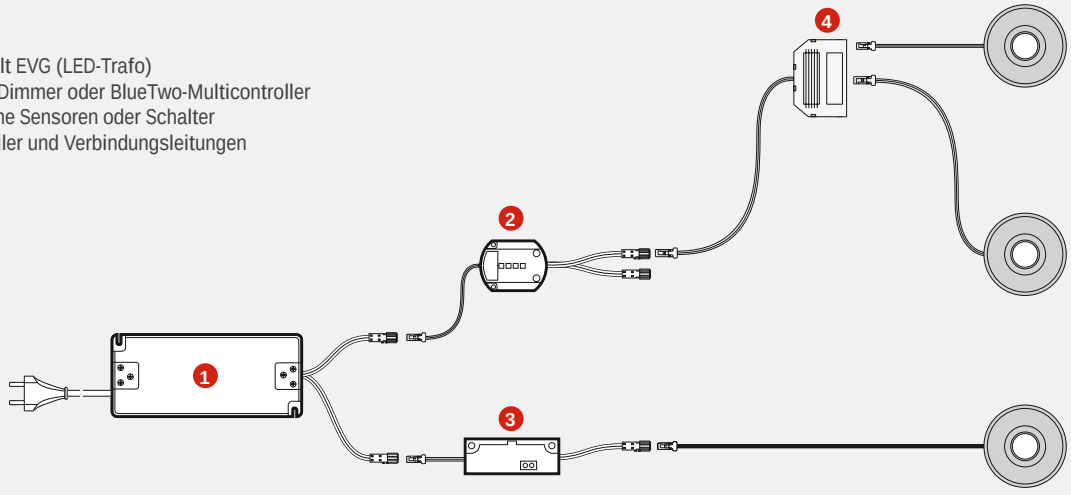

FRAGEN? Unser Service steht Ihnen gerne telefonisch oder per Email zur Verfügung

StarPoint Flood

Produktvorteile
- Lichtstarker LED-Spot
- Akzentuierung durch kleinen Ausstrahlwinkel
- Vielseitig einsetzbar

Anwendung
- Regale
- Vitrinen
- Möbelkranz

Produkteigenschaft
- Einbauleuchte für 30 mm Einbaudurchmesser

StarPoint Flood

	WarmWeiß	NeutralWeiß	
Chrom	**3377055216**	**3377055217**	14,26 €

Zubehör*

LED-Vorschaltgerät 20 W mit Euroflachstecker	**3377055001**	25,72 €
M1 Verlängerungsleitung 1800 mm	**3377049035**	3,22 €
M1 3-fach Verteiler 180 mm	**3377055163**	2,68 €
M1 6-fach Verteiler 2000 mm	**3377049040**	6,76 €

* Weiteres Zubehör im Kapitel Schalttechnik/EVGs und Leitungen

Technische Details

Leuchtentyp:	LED-Einbauleuchte
Beleuchtungsart:	Funktions-/ Akzentbeleuchtung
Oberfläche:	Chrom
Betriebsspannung:	12 Volt DC
Lichtfarbe:	WarmWeiß/ NeutralWeiß
Farbwiedergabe:	RA >80
Lichtstrom:	95 lm
Effizienz Leuchte:	80 lm/W
Effizienz Lichtquelle:	95 lm/W
Lebensdauer:	40.000 h (L70)
Leistungsaufnahme:	1,2 W
Dimmbar:	Ja/PWM/Smart.home
Ausstrahlungswinkel:	80°
Halbwertswinkel:	50°
Kennzeichen:	c X 3 M
Schutzart:	IP 20
Einbaudurchmesser:	29-32 mm
Zuleitung:	1800 mm
Steckverbindung:	LED-Mini-Steckverbindung M1
Anschluss an:	LED-Vorschaltgerät

3 Jahre Garantie

Lichtverteilungsdiagramm 50°

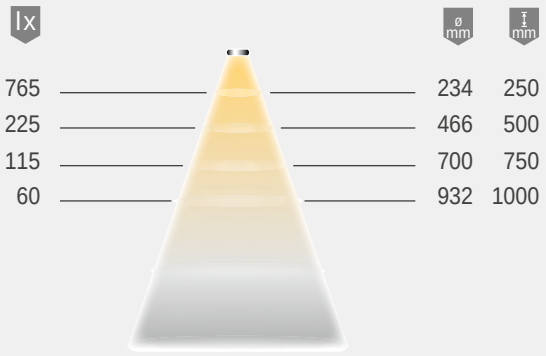

Lichtbox

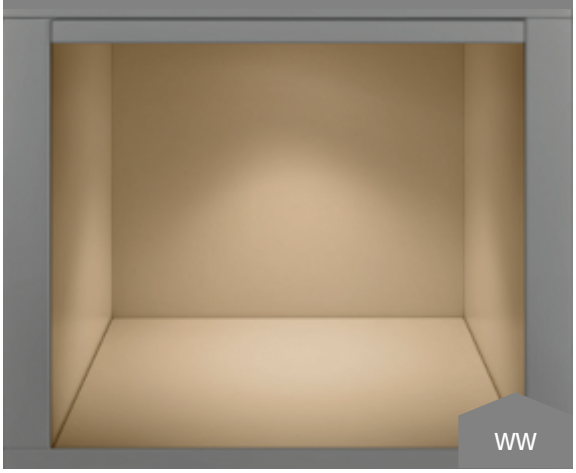

Montagezeichnung

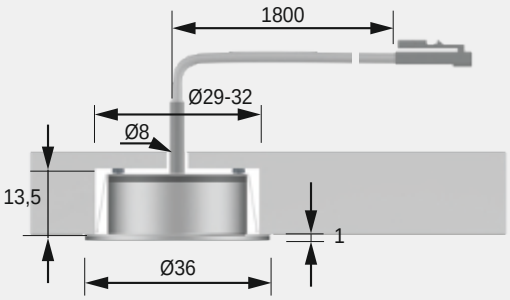

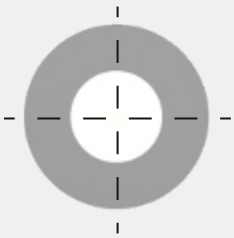

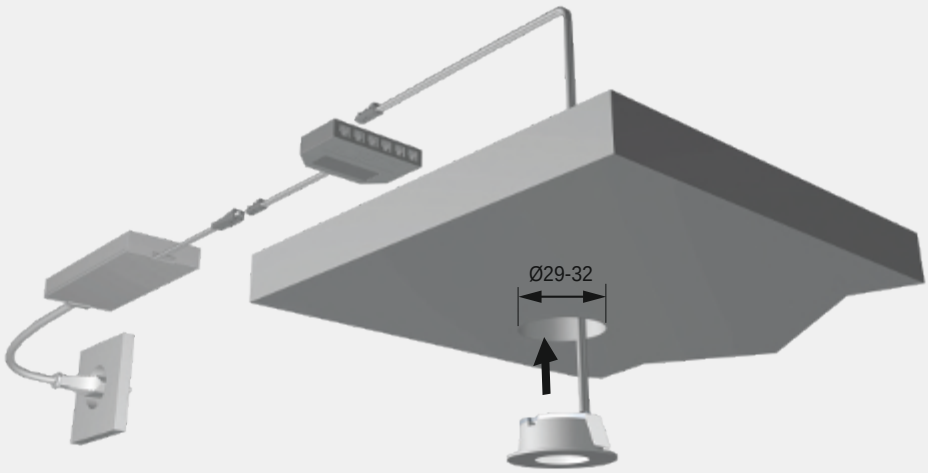

FRAGEN? Unser Service steht Ihnen gerne telefonisch oder per Email zur Verfügung

MONO MINI Einbauspot 1,5 Watt

Produktvorteile
- Einbau LED-Spot mit 1,5 Watt
- Extrem kleine Bauweise

Produkteigenschaft
- Einbauleuchte mit Ø 22 mm und 14,5 mm Höhe
- Farbtemperatur wahlweise mit 3000K oder 4000K

Anwendung
- Regale
- Vitrinen

Bestellhinweis
- In Kombination mit 1-Kanal Mono Receiver 3377056569 verwendbar. (EIN-AUS-DIMMEN)

Abbildung in Originalgröße

Aluminium Natur

weiß matt

schwarz matt

MONO MINI Einbauspot

	WarmWeiß	NeutralWeiß	
MONO MINI Spot - Aluminium Natur	**3377056560**	**3377056563**	11,24 €
MONO MINI Spot - weiß matt	**3377056561**	**3377056564**	12,38 €
MONO MINI Spot - schwarz matt	**3377056562**	**3377056565**	12,38 €

Zubehör*

Verlängerungskabel 2-polig 2000 mm	**3377056504**	15,24 €
Adapter IN Stecker weiß - Kupplung blau	**3377056570**	3,84 €
Adapter OUT Stecker weiß - Kupplung blau	**3377056571**	3,84 €

* Weiteres Zubehör im Kapitel Schalttechnik/EVGs und Leitungen

Technische Details

24V

Betriebsspannung:	24 Volt DC
Lichtfarbe:	WarmWeiß / NeutralWeiß
Farbwiedergabe RA:	> 90
Energieeffizienz:	A++
	90 lm @ 3000K
	100 lm @ 4000K
Lebensdauer:	30.000 h (L70)
Leistungsaufnahme:	1,5 W
Dimmbar:	Ja
Ausstrahlungswinkel:	45°
Kennzeichen:	c
Schutzart:	IP 20
Einbaudurchmesser:	18 mm
Zuleitung:	2000 mm
Steckverbindung:	LED Stecker weiß
Anschluss an:	1-Kanal Mono Receiver oder direkt an einem Vorschalt-gerät.

3 Jahre Garantie

Lichtverteilungsdiagramm / 45°

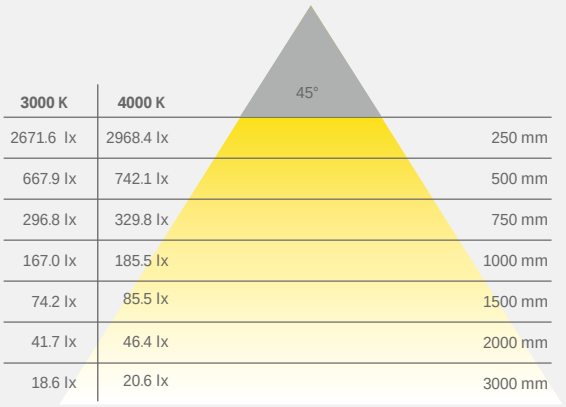

3000 K	4000 K	
2671.6 lx	2968.4 lx	250 mm
667.9 lx	742.1 lx	500 mm
296.8 lx	329.8 lx	750 mm
167.0 lx	185.5 lx	1000 mm
74.2 lx	85.5 lx	1500 mm
41.7 lx	46.4 lx	2000 mm
18.6 lx	20.6 lx	3000 mm

Lichtbox

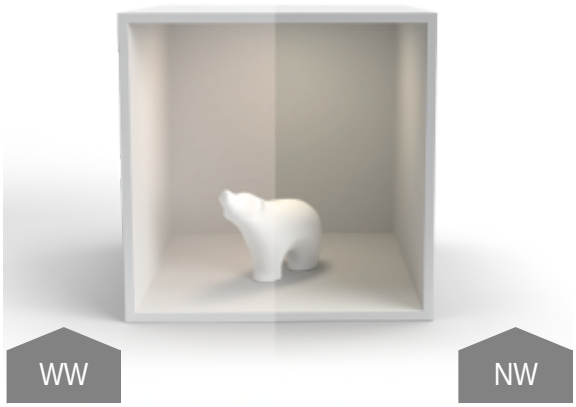

Maßzeichnung / Montage

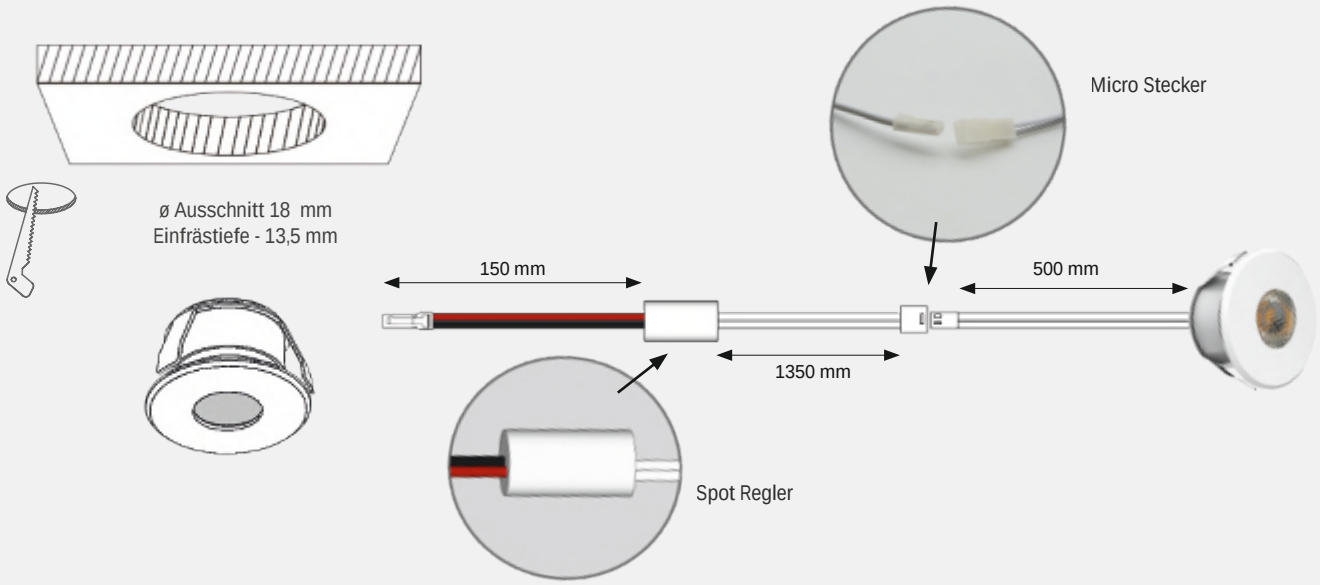

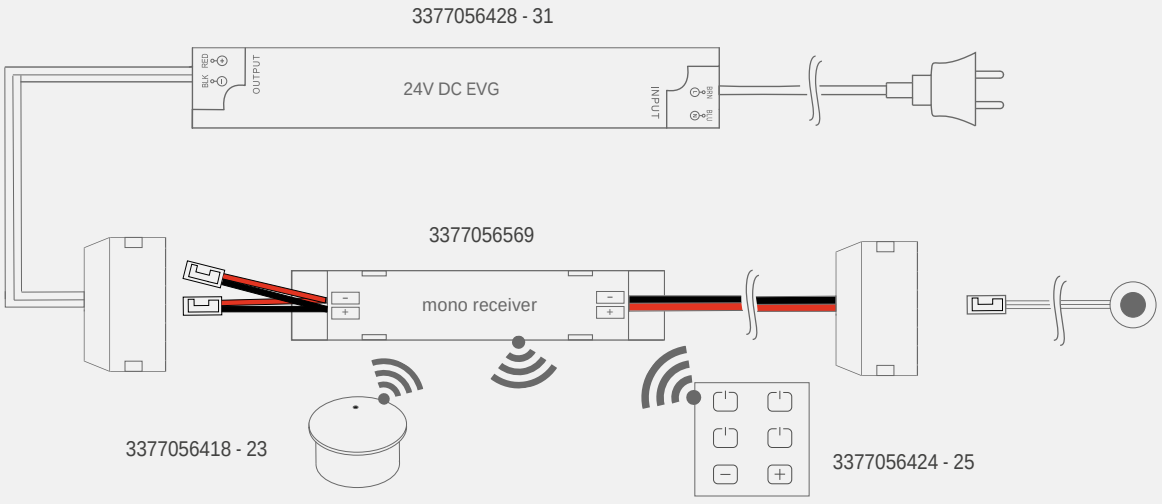

FRAGEN? Unser Service steht Ihnen gerne telefonisch oder per Email zur Verfügung

SuperDot

Produktvorteile
- Lichtstarker LED-Spot
- Akzentuierung durch kleinen Ausstrahlwinkel

Anwendung
- Regale
- Vitrinen

Produkteigenschaft
- Schwenkbar
- Einbauleuchte für 35 mm Einbaudurchmesser

SuperDot

	WarmWeiß	NeutralWeiß	
Aluminium-Optik	**3377055219**	**3377055218**	17,88 €

Zubehör*

LED-Vorschaltgerät 20 W mit Euroflachstecker	**3377055001**	25,72 €
M1 Verlängerungsleitung 1800 mm	**3377049035**	3,22 €
M1 3-fach Verteiler 180 mm	**3377055163**	2,68 €
M1 6-fach Verteiler 2000 mm	**3377049040**	6,76 €

* Weiteres Zubehör im Kapitel Schalttechnik/EVGs und Leitungen

Technische Details

12 V

Leuchtentyp:	LED-Einbauleuchte
Beleuchtungsart:	Funktions-/ Akzentbeleuchtung
Oberfläche:	Aluminium-Optik
Betriebsspannung:	12 Volt DC
Lichtfarbe:	WarmWeiß/ NeutralWeiß
Farbwiedergabe:	RA >80
Lichtstrom:	110 lm
Effizienz Leuchte:	92 lm/W
Effizienz Lichtquelle:	95 lm/W
Lebensdauer:	30.000 h (L70)
Leistungsaufnahme:	1,2 W
Dimmbar:	Ja/PWM/Smart.home
Ausstrahlungswinkel:	50°
Halbwertswinkel:	25°
Kennzeichen:	c X 3 M
Schutzart:	IP 20
Einbaudurchmesser:	32-35 mm
Zuleitung:	1800 mm
Steckverbindung:	LED-Mini-Steckverbindung M1
Anschluss an:	LED-Vorschaltgerät

3 Jahre Garantie

Lichtverteilungsdiagramm 25°

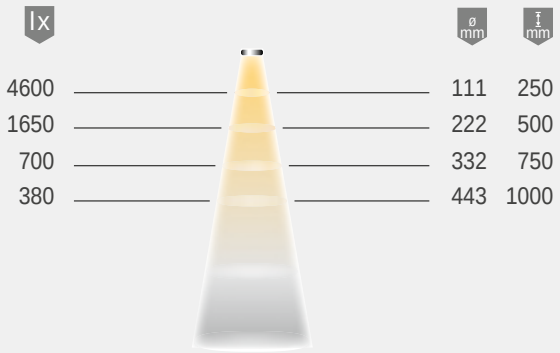

Lichtbox

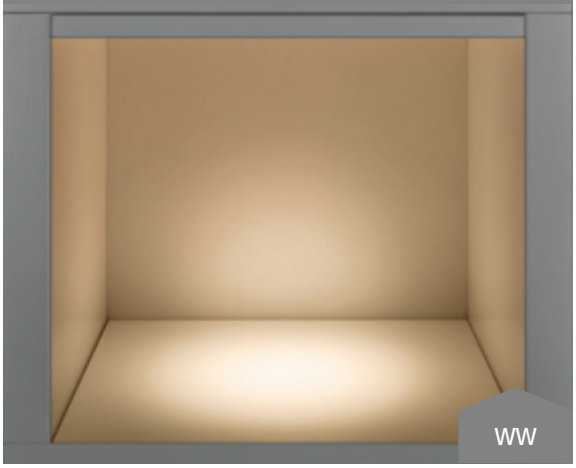

Montagezeichnung

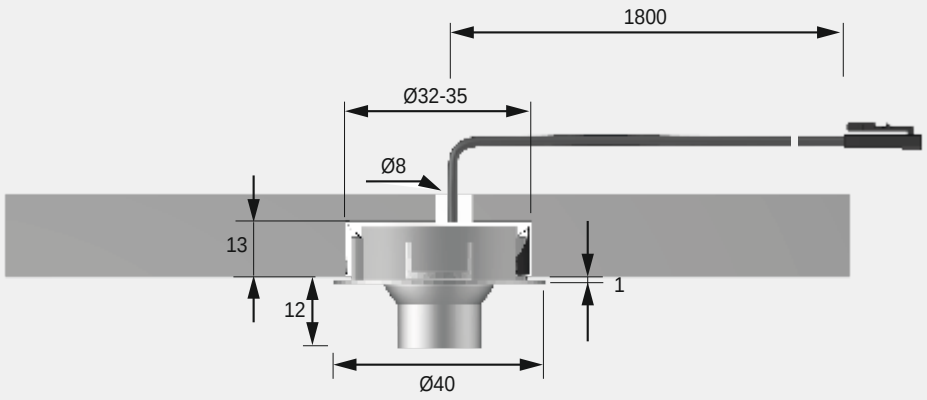

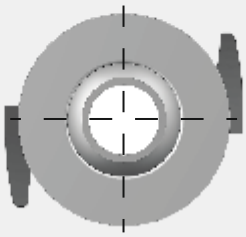

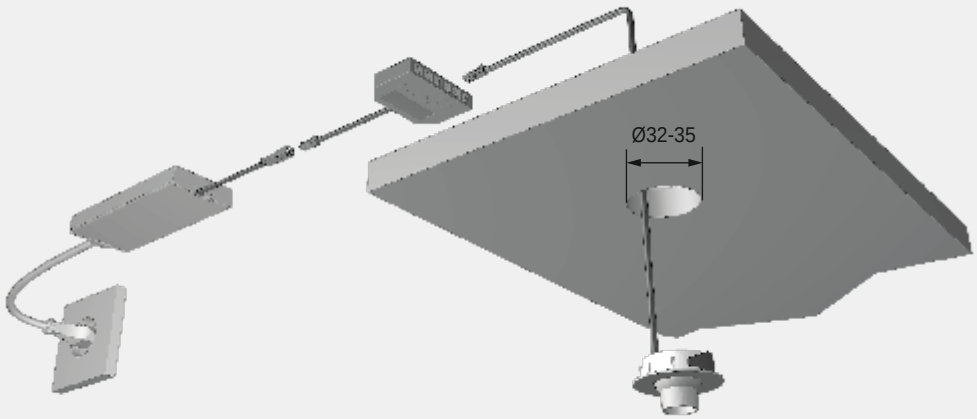

FRAGEN? Unser Service steht Ihnen gerne telefonisch oder per Email zur Verfügung

SideSpot

Produktvorteile
- Akzentuierung durch Licht von unten/seitlich
- Kann blendfrei verwendet werden

Produkteigenschaft
- Schräger Lichtaustritt
- Einbauleuchte für 35 mm Einbaudurchmesser

Anwendung
- Regale
- Vitrinen
- Korpuseiten und Böden

Bestellhinweis
- Bei direktem Anschluss einer VarioWhite Leuchte an ein EVG ist die Lichtfarbe XtraWarmWeiß (2700K)

SideSpot

	VarioWhite*		XtraWarmWeiß	KaltWeiß	
Schwarz	**3377056191**	14,08 €	**3377056192**	**3377056190**	13,32 €

Zubehör**

S-Mitter Basic VarioWhite Smart Set	**3377056912**	93,88 €
LED-Vorschaltgerät 20 W mit Euroflachstecker	**3377055001**	25,72 €
M1 Verlängerungsleitung 1800 mm	**3377049035**	3,22 €
M1 3-fach Verteiler 180 mm	**3377055163**	2,68 €
M1 6-fach Verteiler 2000 mm	**3377049040**	6,76 €

* VarioWhite Zubehör erforderlich
** Weiteres Zubehör im Kapitel Schalttechnik/EVGs und Leitungen

Technische Details

12 V

Leuchtentyp:	LED-Einbauleuchte
Beleuchtungsart:	Funktions-/ Akzentbeleuchtung
Oberfläche:	Schwarz
Betriebsspannung:	12 Volt DC
Lichtfarbe:	VarioWhite/ XtraWarmWeiß/ KaltWeiß
Farbwiedergabe:	RA >80
Lichtstrom:	50 lm
Effizienz Leuchte:	30 lm/W
Effizienz Lichtquelle:	45 lm/W
Lebensdauer:	40.000 h (L70)
Leistungsaufnahme:	1,4 W
Dimmbar:	Ja/PWM/Smart.home
Ausstrahlungswinkel:	90°
Halbwertswinkel:	60°
Kennzeichen:	c X 3 M
Schutzart:	IP 20
Einbaudurchmesser:	35 mm
Zuleitung:	1800 mm
Steckverbindung:	LED-Mini-Steckverbindung M1
Anschluss an:	LED-Vorschaltgerät

3 Jahre Garantie

Lichtverteilungsdiagramm 60°

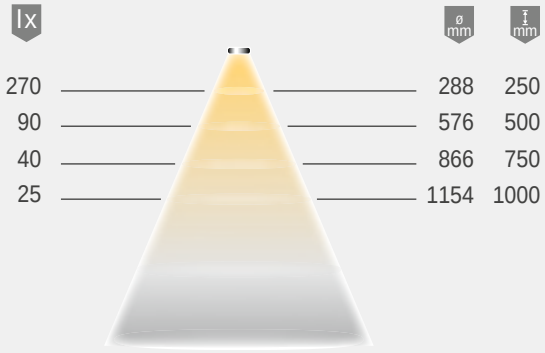

Montagezeichnung

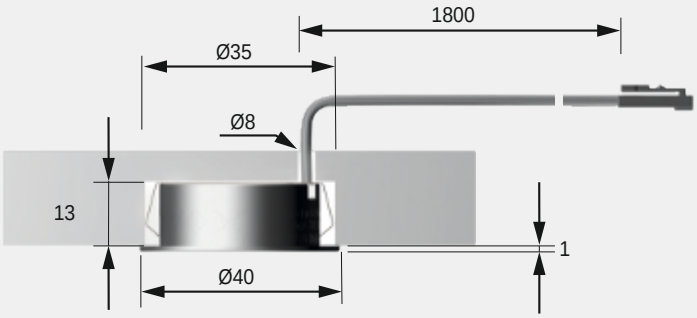

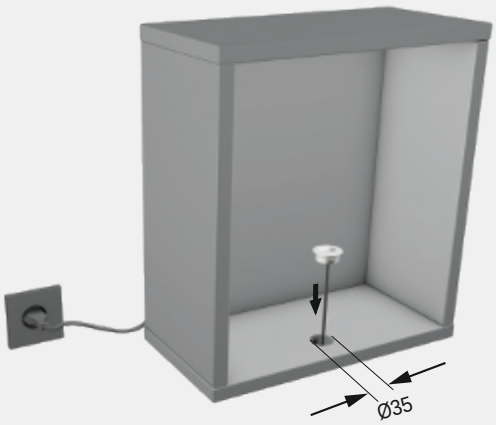

Sonderleuchten

Licht für spezielle Anwendungen

Licht, das Rückwände inszeniert, auf Bewegung reagiert oder in gleich zwei Richtungen strahlt – diese und weitere Möglichkeiten eröffnet das breite Spektrum der Sonderleuchten.

SlimLine

Produktvorteile
- Filigrane schlanke Leuchte
- Montiert nahezu unsichtbar
- Auch einfach zum Nachrüsten

Produkteigenschaft
- Aufschraubbar
- Hohe Helligkeit

Anwendung
- Auf Schränken
- Über Spiegeln

Bestellhinweis
- Zum Anschluss an die Hausinstallation empfehlen wir unsere dimmbaren EVG oder Smartempfänger.

Technische Details

Leuchtentyp:	LED-Anbauleuchte
Beleuchtungsart:	Funktionsbeleuchtung
Oberfläche:	Aluminium-Optik
Betriebsspannung:	12 Volt DC
Lichtfarbe:	NeutralWeiß
Farbwiedergabe.	RA >80
Lichtstrom:	310 lm/500 lm/740 lm
Effizienz Leuchte:	65 lm/W
Effizienz Lichtquelle:	90 lm/W
Lebensdauer:	40.000 h (L70)
Leistungsaufnahme:	max. 11,4 W
Dimmbar:	Ja/PWM/Smart.home
Ausstrahlungswinkel:	120°
Halbwertswinkel:	60°
Kennzeichen:	c X 3 M
Schutzart:	IP 44 (montiert)
Zuleitung:	1800 mm
Steckverbindung:	LED-Mini-Steckverbindung M1
Anschluss an:	LED-Vorschaltgerät

SlimLine

	NeutralWeiß	
400 mm (4,8 W)	**3377055233**	41,46 €
600 mm (7,8 W)	**3377055236**	46,82 €
900 mm (11,4 W)	**3377055234**	62,04 €

Zubehör*

LED-Vorschaltgerät 20 W mit Euroflachstecker	**3377055001**	25,72 €
M1 Verlängerungsleitung 1800 mm	**3377049035**	3,22 €
M1 3-fach Verteiler 180 mm	**3377055163**	2,68 €
M1 6-fach Verteiler 2000 mm	**3377049040**	6,76 €

* Weiteres Zubehör im Kapitel Schalttechnik/EVGs und Leitungen

3 Jahre Garantie

Lichtverteilungsdiagramm 60°

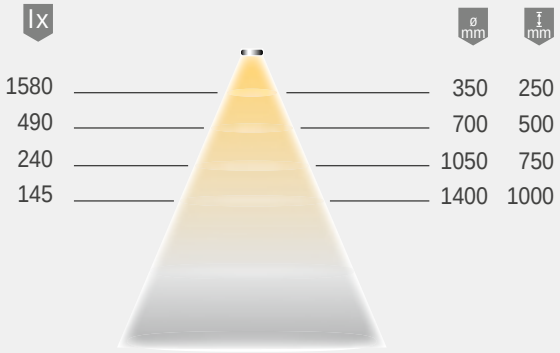

Montagezeichnung

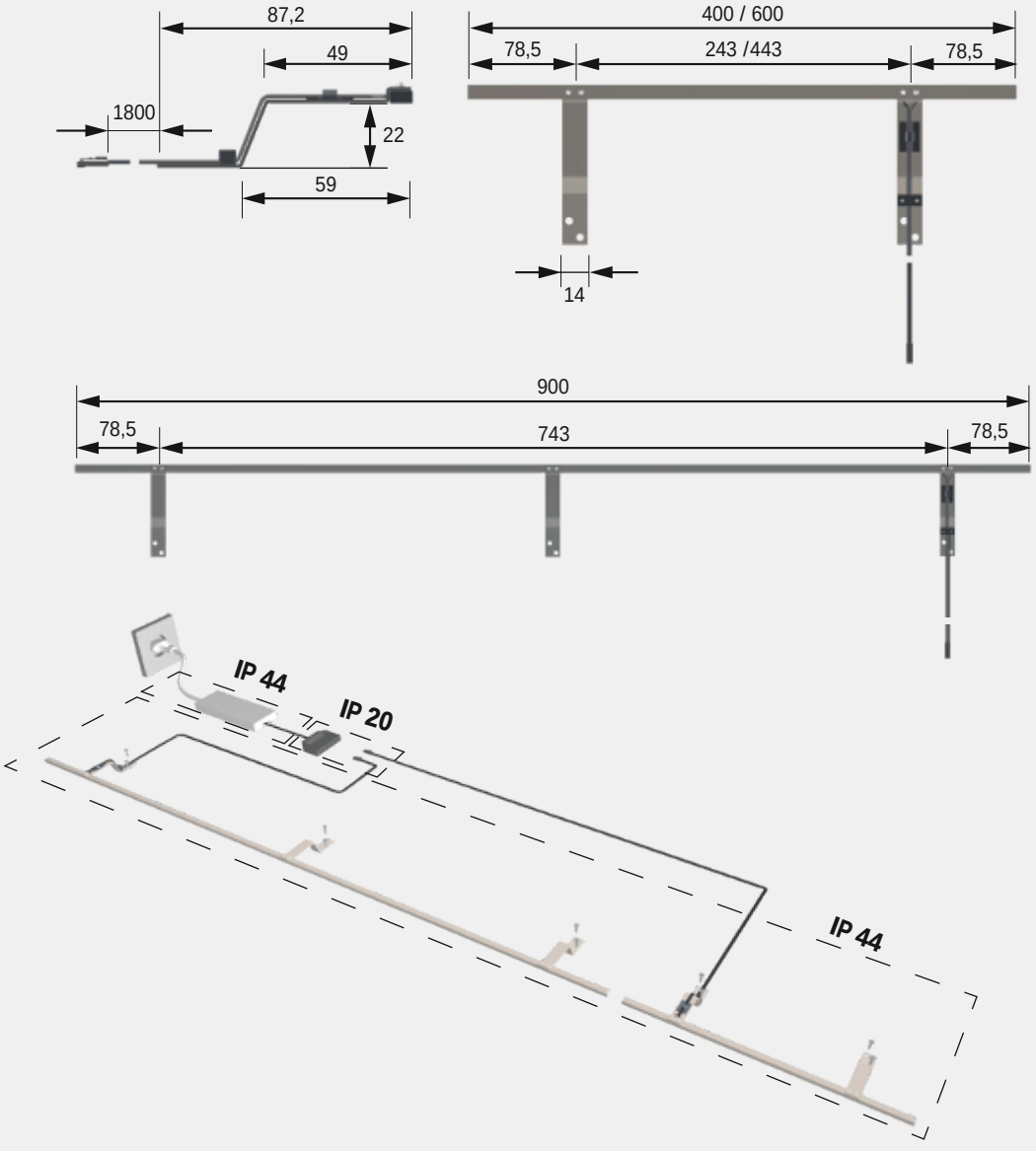

Line Plus

Produktvorteile

- Schrankaufbauleuchte
- Filigranes Design

Produkteigenschaft

- Nachträglich am Möbel anbaubar

Anwendung

- Kleiderschränke

Bestellhinweis

- Zur Kombination von Leuchte und Vorschaltgerät bitte Piktogramme beachten!
- Verpackungseinheit besteht aus 1 Stück
- LED-Vorschaltgerät mit Fußtretschalter ist im Set enthalten

Line Plus

	KaltWeiß	
1er-Set Aluminium-Optik mit Stecker-EVG	**3377045250**	35,30 €
2er-Set Aluminium-Optik mit Stecker-EVG	**3377045255**	71,40 €
Einzelleuchte ohne Stecker-EVG	**3387100007**	24,08 €

Zubehör im Kapitel Schalttechnik/EVGs und Leitungen

Technische Details

Leuchtentyp:	LED-Anbauleuchte
Beleuchtungsart:	Akzentbeleuchtung
Oberfläche:	Aluminium-Optik
Betriebsspannung:	12 Volt DC
Lichtfarbe:	KaltWeiß
Farbwiedergabe RA:	> 80
Energieeffizienz:	A++
	40 lm / W
Lebensdauer:	30.000 h (L70)
Leistungsaufnahme:	max. 2,2 W
Dimmbar:	Ja
Ausstrahlungswinkel:	70
Kennzeichen:	c 3 M M
Schutzart:	IP 20
Zuleitung:	1500 mm
Steckverbindung:	LED-Mini-Steckverbindung M1
Anschluss an:	LED-Vorschaltgerät

3 Jahre Garantie

Lichtverteilungsdiagramm / 70° (Länge 600 mm)

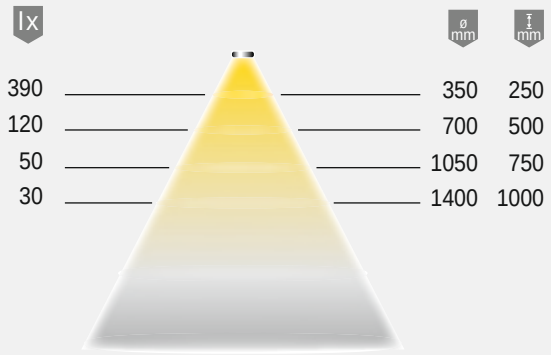

Maßzeichnung / Montage

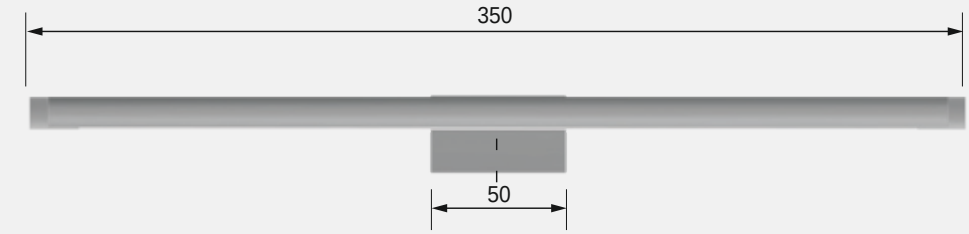

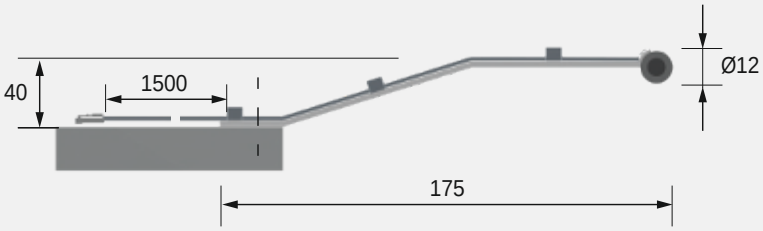

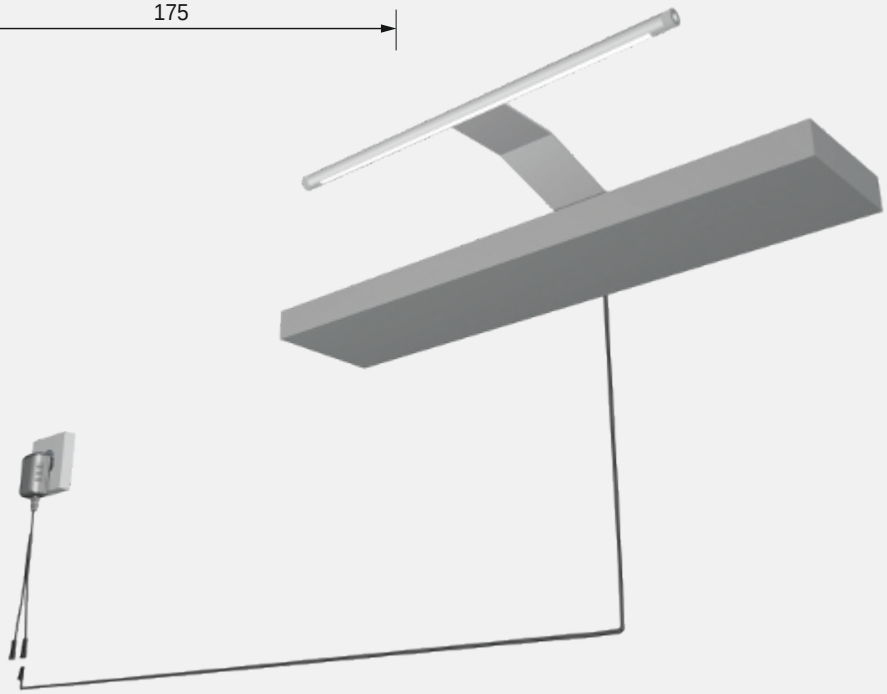

Ice

Produktvorteile
- Nachträglich ins Möbel integrierbar
- Lichtkegel nach oben und unten abstrahlend
- Mit wenig Aufwand einen großen Effekt erzielen

Produkteigenschaft
- An Glasböden von 6 oder 8 mm verwendbar

Anwendung
- Zum Aufstecken auf einen Glasboden

Technische Details

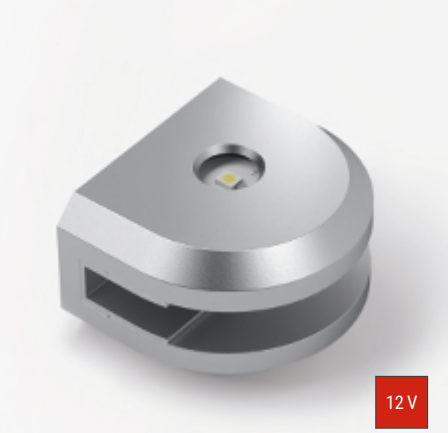

Leuchtentyp:	LED-Anbauleuchte
Beleuchtungsart:	Akzentbeleuchtung
Oberfläche:	Aluminium-Optik
Betriebsspannung:	12 Volt DC
Lichtfarbe:	WarmWeiß
Farbwiedergabe:	RA >90
Lichtstrom Leuchte:	40 lm 2 x 20 lm (unten /oben)
Lebensdauer:	40.000 h (L70)
Leistungsaufnahme:	0,9 W
Dimmbar:	Ja/PWM/Smart.home
Ausstrahlungswinkel:	90°
Halbwertswinkel:	60°
Kennzeichen:	c X 3 M
Schutzart:	IP 20
Zuleitung:	1800 mm
Steckverbindung:	LED-Mini-Steckverbindung M1
Anschluss an:	LED-Vorschaltgerät

Ice

	WarmWeiß	
Aluminium-Optik	**3377055375**	20,80 €

Zubehör*

LED-Vorschaltgerät 6 W mit Euroflachstecker	**3377049010**	16,90 €
M1 Verlängerungsleitung 1800 mm	**3377049035**	3,22 €
M1 3-fach Verteiler 180 mm	**3377055163**	2,68 €
M1 6-fach Verteiler 2000 mm	**3377049040**	6,76 €

* Weiteres Zubehör im Kapitel Schalttechnik/EVGs und Leitungen

3 Jahre Garantie

Lichtverteilungsdiagramm 60°

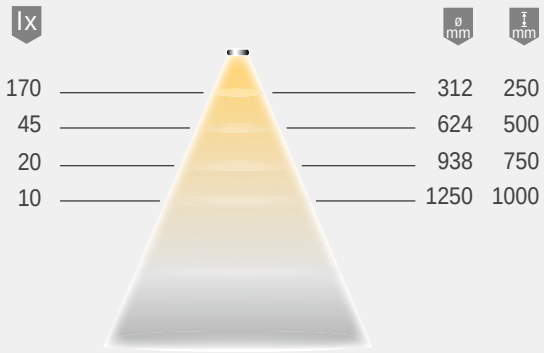

Montagezeichnung

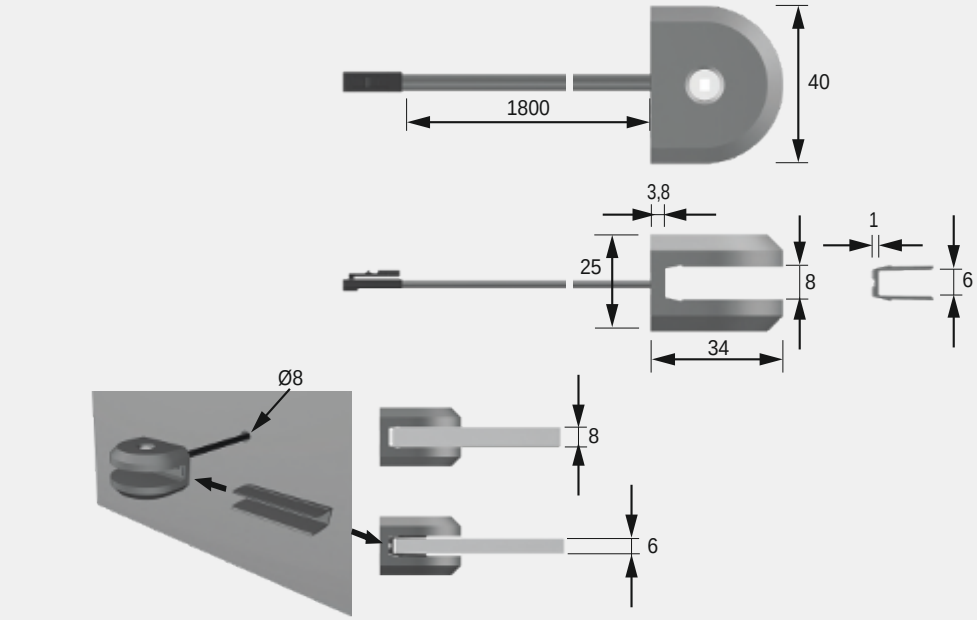

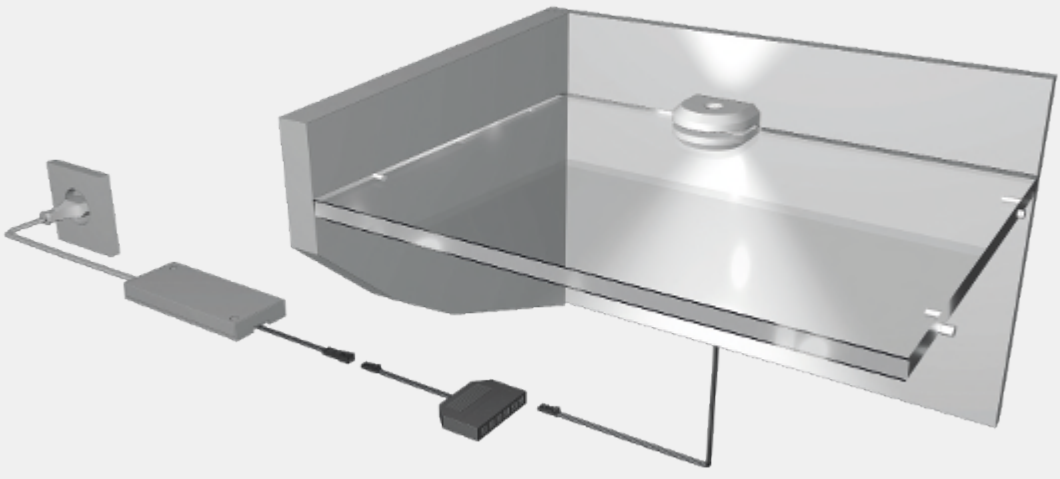

LuckyLite Pro

Produktvorteile
- Akkubetrieben, wiederaufladbar über Micro USB
- Keine Kabelverlegung notwendig

Produkteigenschaft
- Werkzeuglose Montage möglich
- Nachträglich ins Möbel integrierbar
- Integrierter Bewegungsmelder

Anwendung
- Hinter Möbeltüren

Bestellhinweis
- Inklusive 0,2 m USB Ladekabel
- USB-Ladegeräte sind separat zu bestellen

LuckyLite Pro

	NeutralWeiß	
Aluminium-Optik	**3377055272**	33,92 €

Zubehör*

USB-Ladegerät	**3377045055**	9,86 €

* Weiteres Zubehör im Kapitel Schalttechnik/EVGs und Leitungen

Technische Details

12 V

Leuchtentyp:	LED-Anbauleuchte
Beleuchtungsart:	Akzentbeleuchtung
Oberfläche:	Aluminium-Optik
Lichtfarbe:	NeutralWeiß
Farbwiedergabe:	RA >80
Lichtstrom:	30 lm
Lebensdauer:	20.000 h (L70)
Dimmbar:	Nein
Ausstrahlungswinkel:	90°
Halbwertswinkel:	20°
Kennzeichen:	c X 3 M
Schutzart:	IP 20
Ladeanschluss:	Micro USB
Bewegungsmelder	
Erfassungswinkel	120°
Reichweite	2 m
Nachlaufzeit:	10 Sekunden

3 Jahre Garantie

Lichtverteilungsdiagramm 20°

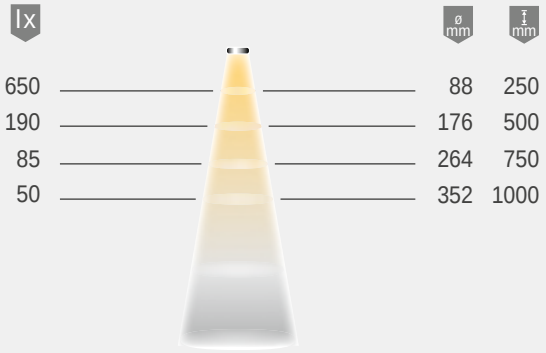

Lichtbox

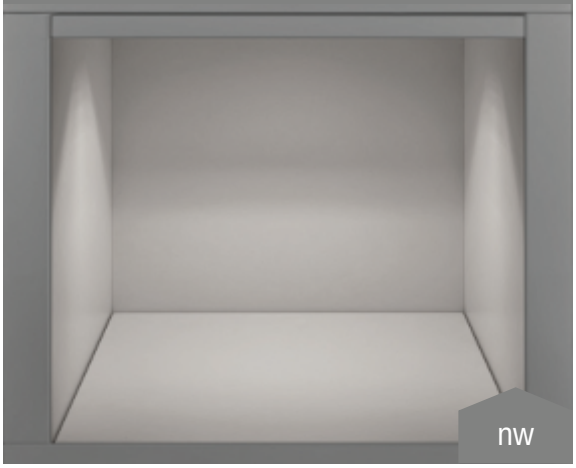

Montagezeichnung

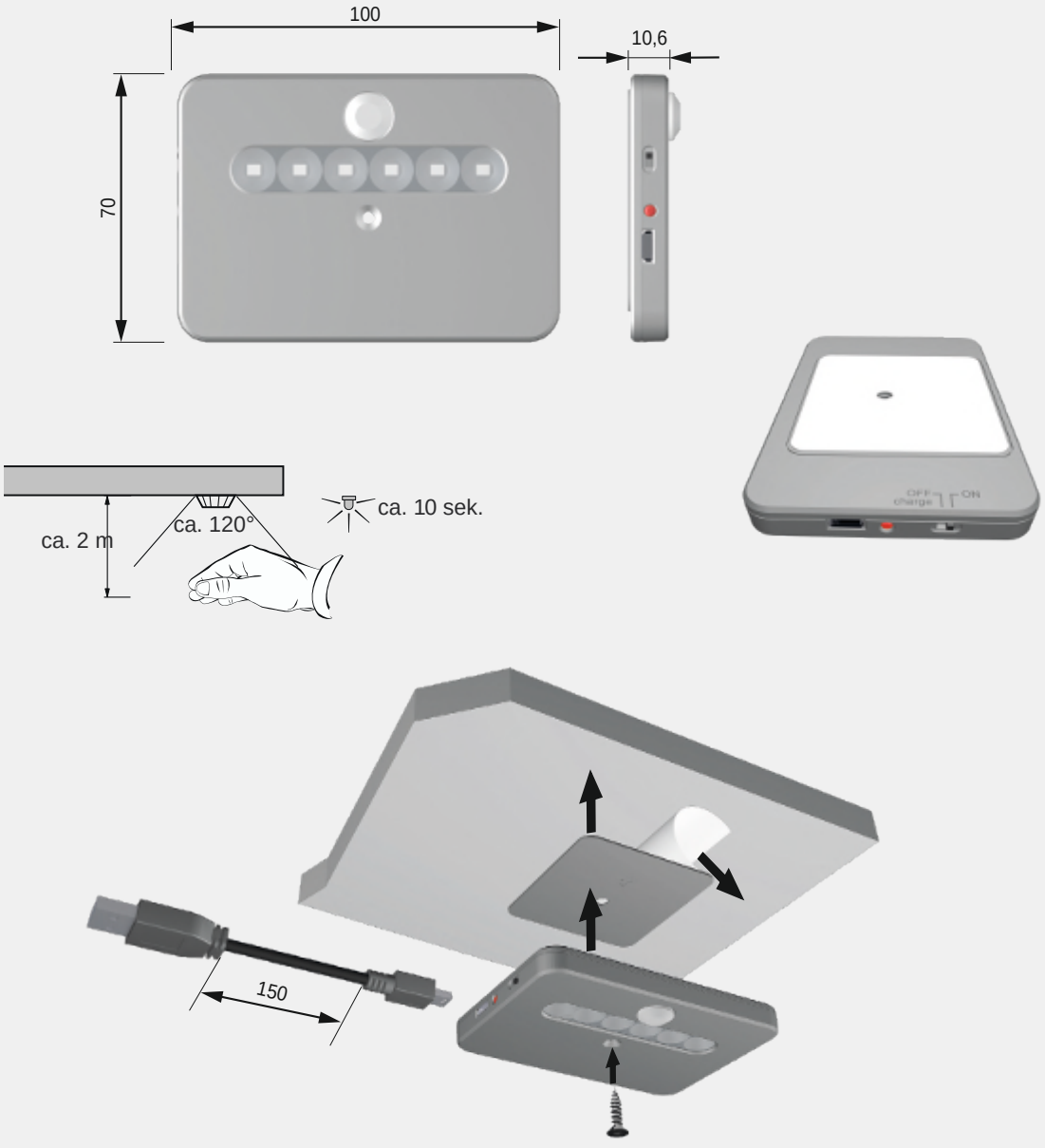

FRAGEN? Unser Service steht Ihnen gerne telefonisch oder per Email zur Verfügung

Reload

Produktvorteile

- Wiederaufladbare mobile Akku-Anbauleuchte mit integriertem Bewegungsmelder
- Einfache und kabellose Montage mittels mitgelieferten Befestigungswinkel
- Leuchtmittel mit nicht gebündeltem Licht erzeugt eine diffuse Lichtabstrahlung mit weichen Schatten.

Produkteigenschaft

- Betriebszeit: 9 Stunden
- Ladezeit: 3 Stunden (an PCs oder mobilen Endgeräten mit USB-Buchse)
- Mit 600 mm Ladekabel und USB-Micro-Anschluss
- Manueller Ein/Aus-Schalter.
- Die Reichweite des Bewegungsmelders beträgt 2-3 m.
- Zum Nachrüsten in vorhandenen Möbeln

Anwendung

- Schrankinnenbeleuchtung
- Schubkästen
- Klappenfächer

Bestellhinweis

- Micro-USB-Steckernetzteil ist seperat zu bestellen

Reload

	NeutralWeiß	
Reload	**3377045300**	26,72 €

Zubehör*

Micro-USB-Steckernetzteil	**3377048115**	12,82 €

* Weiteres Zubehör im Kapitel Schalttechnik/EVGs und Leitungen

Technische Details

Leuchtentyp:	LED-Akku-Anbauleuchte
Beleuchtungsart:	Funktionsbeleuchtung
Oberfläche:	Titan
Betriebsspannung:	5 Volt DC
Lichtfarbe:	NeutralWeiß (4.000 K)
Energieeffizienz	
Lichtquelle:	90 lm / W
Farbwiedergabe RA:	> 80
Leistungsaufnahme:	0.5 W
Ausstrahlungswinkel:	30°
Kennzeichen:	c 3 M M v
Zuleitung:	600 mm Ladekabel mit Micro-USB
Reichweite:	2 - 3 m
Nachlaufzeit:	20 s
Befestigung:	anschraubbarer Halteclip
Akku:	LI-ION-Akku mit 1.400 mA
Ladezeit:	3 h
Betriebszeit:	9 h
Ladezyklen:	800 - 1000 mal
Schutzart:	IP 20

3 Jahre Garantie

Lichtverteilungsdiagramm / 30°

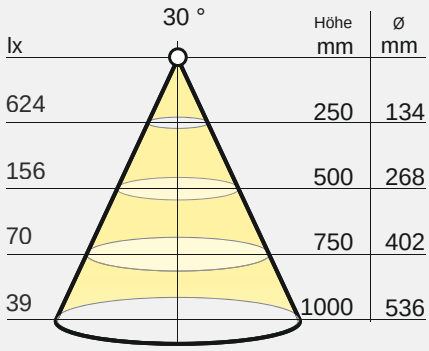

Bei den Angaben zur Lichtverteilung handelt es sich um die gültigen Werte zum Zeitpunkt der Erstellung.

Lichtbox

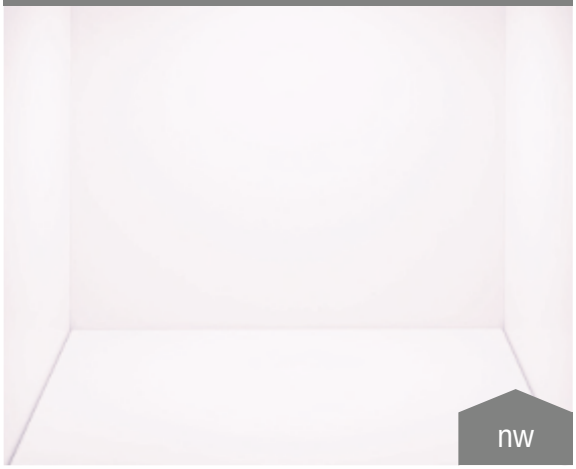

Maßzeichnung / Anschlussmöglichkeiten

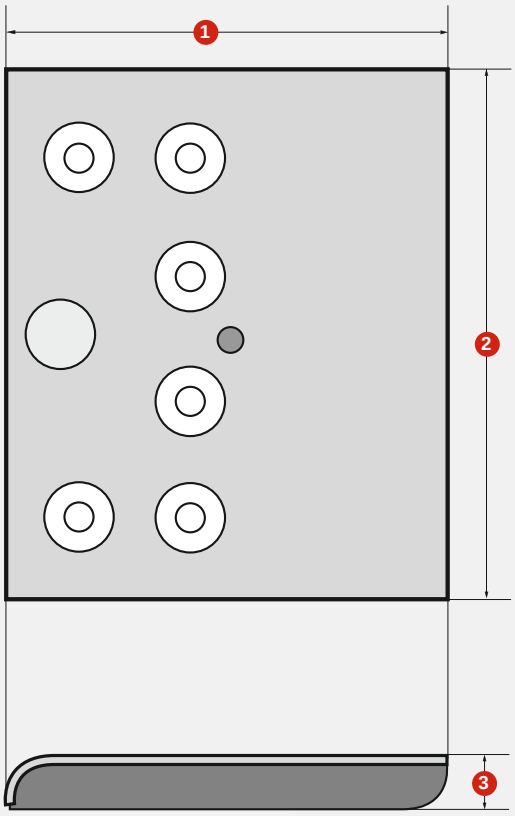

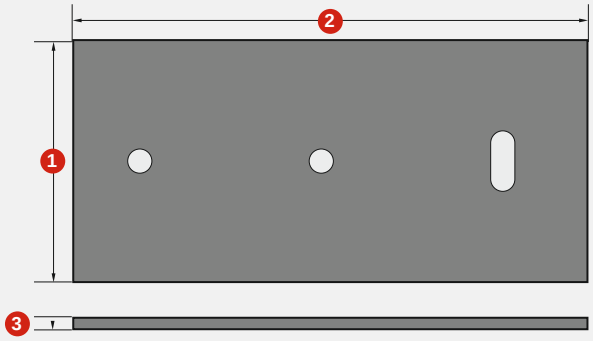

Montageclip zum Anschrauben

Direktanschluss an PC, mobile Endgeräte oder dem optionalen Stecker- Netzteil

Maße Reload

	Reload (mm)	Montage-clip (mm)
1. Breite	85	40
2. Länge	102	85
3. Höhe	10	2

LitePipe

Produktvorteile
- Schaltet durch Bewegungsmelder
- Individuell kürzbar

Anwendung
- Kleiderschränke
- Garderoben

Produkteigenschaft
- Belastbar bis 40 kg/m
- Nachträglich ins Möbel integrierbar

LitePipe

	WarmWeiß	NeutralWeiß	
1000 mm (max. 5,0 W)	**3377056785**	**3377055005**	89,40 €
1200 mm (max. 5,5 W)	**3377056774**	**3377055000**	97,80 €

Zubehör*

LED-Vorschaltgerät 6 W mit Euroflachstecker	**3377049010**	16,90 €
LED-Vorschaltgerät 20 W mit Euroflachstecker	**3377055001**	25,72 €
M1 Verlängerungsleitung 1800 mm	**3377049035**	3,22 €
M1 3-fach Verteiler 180 mm	**3377055163**	2,68 €
M1 6-fach Verteiler 2000 mm	**3377049040**	6,76 €

* Weiteres Zubehör im Kapitel Schalttechnik/EVGs und Leitungen

Technische Details

Leuchtentyp:	LED-Kleiderstangenleuchte
Beleuchtungsart:	Funktionsbeleuchtung
Oberfläche:	Aluminium
Betriebsspannung:	12 Volt DC
Lichtfarbe:	WarmWeiß/ NeutralWeiß
Farbwiedergabe:	RA >80
Lichtstrom:	220 lm/m
Effizienz Leuchte:	44 lm/W
Lichtquelle:	80 lm/W
Lebensdauer:	30.000 h (L70)
Leistungsaufnahme:	max. 5,5 W
Dimmbar:	Nein
Ausstrahlungswinkel:	90°
Halbwertswinkel:	60°
Kennzeichen:	c X 3 M
Schutzart:	IP 20
Zuleitung:	2000 mm
Bewegungsmelder	
Erfassungswinkel:	60°
Reichweite:	2 m
Nachlaufzeit:	40 Sekunden
Steckverbindung:	LED-Mini-Steckverbindung M1
Anschluss an:	LED-Vorschaltgerät

3 Jahre Garantie

Lichtverteilungsdiagramm 60°

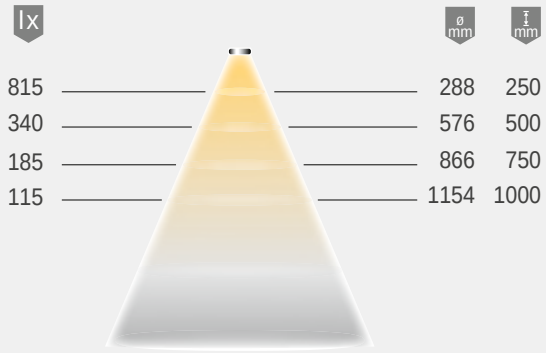

Montagezeichnung

Individuell kürzbar

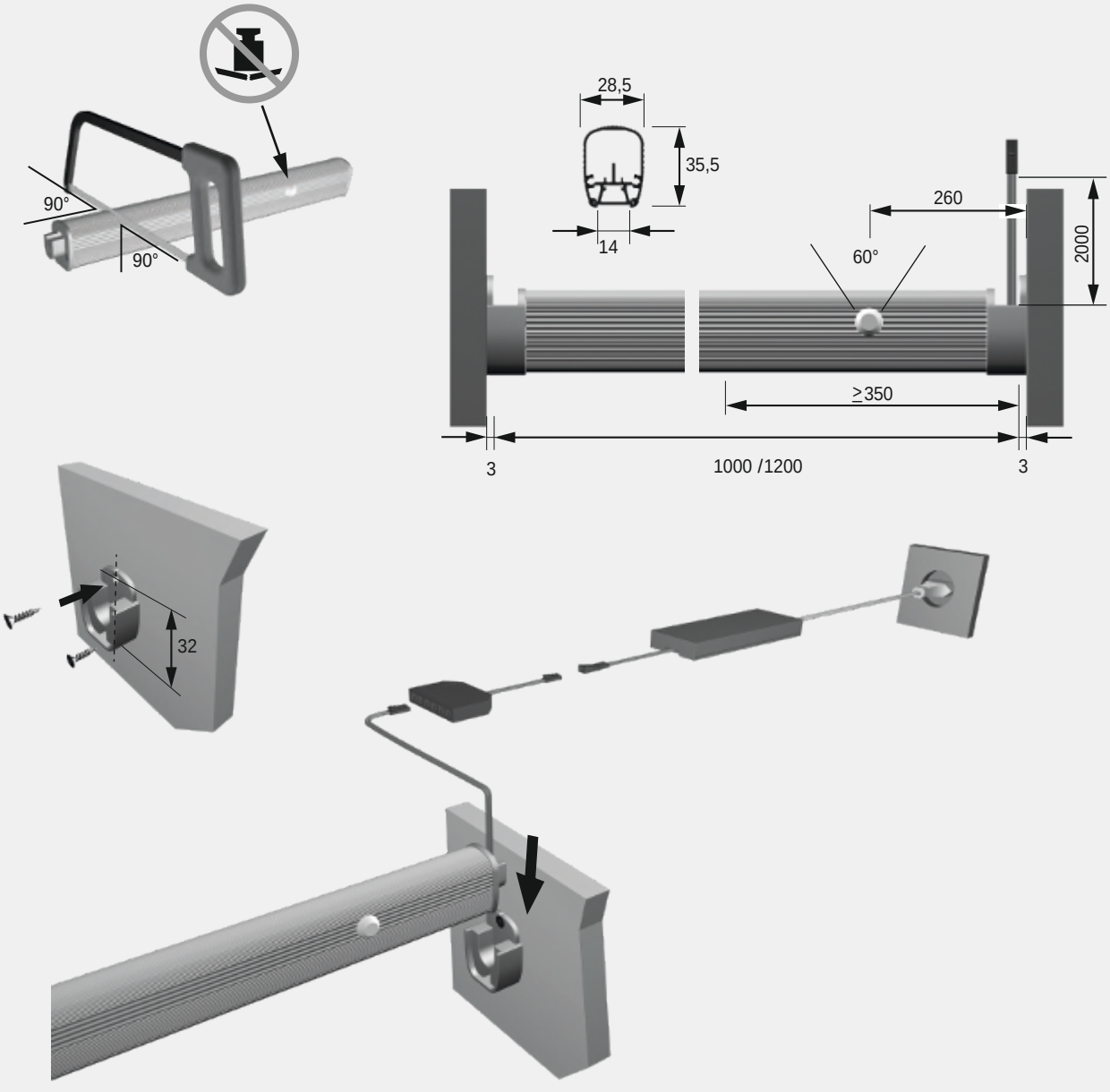

InnoLine Plus

Produktvorteile
- Schubkastenbeleuchtung
- Keine Dunkelzonen
- Integrierter Infrarot-Sensorschalter

Produkteigenschaft
- Nachträglich ins Möbel integrierbar

Anwendung
- Schubkästen und Auszüge

Bestellhinweis
- Bei Bestellung Artikelnummer und Korpusinnenmaß in mm angeben
- Kabelkanal bei Bedarf seperat bestellen

InnoLine Plus*

	NeutralWeiß	
200-300 mm (max. 1,4 W)	**3377056130**	40,38 €
301-400 mm (max. 1,8 W)	**3377056125**	43,14 €
401-500 mm (max. 2,3 W)	**3377056100**	45,30 €
501-600 mm (max. 2,8 W)	**3377056085**	49,90 €
601-700 mm (max. 3,2 W)	**3377056090**	53,36 €
701-800 mm (max. 3,8 W)	**3377056105**	56,24 €
801-900 mm (max. 4,2 W)	**3377056115**	59,36 €
901-1000 mm (max. 4,7 W)	**3377056095**	62,94 €
1001-1100 mm (max. 5,2 W)	**3377056120**	64,12 €
1101-1200 mm (max. 5,7 W)	**3377056110**	70,84 €

Zubehör**

Kabelkanal selbstklebend 1000 mm, weiß	**3377055268**	5,50 €
LED-Vorschaltgerät 20 W mit Euroflachstecker	**3377055001**	25,72 €
M1 Verlängerungsleitung 1800 mm	**3377049035**	3,22 €
M1 3-fach Verteiler 180 mm	**3377055163**	2,68 €
M1 6-fach Verteiler 2000 mm	**3377049040**	6,76 €

* Fixlängen auf Maß konfektionierbar ab Stückzahl 1
** Weiteres Zubehör im Kapitel Schalttechnik/EVGs und Leitungen

Technische Details

Leuchtentyp:	LED-Anbauleuchte
Beleuchtungsart:	Funktionsbeleuchtung
Oberfläche:	Aluminium
Betriebsspannung:	12 Volt DC
Lichtfarbe:	NeutralWeiß
Farbwiedergabe:	RA >80
Lichtstrom:	158 lm/m
Effizienz Leuchte:	34 lm/W
Effizienz Lichtquelle:	70 lm/W
Sensorreichweite:	3-50mm
Lebensdauer:	30.000 h (L70)
Leistungsaufnahme:	siehe Bestelltabelle
Dimmbar:	Nein
Ausstrahlungswinkel:	90°
Halbwertswinkel:	50°
Kennzeichen:	c X 3 M
Schutzart:	IP 20
Zuleitung:	2400 mm
Steckverbindung:	LED-Mini-Steckverbindung M1
Anschluss an:	LED-Vorschaltgerät

3 Jahre Garantie

Lichtverteilungsdiagramm 50°

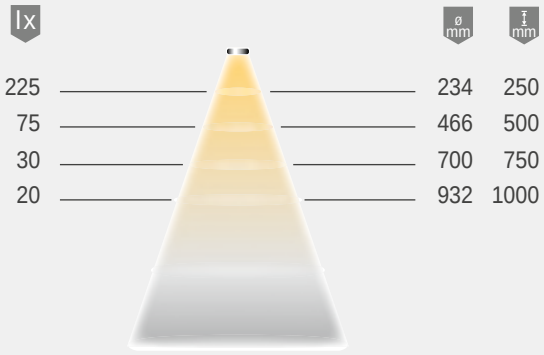

Montagezeichnung

Individuell kürzbar

Leuchte kann auf Maß gefertigt werden

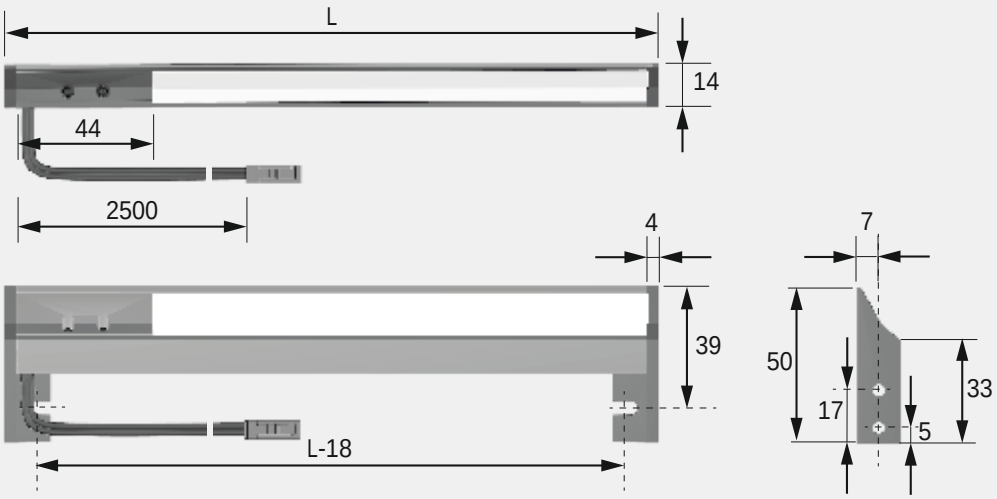

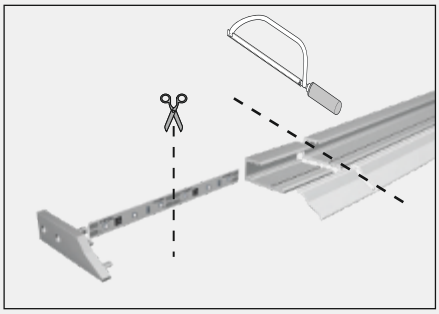

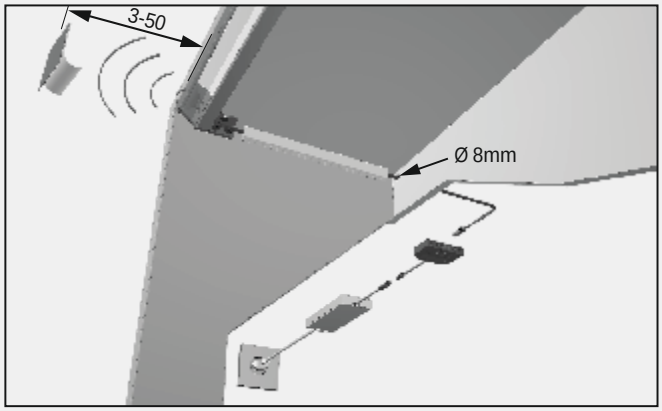

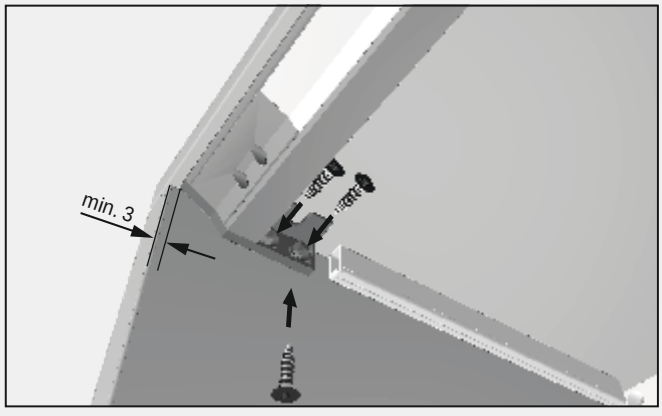

FRAGEN? Unser Service steht Ihnen gerne telefonisch oder per Email zur Verfügung

LuckyLine

Produktvorteile
- Laufzeit individuell einstellbar
- Vielfältige Anbauwinkel für variablen Einsatz

Anwendung
- Orientierungsleuchte unter dem Bett
- Schrankinnenbeleuchtung

Produkteigenschaft
- Nachträglich ins Möbel integrierbar
- Zeitgesteuerte Abschaltung
- Integrierter Bewegungsmelder

Bestellhinweis
- Set enthält 2 Leuchten, 1 Verlängerung, Winkelbefestigungen, 1 LED-Stecker Vorschaltgerät

LuckyLine

	WarmWeiß	NeutralWeiß	
LuckyLine inklusive Vorschaltgerät (2er-Set)	**3377045105**	**3377045110**	64,02 €

Zubehör im Kapitel Schalttechnik/EVGs und Leitungen

Technische Details

Leuchtentyp:	LED-Anbauleuchte
Beleuchtungsart:	Orientierungs-beleuchtung
Oberfläche:	Aluminium-Optik
Betriebsspannung:	12 Volt DC
Lichtfarbe:	WarmWeiß/ NeutralWeiß
Farbwiedergabe:	RA >80
Lichtstrom:	50 lm je Leuchte
Lebensdauer:	30.000 h (L70)
Leistungsaufnahme:	0,9 W je Leuchte
Dimmbar:	Nein
Ausstrahlungswinkel:	90°
Halbwertswinkel:	45°
Kennzeichen:	c X 3 M
Schutzart:	IP 20
Steckverbindung:	LED Mini-Steckverbindung M1
Anschluss an:	LED-Vorschaltgerät
Erfassungsswinkel:	110°
Reichweite:	2 m
Nachlaufzeit:	30 Sekunden bis 5 Minuten
Zuleitung:	1700 mm

3 Jahre Garantie

Lichtverteilungsdiagramm 45°

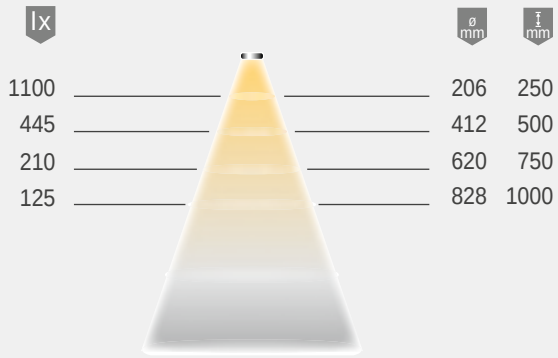

Montagezeichnung

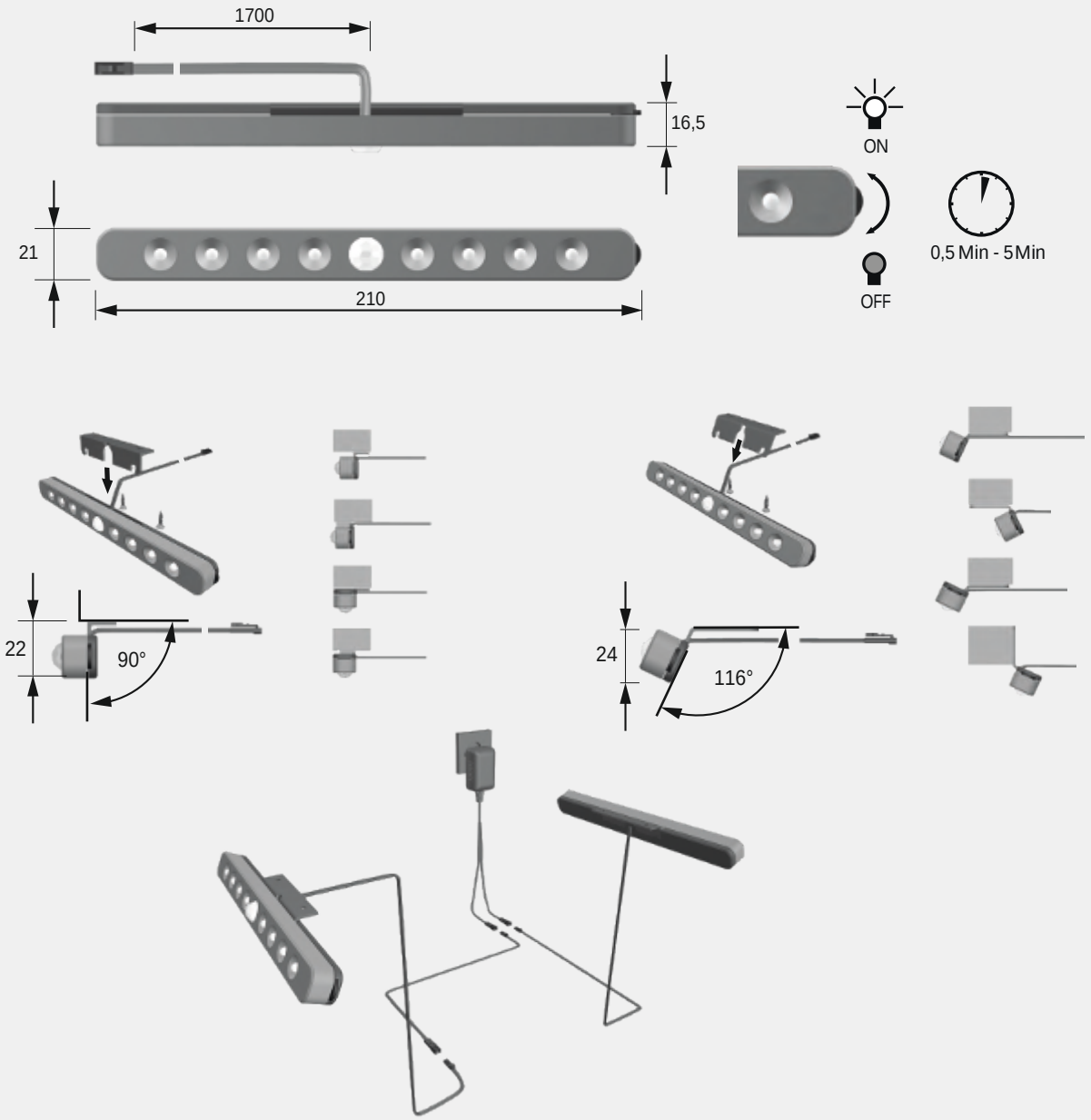

FRAGEN? Unser Service steht Ihnen gerne telefonisch oder per Email zur Verfügung

QuadroPoint square

Produktvorteile
- Besonders geringe Einbautiefe
- Filigranes Design

Produkteigenschaft
- Abdeckung in Edelstahl gebürstet
- Kann in Schalterdosen befestigt werden
- Steckverbindung am Gehäuse

Anwendung
- Fußboden
- Küchensockel
- Treppen

Bestellhinweis
- Zuleitung kann auf 10 m verlängert werden

QuadroPoint square

	NeutralWeiß	
Edelstahl-Optik	**3377049101**	23,76 €

Zubehör*

LED-Vorschaltgerät 6 W mit Euroflachstecker	**3377049010**	16,90 €
M1 Verlängerungsleitung 5000 mm	**3377049030**	6,00 €
M1 Verlängerungsleitung 1800 mm	**3377049035**	3,22 €
M1 3-fach Verteiler 180 mm	**3377055163**	2,68 €
M1 6-fach Verteiler 2000 mm	**3377049040**	6,76 €

* Weiteres Zubehör im Kapitel Schalttechnik/EVGs und Leitungen

Technische Details

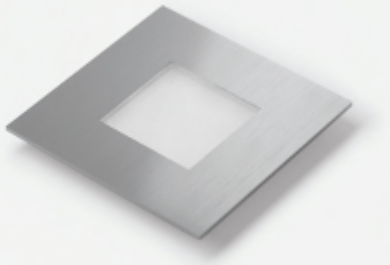

12 V

Leuchtentyp:	LED-Einbauleuchte
Beleuchtungsart:	Akzent-/ Orientierungs-beleuchtung
Oberfläche:	Edelstahl-Optik
Betriebsspannung:	12 Volt DC
Lichtfarbe:	NeutralWeiß
Farbwiedergabe:	RA >80
Lichtstrom:	18 lm
Lebensdauer:	30.000 h (L70)
Leistungsaufnahme:	0,6 W
Dimmbar:	Ja/PWM/Smart.home
Ausstrahlungswinkel:	90°
Halbwertswinkel:	60°
Kennzeichen:	c X 3 M
Schutzart:	IP 20
Zuleitung:	3000 mm
Steckverbindung:	LED Mini-Steckverbindung M1
Anschluss an:	LED-Vorschaltgerät

3 Jahre Garantie

Montagezeichnung

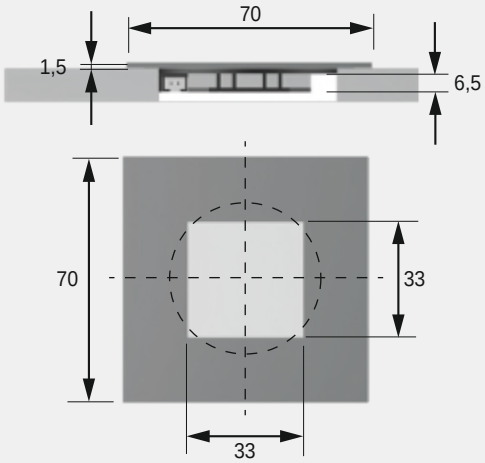

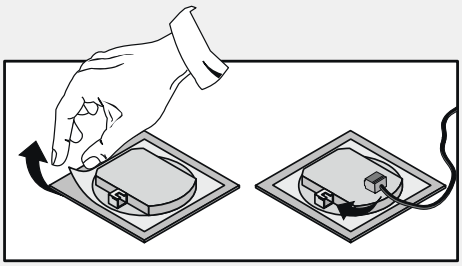

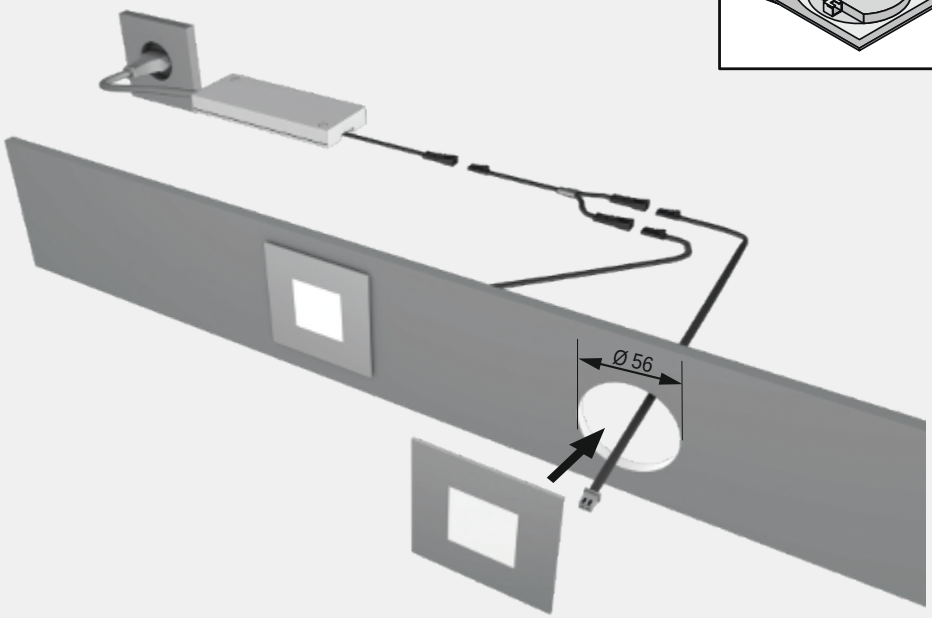

SwanLite

Produktvorteile
- Schalter im Leuchtenkopf
- Einfach zum Nachrüsten
- Gutes Preis-/Leistungsverhältnis

Produkteigenschaft
- Flexibler Schwanenhals
- Breitstrahlend
- Drehbarer Leuchtenkopf

Anwendung
- Bettkopf
- Sofa

Bestellhinweis
- LED-Stecker Vorschaltgerät und eine Verlängerungsleitung sind im Set enthalten

SwanLite

	NeutralWeiß	
2er-Set Aluminium-Optik	**3377045150**	95,80 €
2er-Set Chrom	**3377055410**	104,36 €
2er-Set Schwarz Soft Touch	**3377056886**	95,80 €

Technische Details

12 V

Leuchtentyp:	LED-Anbauleuchte
Beleuchtungsart:	Funktionsbeleuchtung
Oberfläche:	Aluminium-Optik, Chrom, Schwarz Soft Touch
Betriebsspannung:	12 Volt DC
Lichtfarbe:	NeutralWeiß
Farbwiedergabe:	RA >80
Lichtstrom:	100 lm je Leuchte
Lebensdauer:	30.000 h (L70)
Leistungsaufnahme:	1,25 W je Leuchte
Dimmbar:	Nein
LED-Anzahl:	21
Ausstrahlungswinkel:	90°
Halbwertswinkel:	60°
Kennzeichen:	c X 3 M
Schutzart:	IP 20
Zuleitung:	1800 mm
Steckverbindung:	LED Mini-Steckverbindung M1
Anschluss an:	LED-Vorschaltgerät

Zubehör im Kapitel Schalttechnik/EVGs und Leitungen

3 Jahre Garantie

Lichtverteilungsdiagramm 60°

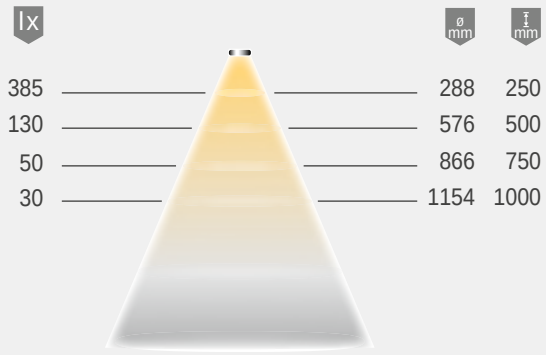

Montagezeichnung

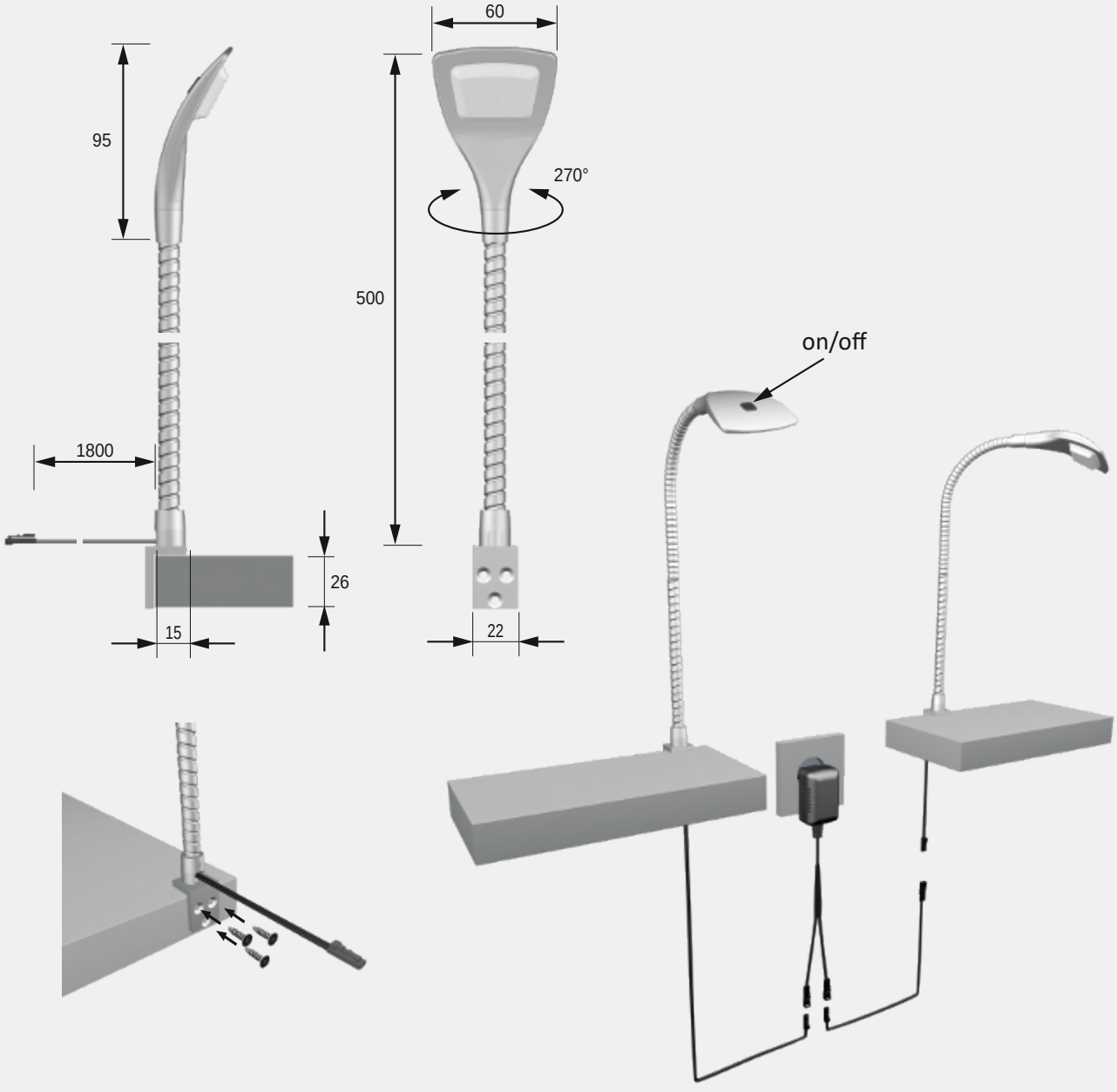

FRAGEN? Unser Service steht Ihnen gerne telefonisch oder per Email zur Verfügung

Curve Flex

Produktvorteile

- Diffuse Lichtverteilung
- Zusätzliches blaues Orientierungslicht am Leuchtenkopf
- Der Stufenschalter schaltet das Leselicht und die zuätzliche Orientierungsbeleuchtung (blau)

Produkteigenschaft

- Direkte- und indirekte Beleuchtung
- Mit integriertem Stufenschalter

Anwendung

- Leseleuchte

Bestellhinweis

- Abdeckkappen zum Anschraubwinkel, Befestigungsmaterial und ein Steckernetzteil sind im Set enthalten

Curve Flex

	2-er Set	
Titan	**3377045200**	79,30 €

Zubehör im Kapitel Schalttechnik/EVGs und Leitungen

Technische Details

Leuchtentyp:	LED-Anbauleuchte
Beleuchtungsart:	Funktionsbeleuchtung
Oberfläche:	Titan
Betriebsspannung:	12 Volt DC
Lichtfarbe:	weiß = Leselicht, blau = Orientierungslicht 4.000 K, 470 nm
Energieeffizienz Lichtquelle:	85 lm / W
Leistungsaufnahme:	1,0 W
Ausstrahlungswinkel:	30°
LED-Anzahl:	8 LED (weiß) 2 SMD LED (blau)
Kennzeichen:	c 3 M M v
Zuleitung:	2000 mm Leitung mit LED-Stecker weiß
Anschluss an:	LED-Vorschaltgerät

3 Jahre Garantie

Lichtverteilungsdiagramm / 30°

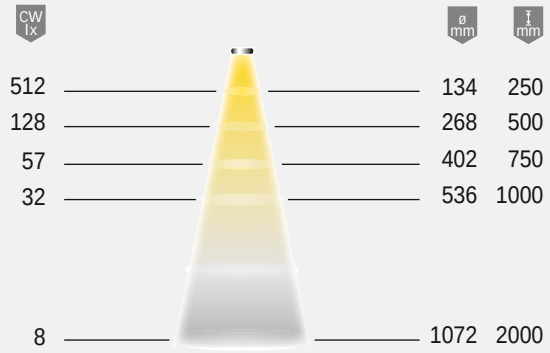

Lichtbox

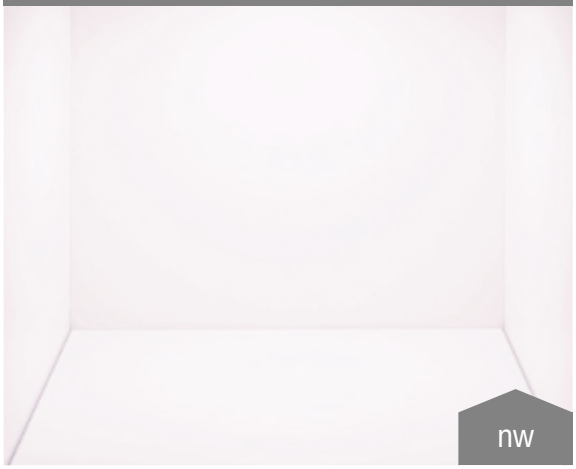

Maßzeichnung / Montage

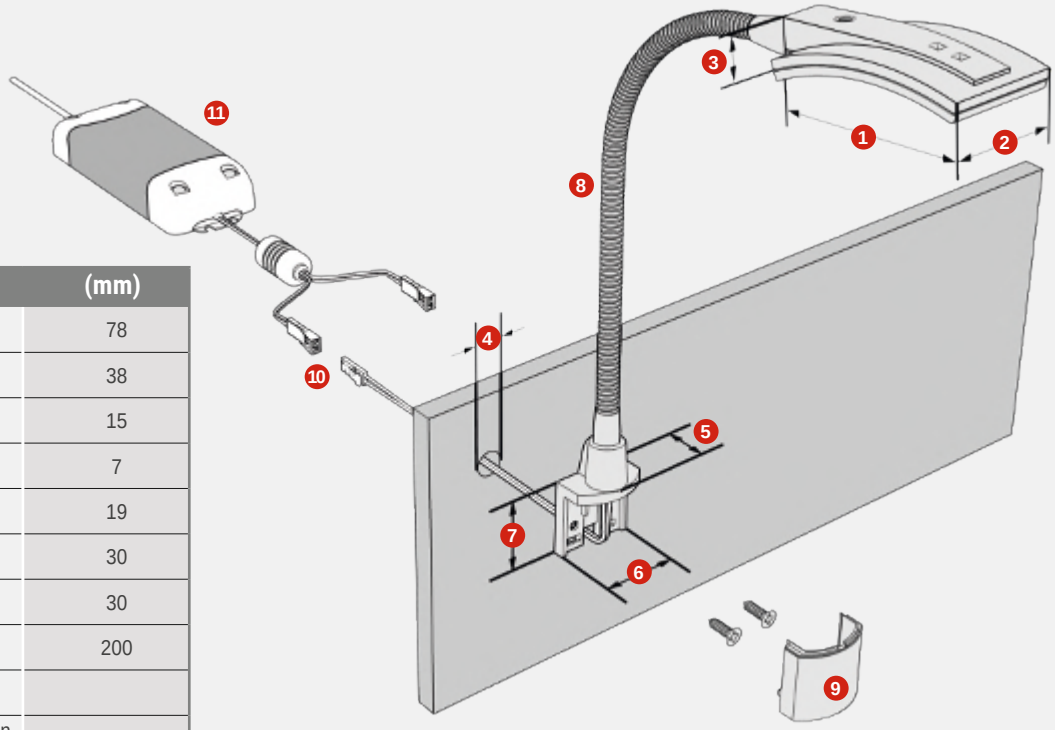

Maße Curve Flex	(mm)
1. Länge	78
2. Breite	38
3. Höhe	15
4. Bohrdurchmesser	7
5. Tiefe Haltewinkel	19
6. Breite Haltewinkel	30
7. Höhe Haltewinkel	30
8. Flexarm Länge	200
9. Abdeckkappe (enthalten)	
10. LED Stecker zum Anschluss an ein LED-Vorschaltgerät	
11. LED-Vorschaltgerät	

Befestigung:

- Mit 2x Spax-Schrauben 3x16mm
- Zur Montage auf oder hinter der Befestigungsfläche mit Befestigungswinkel
- Inklusive Abdeckkappe zum Befestigungswinkel, zur Verwendung bei Montage auf der sichtbaren Befestigungsfläche

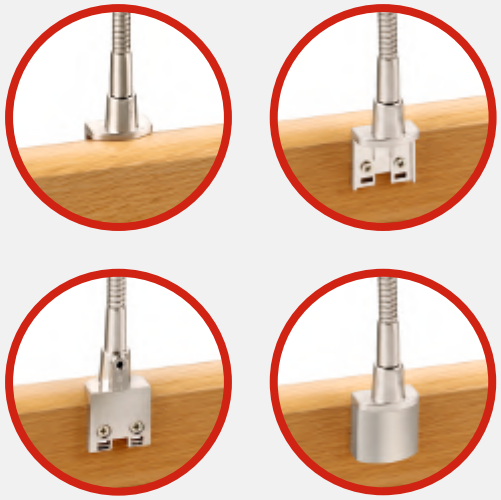

FRAGEN? Unser Service steht Ihnen gerne telefonisch oder per Email zur Verfügung

Bandi BlueTwo Flexleuchte

Produktvorteile

- Flexleuchte mit großer Ausleuchtung
- Homogene Lichtwirkung
- Geringe Schattenwirkung

Produkteigenschaft

- Unterschiedliche zentrale Schaltmöglichkeiten der einzelnen Leuchte, einer Partnerleuchte oder sogar eines oder mehrerer Multicontroller im selben Raum
- Mit 400 mm langem Flexarm
- Zur Montage auf oder hinter der Befestigungsfläche mit Befestigungswinkel und 2x Spax-Schrauben 3x16mm

Lichtsteuerung

- Lichtsteuerung der einzelnen Leuchte nur über Schalter am Leuchtenkopf:
  Ein- / Ausschalten, Dimmen,
  mit Memory-Funktion)
- Schalten und Dimmen einer Partnerleuchte sowie mehrerer Multicontroller im selben Raum durch Tasten am Leuchtenkopf:
  Taste 1: Ein / Aus / Dimmen
  Taste 2: Schalten + Dimmen von im Raum befindlichen Multicontrollern
  Taste 3: Schalten + Dimmen der Partnerleuchte

Anwendung

- Universell anschraubbare Lese- und Arbeitsleuchte im Schlafbereich, am Arbeitsplatz

Bestellhinweis

- Abdeckkappen zum Anschraubwinkel sowie Befestigungsmaterial liegen der Leuchte bei.

Bandi Flexleuchte

	WarmWeiß	
Bandi Flexleuchte BlueTwo, Titan / Edelstahl	**3377049253**	103,46 €

Zubehör*

LED-Vorschaltgerät 15 W 12 V DC	**3377048120**	16,60 €
4-Kanal BlueTwo-Multicontroller	**3377049331**	61,74 €

* Weiteres Zubehör im Kapitel Schalttechnik/EVGs und Leitungen

Technische Details

Leuchtentyp:	LED Anbauleuchte
Beleuchtungsart:	Funktionsbeleuchtung
Oberfläche:	Titan / Edelstahl
Lichtfenster:	Opal
Betriebsspannung:	12 Volt DC
Lichtfarbe:	WarmWeiß (3.200 Kelvin)
Leuchtmittel:	27 SMD LEDs
Farbwiedergabe RA:	> 85
Energieeffizienz	
Lichtquelle:	85 lm / W
Lebensdauer:	20.000 h (L70)
Leistungsaufnahme:	2.5 W
Ausstrahlungswinkel:	120°
Dimmbar:	Ja
Kennzeichen:	c 3 M M v
Schutzart:	IP 20
Zuleitung:	2000 mm Leitung mit LED-Stecker weiß
Montage:	Auf oder hinter der Befestigungsfläche mit Befestigungswinkel und 2x Spax-Schrauben 3x16 mm
Anschluss an:	LED-Vorschaltgerät

3 Jahre Garantie

Lichtverteilungsdiagramm / 120°

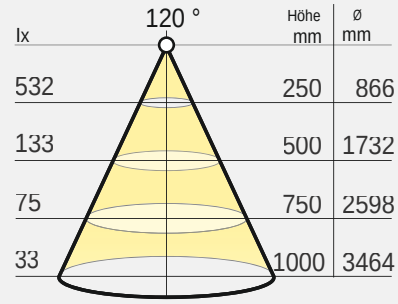

WarmWeiß

Bei den Angaben zur Lichtverteilung handelt es sich um die gültigen Werte zum Zeitpunkt der Erstellung.

Lichtbox

Maßzeichnung / Montage

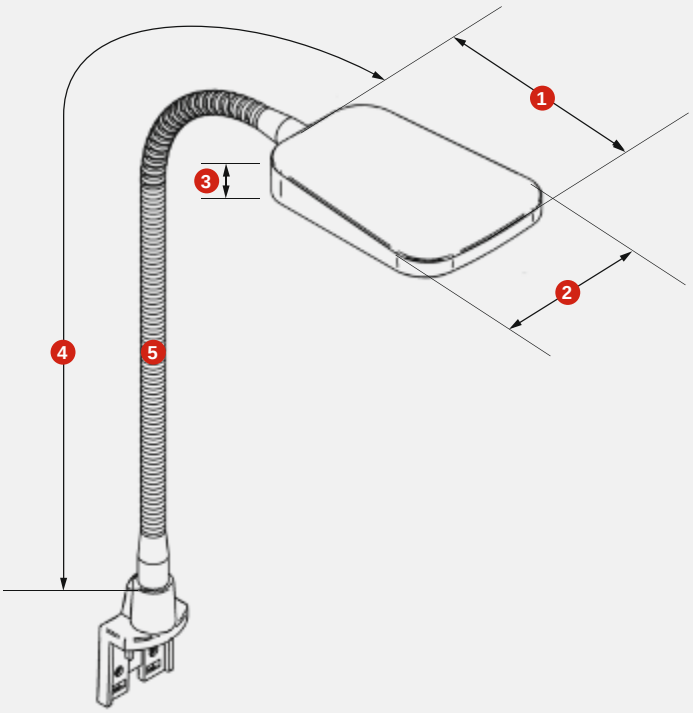

Maße Bandi BlueTwo	(mm)
1. Leuchtenkopflänge	86
2. Leuchtenkopfbreite	60
3. Leuchtenkopfhöhe	15
4. Flexarmlänge	400
5. Flexarmdurchmesser Ø	Ø 8

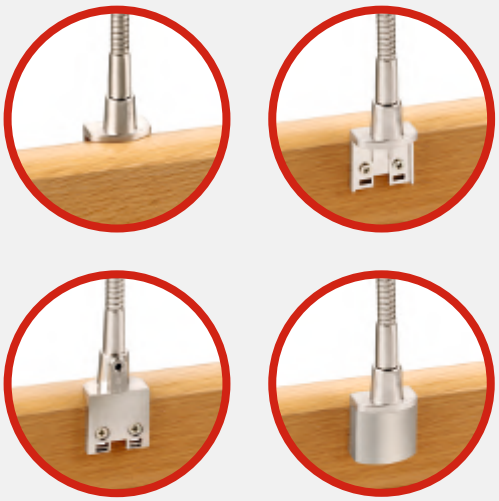

Befestigung:

- Mit 2x Spax-Schrauben 3x16mm
- Zur Montage auf oder hinter der Befestigungsfläche mit Befestigungswinkel
- Inklusive Abdeckkappe zum Befestigungswinkel, zur Verwendung bei Montage auf der sichtbaren Befestigungsfläche

Miles

Produktvorteile
- Taster/Dimmer im Leuchtenkopf
- Einfach zum Nachrüsten
- Hochwertige Designleuchte

Produkteigenschaft
- Flexibler Schwanenhals
- Nicht Breitstrahlend

Anwendung
- Bettkopf
- Sofa

Bestellhinweis
- LED-Stecker Vorschaltgerät und eine Verlängerungsleitung (2er Set) sind im Set enthalten

Miles

	WarmWeiß	
1er-Set Schwarz matt	**3377056884**	72,74 €
2er-Set Schwarz matt	**3377056885**	131,24 €

Zubehör im Kapitel Schalttechnik/EVGs und Leitungen

Technische Details

12 V

Leuchtentyp:	LED-Anbauleuchte
Beleuchtungsart:	Funktionsbeleuchtung
Oberfläche:	Schwarz matt
Betriebsspannung:	12 Volt DC
Lichtfarbe:	WarmWeiß
Farbwiedergabe:	RA >80
Lichtstrom:	130 lm je Leuchte
Lebensdauer:	40.000 h (L70)
Leistungsaufnahme:	1,8 W je Leuchte
Dimmbar:	ja, per Taster
LED-Anzahl:	3
Ausstrahlungswinkel:	70°
Halbwertswinkel:	50°
Kennzeichen:	c X 3 M
Schutzart:	IP 20
Zuleitung:	1800 mm
Steckverbindung:	LED Mini-Steckverbindung M1
Anschluss an:	LED-Vorschaltgerät

3 Jahre Garantie

Lichtverteilungsdiagramm 50°

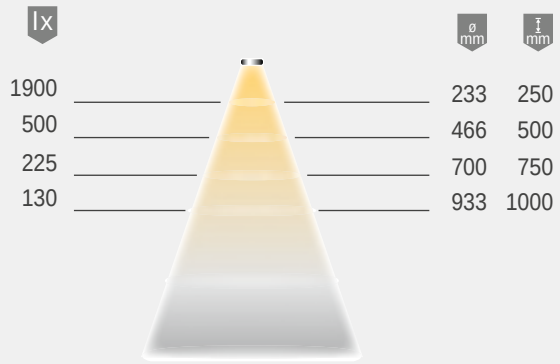

Montagezeichnung

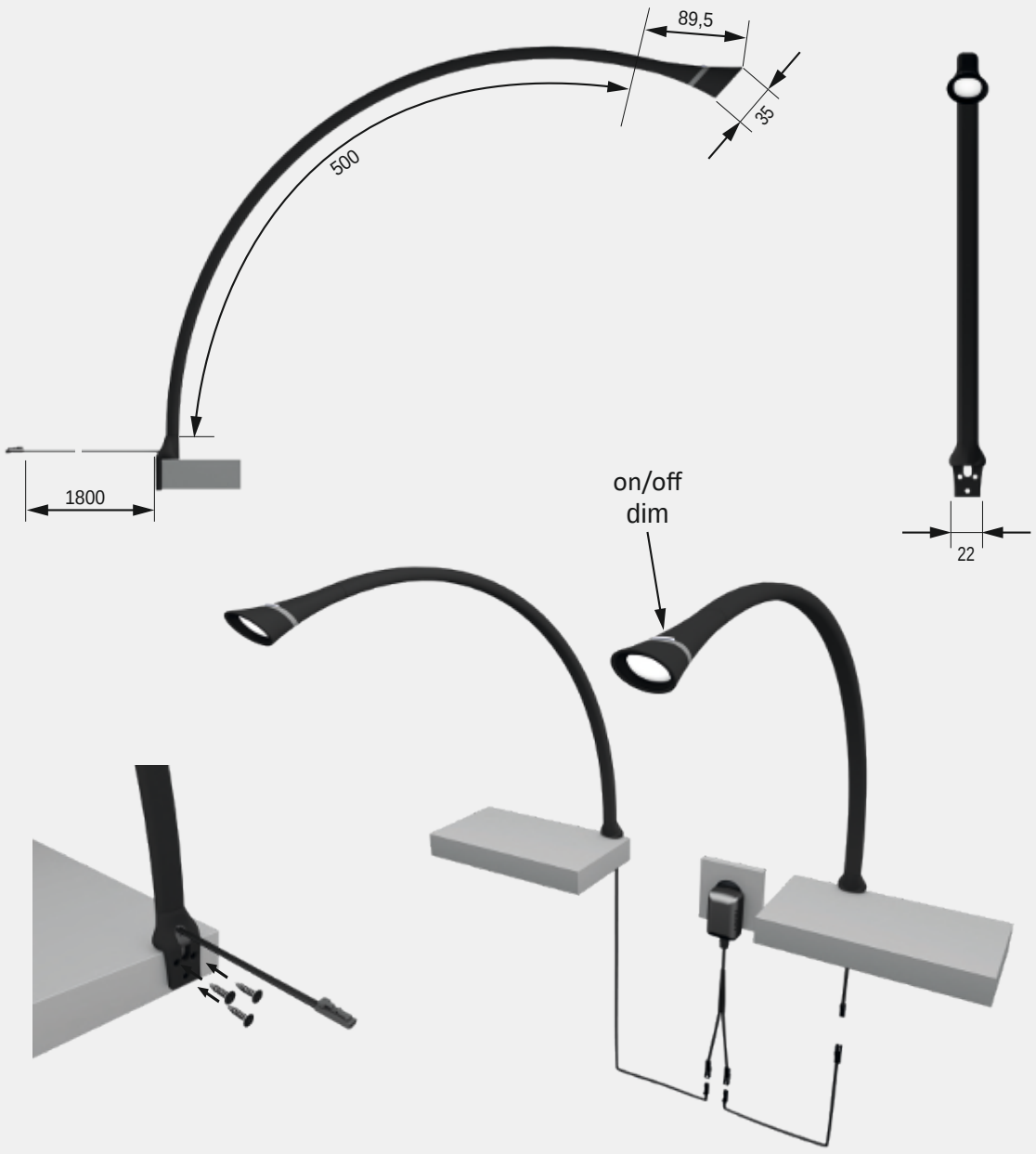

Einfachheit + Variabilität x Performance = X ledlink's

Das ist die Formel nach der das System X ledlink's zur Elektrifizierung von Leuchten und Zubehör in Möbeln entwickelt wurde. Das Ziel ist es, eine ganzheitliche Lösung zu schaffen, die für alle Nutzer Vorteile und einen spürbaren Mehrwert erbringt.

Dabei verbinden wir bewährte und erprobte Komponenten mit neuer Technik und stimmen alles perfekt aufeinander ab, um die Wünsche und Ideen unserer Kunden damit realisieren zu können.
X ledlink's ist der zentrale Baustein in unserem innovativen Produkt- und Leistungsangebot.

Es werden einzelne Produkte zu smarten ganzheitlichen Lösungen kombiniert. Diese ersetzen Komplexität durch Einfachheit und schaffen so aus statischen Elementen und Situationen dynamisches Licht zum Leben und Arbeiten.

Um die steckbaren, innovativen X ledlink's Leuchten, wie LED-Spot WEE X D oder die Linearleuchte Surf Line Mini X D nutzen zu können werden die Basiskomponenten Stromschiene, Eckverbinder, Top-Einspeiser bzw. Front-Einspeiser benötigt.

Argumente, die für X ledlink's sprechen

- Elektrifizierung, integriert in das Möbel – ohne Kabel zu verlegen
- Einzigartige und völlig neue Details schaffen eine Lösungswelt mit echtem Mehrwert
- Das System ist einfach, robust und sicher – „simple but better"
- Usability in einer neuen Dimension für Verarbeiter und Anwender
- Orientiert an Gesamtkosten, Produktions- und Logistikoptimierung
- Echte Variabilität in Funktion und Positionierung der Komponenten
- Ideal für customized Möbel und Flatpack – Serienfertigung oder Stückzahl-Eins
- Eckverbinder zur Systemverriegelung garantiert eine dauerhafte und sichere Stromverbindung aller X ledlink's Systemkomponenten.
- Montage: Das gesamte X s 1 Schienensystem benötigt eine einzige Kabelverbindung – die zum Konverter. Nach diesem Punkt ist das gesamte System steckbar.

3 Jahre Garantie

X ledlink‘s Stromschiene X s 1

Produktvorteile

- Unkomplizierte und kostengünstige Montage
- Elektrifizierung, integriert in das Möbel – ohne Kabel zu verlegen
- Alle X D Leuchten können direkt auf die Stromschiene X s 1 adaptiert werden.

Produkteigenschaft

- Unauffällige Integration in jeden Möbelkorpus, durch filigrane Bauform von nur 6 x 10 mm
- Montage: Das gesamte Xs1 Schienensystem benötigt eine einzige Kabelverbindung – eine Leitung zur Stromeinspeisung.

Anwendung

- Universell, z. B. Regal-, Stollen-, Vitrinen-, Schrankbeleuchtung, Raumteiler

Bestellhinweis

- LED-Vorschaltgeräte, Schalter oder anderes Zubehör sind separat zu bestellen.
- Basis X ledlink‘s Systemkomponenten wie z. B Eckverbinder oder Einspeiser sind separat zu bestellen.
- Zur Kombination von Leuchte, Vorschaltgerät und Basis X ledlink‘s Systemkomponenten wie z. B Eckverbinder oder Einspeiser bitte Piktogramme beachten!

X ledlink's Stromschiene X s 1

	WarmWeiß	NeutralWeiß	
X ledlink's Stromschiene X s 1	**3377049218**	**3377049217**	15,62 €

Maßzeichnung / Montage

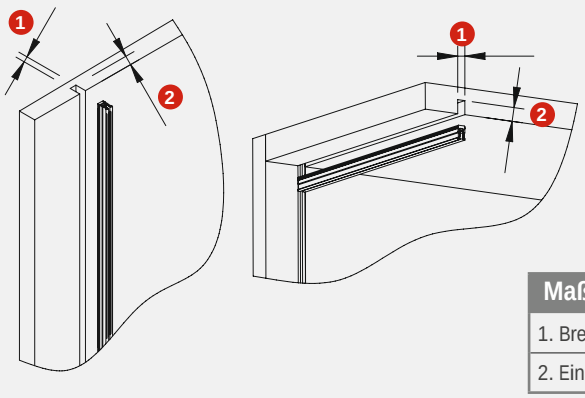

Maße Stromschiene	(mm)
1. Breite	6
2. Einbautiefe	10

Technische Details

12 V

Systemtyp:	X ledlink‘s
Betriebsspannung:	12 Volt DC
Leistung:	max. 60 W
Farbe:	Weiß, Schwarz
Kennzeichen:	c 3 M M v
Schutzart:	IP 20
max. Anzahl an Eckverbindern:	10 Stück
Profillänge:	2500 mm

FRAGEN? Unser Service steht Ihnen gerne telefonisch oder per Email zur Verfügung

X ledlink‘s X s 1 Eckverbinder

12 V

Produktvorteil

- Eckverbinder zur Systemverriegelung garantiert eine dauerhafte und sichere Stromverbindung aller X ledlink‘s Systemkomponenten.

Produkteigenschaft

- Maximale Anzahl an Eckverbindern im Stromschienensystem: 10 Stück

X ledlink‘s X s 1 Eckverbinder

	Weiß	Schwarz	
Eckverbinder	**3377049232**	**3377049231**	4,84 €

Betriebsspannung:	12 Volt DC
Leistung:	max. 36 Watt
Farbe:	Weiß, Schwarz
Kennzeichen:	c 3 M M v
Schutzart:	IP 20

X ledlink‘s X s 1 Top-Einspeiser

12 V

Produktvorteil

- Unauffällige Integration in jeden Möbelkorpus durch filigrane Bauform

Produkteigenschaft

- Leitungslänge: 2000 mm
- Einspeiser Ausführungen: Rechts (re), links (li)

X ledlink‘s X s 1 Top-Einspeiser

	Weiß	Schwarz	
Top-Einspeiser rechts, 36 Watt	**3377049221**	**3377049219**	4,68 €
Top-Einspeiser rechts, 60 Watt	**3377049222**	**3377049220**	12,12 €
Top-Einspeiser links, 36 Watt	**3377049225**	**3377049223**	4,68 €
Top-Einspeiser links, 60 Watt	**3377049226**	**3377049224**	12,12 €

Betriebsspannung:	12 Volt DC
Leistung:	max. 36 Watt bzw. 60 Watt
Farbe:	Weiß, Schwarz
Kennzeichen:	c 3 M M v
Schutzart:	IP 20
Leitungslänge:	2000 mm
Ausführungen:	Rechts, links

X ledlink‘s X s 1 Front-Einspeiser

12 V

Produktvorteil

- Unauffällige Integration in jeden Möbelkorpus durch filigrane Bauform

Produkteigenschaft

- Leitungslänge: 2000 mm
- Einspeiser Ausführungen: Rechts (re), links (li)

X ledlink‘s X s 1 Front-Einspeiser

	Weiß	Schwarz	
Front-Einspeiser rechts, 36 Watt	**3377049229**	**3377049227**	4,68 €
Front-Einspeiser links, 36 Watt	**3377049230**	**3377049228**	4,68 €

Betriebsspannung:	12 Volt DC
Leistung:	max. 36 Watt
Farbe:	Weiß, Schwarz
Kennzeichen:	c 3 M M v
Schutzart:	IP 20
Leitungslänge:	2000 mm
Ausführungen:	Rechts, links

3 Jahre Garantie

Maßzeichnung / Anschlussmöglichkeiten

Eckverbinder

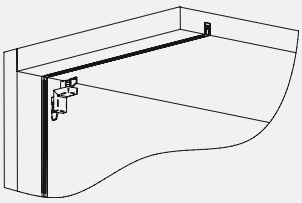

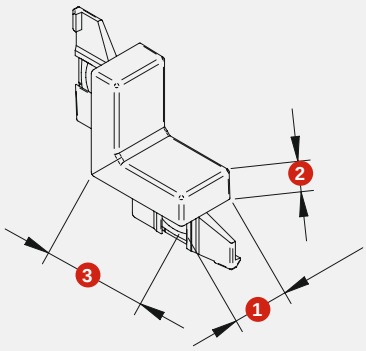

Eckverbinder	(mm)
1. Breite	10
2. Höhe	5
3. Länge	18

Top-Einspeiser

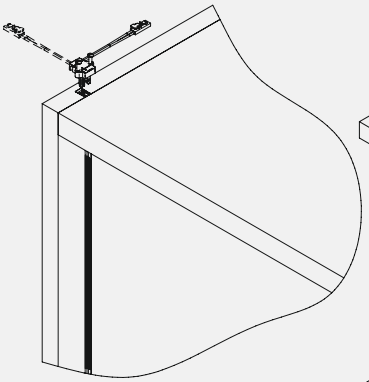

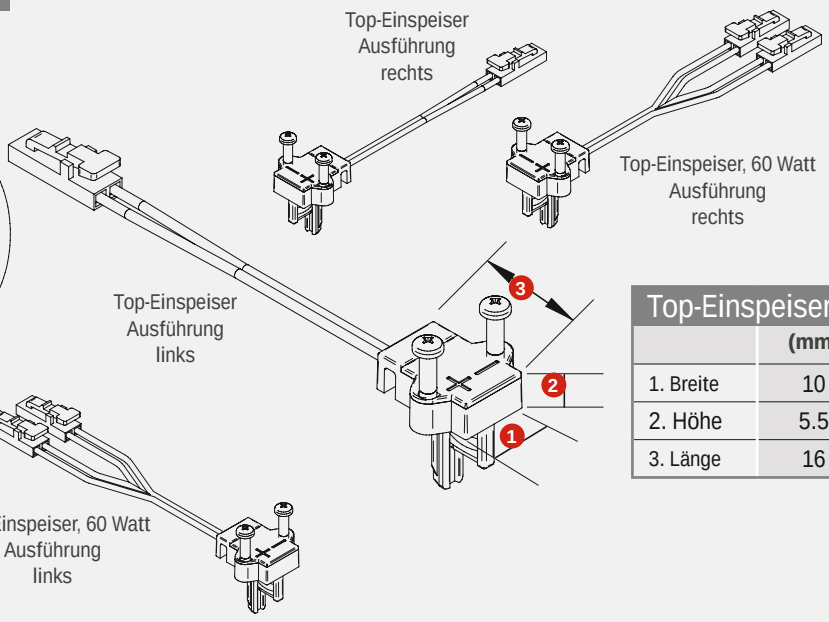

Top-Einspeiser	(mm)
1. Breite	10
2. Höhe	5.5
3. Länge	16

Front-Einspeiser

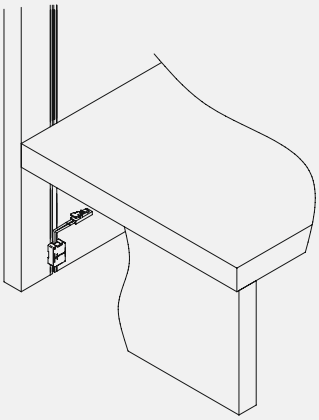

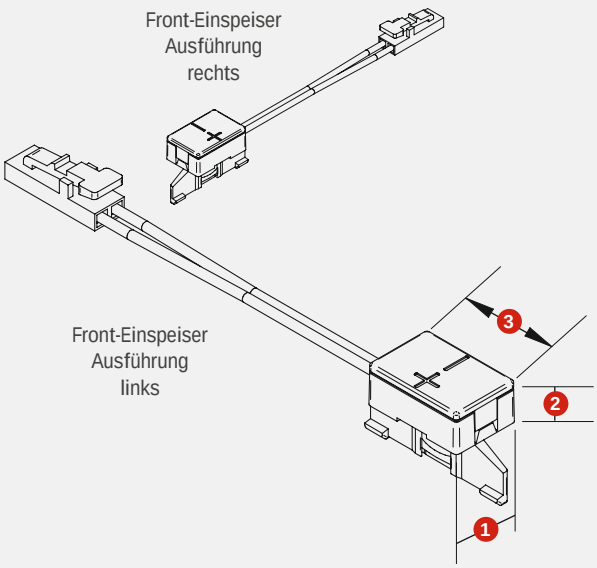

Front-Einspeiser	(mm)
1. Breite	10
2. Höhe	6
3. Länge	15

X ledlink‘s WEE X D

Produktvorteile
- Elektrifizierung, integriert in das Möbel – ohne Kabel zu verlegen
- Individuell steckbarer, filigraner LED Spot zum perfekten Ausleuchten von Möbeln

Produkteigenschaft
- Verstellbares Licht durch einen um 45° dreh- und schwenkbaren Metallkugelkopf
- Montage: Spot einfach in die X ledlink‘s Stromschiene X s 1 einstecken

Anwendung
- Vitrinen- und Schrank-Beleuchtung
- Offene Regallösungen
- Raumteiler

Bestellhinweis
- LED-Vorschaltgeräte, Schalter oder anderes Zubehör sind separat zu bestellen.
- Zur Kombination von Leuchte und Vorschaltgerät bitte Piktogramme beachten!

X ledlink‘s WEE X D

	WarmWeiß	
Edelstahl	**3377049235**	16,40 €
Schwarz	**3377049235**	14,50 €
Weiß	**3377049234**	14,50 €

X ledlink‘s Zubehör

	Weiß	Schwarz	
Stromschiene X s 1	**3377049218**	**3377049217**	15,62 €
Eckverbinder X s 1	**3377049232**	**3377049231**	4,84 €
Top-Einspeiser X s 1, 36 Watt, rechts	**3377049221**	**3377049219**	4,68 €
Top-Einspeiser X s 1, 60 Watt, rechts	**3377049222**	**3377049220**	12,12 €
Top-Einspeiser X s 1, 36 Watt, links	**3377049225**	**3377049223**	4,68 €
Top-Einspeiser X s 1, 60 Watt, links	**3377049226**	**3377049224**	12,12 €
Front-Einspeiser X s 1, 36 Watt, rechts	**3377049229**	**3377049227**	4,68 €
Front-Einspeiser X s 1, 36 Watt, links	**3377049230**	**3377049228**	4,68 €

Zubehör*

LED-Vorschaltgerät 15 W 12 V DC	**3377048120**	16,60 €
LED-Vorschaltgerät 30 W 12 V DC	**3377048125**	24,28 €
LED-Vorschaltgerät 60 W 12 V DC	**3377048130**	42,70 €
1-Kanal Funk Dimmer 12 V DC	**3377048155**	48,68 €
4-Kanal Funk Dimmer 12 V DC	**3377048160**	100,04 €
4-Kanal BlueTwo-Multicontroller	**3377049331**	61,74 €
BlueTwo 4-Kanal Handsender HT4	**3377049332**	59,30 €

* Weiteres Zubehör im Kapitel Schalttechnik/EVGs und Leitungen

Technische Details

12 V

Systemtyp:	X ledlink‘s
Leuchtentyp:	X ledlink‘s LED-Anbauspot
Beleuchtungsart:	Funktionsbeleuchtung
Farben:	Edelstahl, Schwarz, Weiß
Betriebsspannung:	12 Volt DC
Lichtfarbe:	WarmWeiß (3.000 K)
Farbwiedergabe RA:	> 80
Energieeffizienz Lichtquelle:	100 lm / W
Lebensdauer:	20.000 h (L70)
Leistungsaufnahme:	1.5 W
Ausstrahlungswinkel:	22°
Dimmbar:	Ja
Kennzeichen:	c 3 M M v
Schutzart:	IP 20
Anschluss an:	Stromschiene X s 1

3 Jahre Garantie

Lichtverteilungsdiagramm / 22°

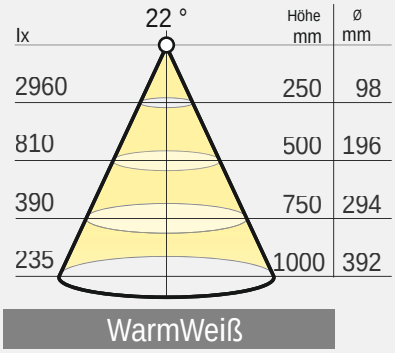

WarmWeiß

Bei den Angaben zur Lichtverteilung handelt es sich um die gültigen Werte zum Zeitpunkt der Erstellung.

Lichtbox

Maßzeichnung / Montage

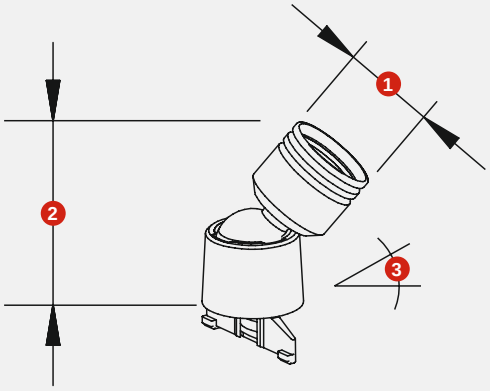

Maße X ledlink's WEE X D	(mm)
1. Leuchtendurchmesser Ø	Ø 16
2. Leuchtenhöhe	32
3. Verstellbereich	45°

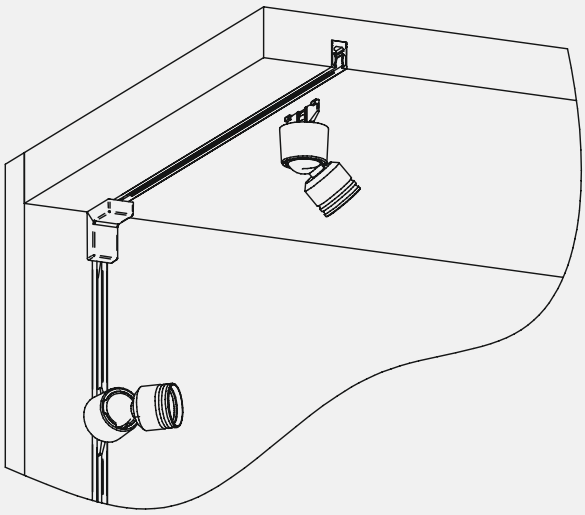

FRAGEN? Unser Service steht Ihnen gerne telefonisch oder per Email zur Verfügung

X ledlink's Surf-Line Mini X D

Produktvorteile
- Individuell steckbare filigrane LED Linearleuchte zum perfekten Ausleuchten von Möbeln
- Elektrifizierung integriert in das Möbel – ohne Kabel zu verlegen

Produkteigenschaft
- Metallgehäuse: Aluminium-eloxiert / opal, Schwarz / opal
- Montage: Leuchte einfach in die X ledlink's Stromschiene X s 1 einstecken

Anwendung
- Universell verwendbar
- Regalbeleuchtung
- Stollenbeleuchtung
- Vitrinenbeleuchtung
- Schrankbeleuchtung
- Raumteiler

Bestellhinweis
- Zubehör ist separat zu bestellen.
- Zur Kombination von Leuchte und Vorschaltgerät bitte Piktogramme beachten!

X ledlink's Surf-Line Mini X D

	Alu-eloxiert		Schwarz	
300 mm, WarmWeiß	**3377049236**	21,60 €	**3377049239**	23,42 €
600 mm, WarmWeiß	**3377049237**	30,00 €	**3377049240**	33,56 €
900 mm, WarmWeiß	**3377049238**	41,84 €	**3377049241**	47,82 €

X ledlink's Zubehör

	Weiß	Schwarz	
Stromschiene X s 1	**3377049218**	**3377049217**	15,62 €
Eckverbinder X s 1	**3377049232**	**3377049231**	4,84 €
Top-Einspeiser X s 1, 36 Watt, rechts	**3377049221**	**3377049219**	4,68 €
Top-Einspeiser X s 1, 60 Watt, rechts	**3377049222**	**3377049220**	12,12 €
Top-Einspeiser X s 1, 36 Watt, links	**3377049225**	**3377049223**	4,68 €
Top-Einspeiser X s 1, 60 Watt, links	**3377049226**	**3377049224**	12,12 €
Front-Einspeiser X s 1, 36 Watt, rechts	**3377049229**	**3377049227**	4,68 €
Front-Einspeiser X s 1, 36 Watt, links	**3377049230**	**3377049228**	4,68 €

Zubehör*

LED-Vorschaltgerät 15 W 12 V DC	**3377048120**	16,60 €
LED-Vorschaltgerät 30 W 12 V DC	**3377048125**	24,28 €
LED-Vorschaltgerät 60 W 12 V DC	**3377048130**	42,70 €
1-Kanal Funk Dimmer 12 V DC	**3377048155**	48,68 €
4-Kanal Funk Dimmer 12 V DC	**3377048160**	100,04 €
4-Kanal BlueTwo-Multicontroller	**3377049331**	61,74 €
BlueTwo 4-Kanal Handsender HT4	**3377049332**	59,30 €

* Weiteres Zubehör im Kapitel Schalttechnik/EVGs und Leitungen

Technische Details

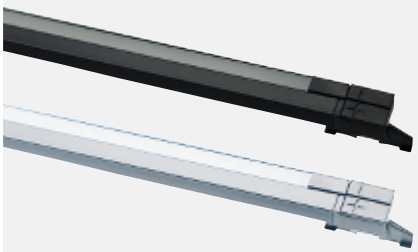

12 V

Systemtyp:	X ledlink's
Oberfläche:	Edelstahl-finish
Leuchtentyp:	X ledlink's LED-Anbau Linearleuchte
Beleuchtungsart:	Funktionsbeleuchtung
Farben:	Aluminium-eloxiert / opal, Schwarz / opal
Betriebsspannung:	12 Volt DC
Lichtfarbe:	WarmWeiß (3.000 K)
Farbwiedergabe RA:	> 80
Ausstrahlungswinkel:	120°
Energieeffizienz	
Lichtquelle:	90 lm / W
Lebensdauer:	20.000 h (L70)
Leistungsaufnahme:	2.4 W (300 mm) 5.3 W (600 mm) 8.2 W (900 mm)
Dimmbar:	Ja
LED-Anzahl:	120 LEDs / m (R81)
Kennzeichen:	c 3 M M v
Schutzart:	IP 20
Längen:	300 mm 600 mm 900 mm
Anschluss an:	Stromschiene X s 1

3 Jahre Garantie

Lichtverteilungsdiagramm / 120°

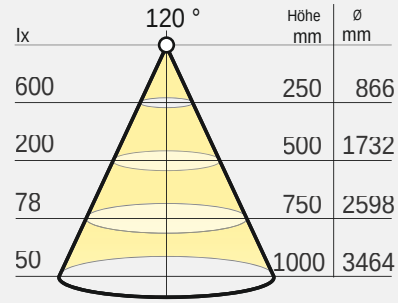

WarmWeiß

Bei den Angaben zur Lichtverteilung handelt es sich um die gültigen Werte zum Zeitpunkt der Erstellung. Die Werte beziehen sich auf 1 m Flexband R81 Mini.

Lichtbox

Maßzeichnung / Montage

Maße X ledlink's Surf-Line Mini X D	(mm)
1. Breite	10
2. Höhe	5
3. Länge	300 / 600 / 900

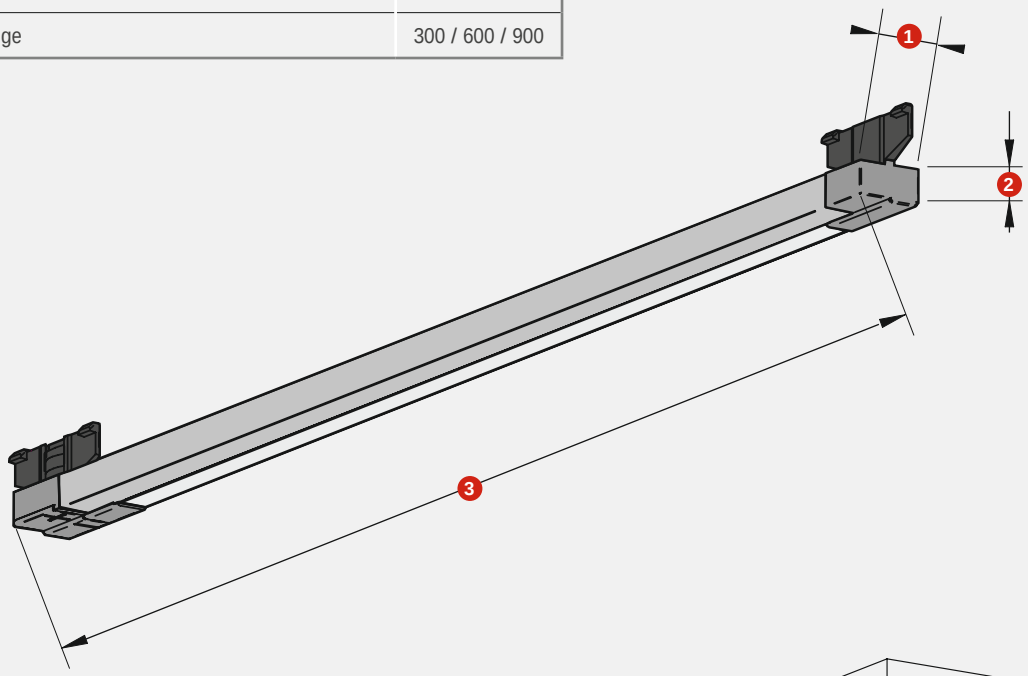

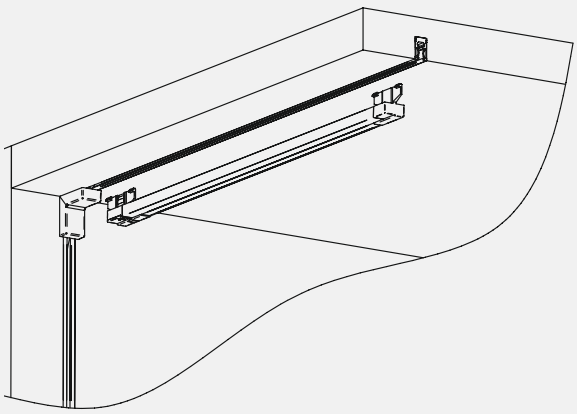

LED-Designer

Die hochwertigen Leuchten der Serie LED-LINE bestellen Sie jetzt schnell und einfach mit dem LED-Designer. Der benutzerfreundliche Online-Konfigurator führt Sie in wenigen Schritten zum Ziel: Wählen Sie das gewünschte LED-Modell und ergänzen Sie Ihre individuellen Angaben.

Auf Knopfdruck prüft das System die technische Machbarkeit Ihrer Auswahl, berechnet den Preis und zeigt das gewählte Modell mit dem LED-Viewer in 3D an.

Wählen Sie Ihre individuelle Schrankinnen-, Schubladen-, Glasboden-, oder Holzbodenbeleuchtung. LED-LINE bietet Ihnen all diese Möglichkeiten und lässt sich wahlweise via Sensoren, Funk oder Smartphone schalten und steuern.

Den LED-Designer finden Sie unter:

www.ebh.led-designer.com *

* Die Zugangsdaten erhalten Sie von Ihrem Fachändler

1. LED-Modell wählen

2. Individuell konfigurieren

3. Machbarkeit prüfen

4. Warenkorb/ Vorschau

5. Vorschau Datenblatt

6. Bestellen

3 Jahre Garantie

Alu-Line / Alu-Line Kontakt

Produktvorteil
- Für 5 - 8 mm starke Glasböden
- Als verkabelte Leuchte oder Leuchte mit Federkontakten für Kontaktklebeband möglich
- Flexible Höhenverstellung möglich

Produkteigenschaft
- Glaskantenbeleuchtung
- Stromspeisung über selbstklebendes Kontaktband
- Auch als kabellose Leuchte mit montierten Kontaktendkappen für die Verwendung mit Kontaktklebeband möglich.
- Leuchte kann auch mit montierter Anschlussleitung bestellt werden

Anwendung
- Glasbodenbeleuchtung
- Leuchtenlänge: von 113,3 – 3014 mm möglich

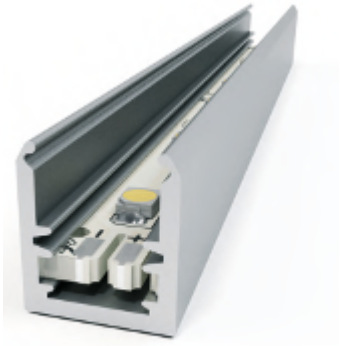

Back-Line Paneel

Produktvorteil
- Für Holzböden

Produkteigenschaft
- Rückwandbeleuchtung

Anwendung
- Zum Einsatz hinter Holzböden ab 13 mm Bodenstärke
- Erzeugt in den Schrankfächern oberhalb und unterhalb des Einlegebodens eine diffuse Ausleuchtung
- Verstärkt die 3D Optik bei dem Einsatz von strukturierten Rückwänden
- Leuchtenlänge: von 132.33 – 1226 mm möglich

Back-Line Glas

Produktvorteil
- Für 5 - 8 mm starke Glasböden

Produkteigenschaft
- Rückwandbeleuchtung

Anwendung
- Zur Befestigung an Glasböden
- Erzeugt in den Schrankfächern oberhalb und unterhalb des Glasbodens eine diffuse Ausleuchtung
- Verstärkt die 3D Optik bei dem Einsatz von strukturierten Rückwänden
- Leuchtenlänge: von 114,33 – 1234 mm möglich

Ice-Line E / Ice-Line A / Ice-Line Kontakt

Produktvorteil
- Flexible Montagemöglichkeit über Endkappe oder Halteclips
- Mit klarem oder opalem Profil möglich

Produkteigenschaft
- Direkte Beleuchtung
- Seitliche Einspeisung
- Auch als kabellose Leuchte mit montierten Kontaktendkappen für die Verwendung mit Kontaktklebeband möglich.

Anwendung
- Voutenbeleuchtung
- Regale und Nischen
- Sockelbeleuchtung
- Leuchtenlänge: von 86 – 3020 mm möglich

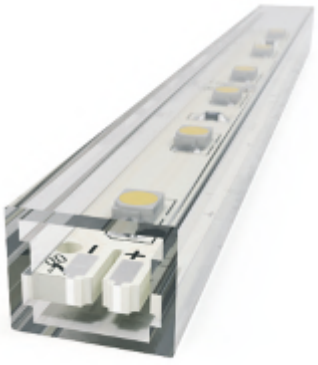

3 Jahre Garantie

Side-Line A / Side-Line A Kontakt

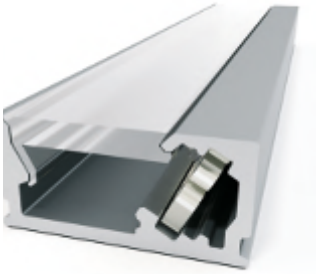

Produktvorteil
- Blendfreies Licht
- Lichtabstrahlung erfolgt im 30° Winkel
- Als verkabelte Leuchte oder Leuchte mit Federkontakten für Kontakt-klebeband möglich
- Flexible Höhenverstellung möglich
- Wahlweise Montage über Metallclip oder Endkappe
- Optional mit integrierter und berührungsloser Schaltung möglich

Produkteigenschaft
- Stromspeisung über selbstklebendes Kontaktband unter Verwendung von Kontaktklebeband
- Auch als kabellose Leuchte mit montierten Kontaktendkappen für die Verwendung mit Kontaktklebeband möglich.

Anwendung
- Voutenbeleuchtung
- Regale und Nischen
- Sockelbeleuchtung
- Leuchtenlänge: von 81,33 – 3016 mm möglich

Side-Line E / Side-Line E Kontakt

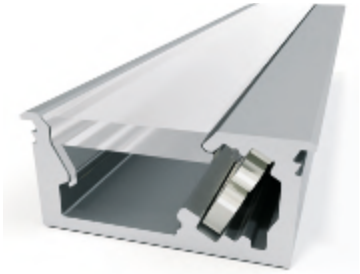

Produktvorteil
- Blendfreies Licht
- Lichtabstrahlung erfolgt im 30° Winkel
- Als verkabelte Leuchte oder Leuchte mit Federkontakten für Kontaktklebeband möglich
- Flexible Höhenverstellung möglich
- Fast flächenbündiger Einbau
- Optional mit integrierter und berührungsloser Schaltung möglich

Produkteigenschaft
- Stromspeisung über selbstklebendes Kontaktband unter Verwendung von Kontaktklebeband
- Auch als kabellose Leuchte mit montierten Kontaktendkappen für die Verwendung mit Kontaktklebeband möglich.

Anwendung
- Voutenbeleuchtung
- Regale und Nischen
- Sockelbeleuchtung
- Leuchtenlänge: von 82,33 – 3017 mm möglich

Side-Line Gap

Produktvorteil
- Blendfreies Licht
- Lichtabstrahlung erfolgt im 30° Winkel
- Einfache Montage über Montagekappen an den Seitenwangen
- Optional mit integrierter und berührungsloser Schaltung möglich

Produkteigenschaft
- Strahl nach vorn in den Schubkastenwagen
- Als verkabelte Leuchte oder Leuchte mit Federkontakten für Kontaktklebeband möglich

Anwendung
- Schubkästen
- Auszüge
- Leuchtenlänge: von 107,33 – 3028 mm möglich

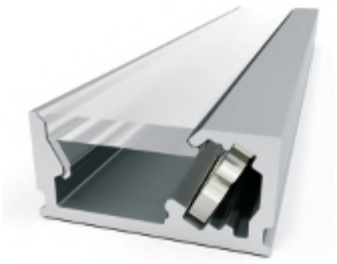

Front-Line / Front-Line Kontakt

Produktvorteil
- Blendfreies Licht
- Optional mit integrierter und berührungsloser Schaltung möglich
- Als verkabelte Leuchte oder mit Kontaktendkappen unter Verwendung mit Kontaktklebeband lieferbar.

Produkteigenschaft
- Indirektes Licht
- Beleuchtung nach oben und unten
- Auch als kabellose Leuchte mit montierten Kontaktendkappen für die Verwendung mit Kontaktklebeband möglich.

Anwendung
- Holzeinlegebodenbeleuchtung (vorne), für Bodenstärke 19-21 mm
- Leuchtenlänge: von 76,33 – 1407 mm möglich

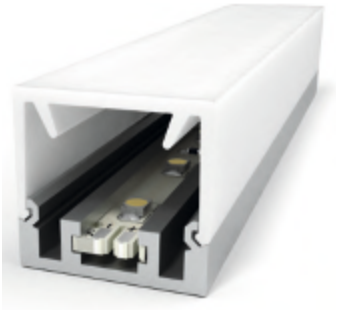

Opal-Line / Opal-Line Kontakt

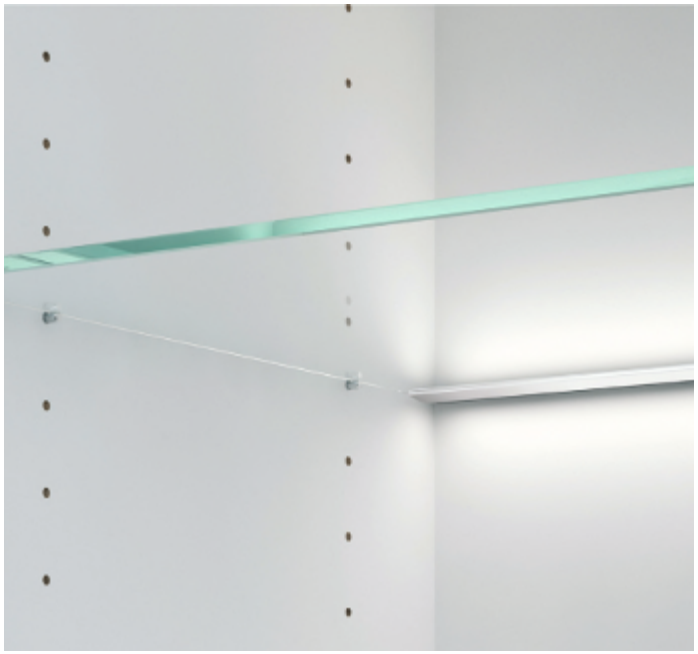

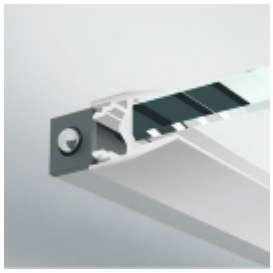

Produktvorteil
- Homogene Beleuchtung der Möbel-rückwand und der Glaskante
- Als verkabelte Leuchte oder Leuchte mit Federkontakten für Kontaktklebeband möglich.
- Flexible Höhenverstellung möglich

Produkteigenschaft
- Indirekte Beleuchtung
- Auch als kabellose Leuchte mit montierten Kontaktendkappen für die Verwendung mit Kontaktklebeband möglich.
- Stromspeisung über selbstklebendes Kontaktband unter Verwendung von Kontaktklebeband
- Für Glasbodenstärke 8 mm

Anwendung
- Glasbodenbeleuchtung
- Leuchtenlänge: von 106,33 – 3007 mm möglich

Trix / Stollenbeleuchtung

Produktvorteil
- Lichtabstrahlung erfolgt im 30° Winkel
- Einfache Montage mittels Clip oder doppelseitigem Klebeband
- Vielseitig anwendbar
- Optional mit integrierter und berührunsloser Schaltung möglich

Produkteigenschaft
- Direkte oder indirekte Beleuchtung möglich
- Seitliche Einspeisung

Anwendung
- Mittelstollenbeleuchtung
- Seitenwandbeleuchtung
- Bodenbeleuchtung
- Sockelbeleuchtung
- Indirekte Beleuchtung
- Nischenbeleuchtung
- Leuchtenlänge: von 60,33 – 3006 mm möglich

Kontaktband LED-Designer
Seitl. Einspeiser LED-Designer

Kontakt Einspeiserpaar
Höhe: 33 mm
Breite: 22 mm
Tiefe: 9 mm
Farbe: titan

Kontakt Klebeband
Länge: 2,5 / 5 / 10 / 50 m
Breite: 10 mm
Dicke: 0,15 mm

Kontaktband, seitl. Einspeiser für Kontaktleuchten LED-Designer		
Kontakt Einspeiserpaar (für einen Korpus)	**3377049604**	15,86 €
Kontakt Klebeband 2,5 m	**3377049605**	23,80 €
Kontakt Klebeband 5,0 m	**3377049606**	41,24 €
Kontakt Klebeband 10,0 m	**3377049607**	79,06 €
Kontakt Klebeband 50,0 m	**3377049608**	305,00 €

FRAGEN? Unser Service steht Ihnen gerne telefonisch oder per Email zur Verfügung

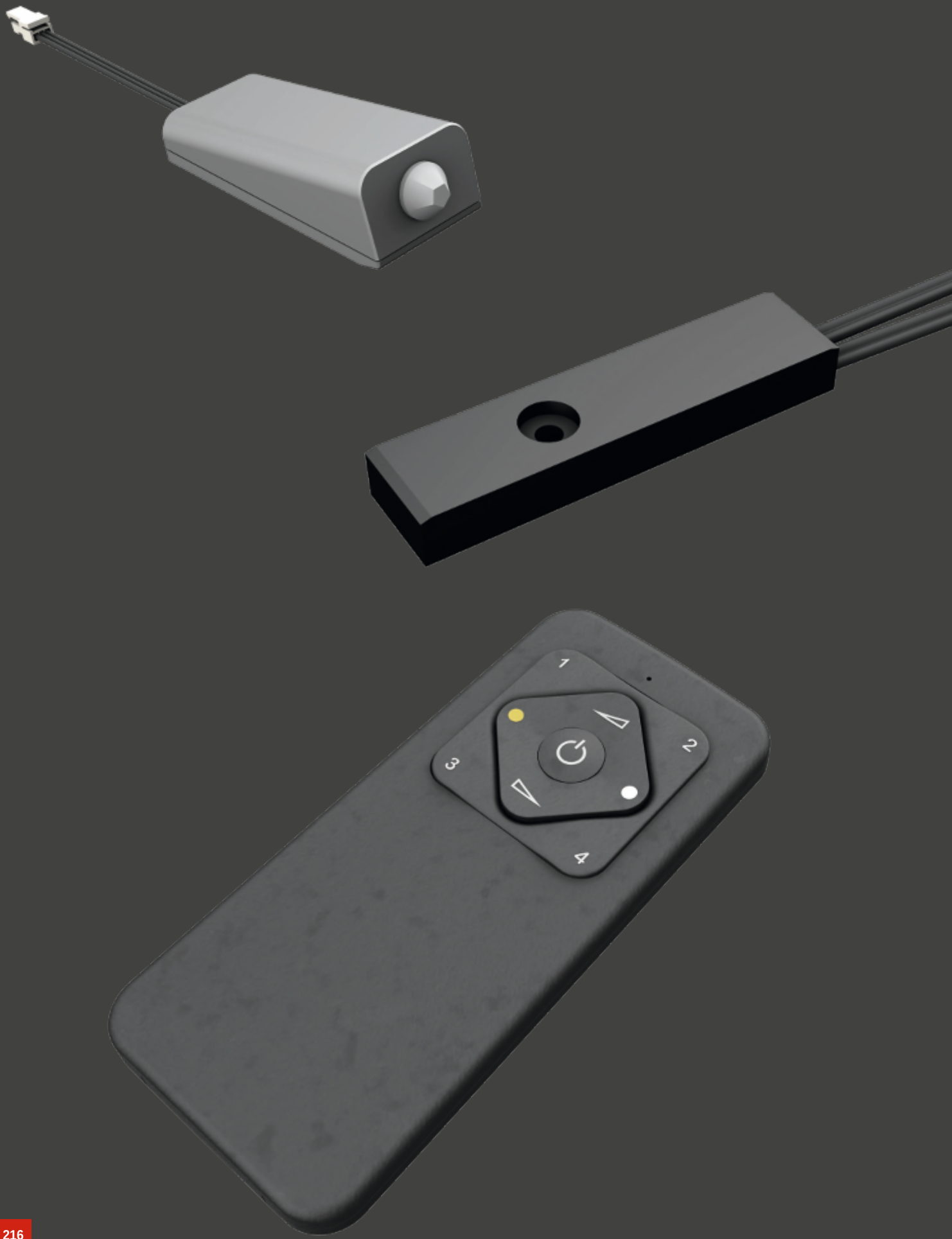
1
2
3
4

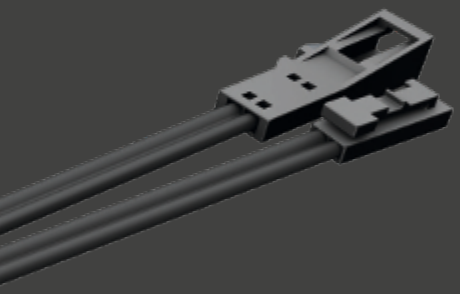

Schalttechnik

Für alle Fälle das passende System

Leuchten sanft dimmen, passende Lichtstimmungen erzeugen oder das Licht im Vorbeigehen ein- und ausschalten.

Egal, ob smart oder konventionell, unsere Schalttechnik sorgt zur richtigen Zeit für die richtige Atmosphäre.

Unsere Schalttechnik funktioniert aber nicht nur per Smart.home oder Fernbedienung.

Auch mit Bewegungssensoren oder Türkontaktschaltern lässt sich das Licht automatisch einschalten.

Ganz klassisch per Knopfdruck funktioniert sie natürlich auch.

Ohne technische Vorkenntnisse können Sie Ihre Möbelbeleuchtung ganz einfach bedienen oder in Ihr smartes Haus integrieren.

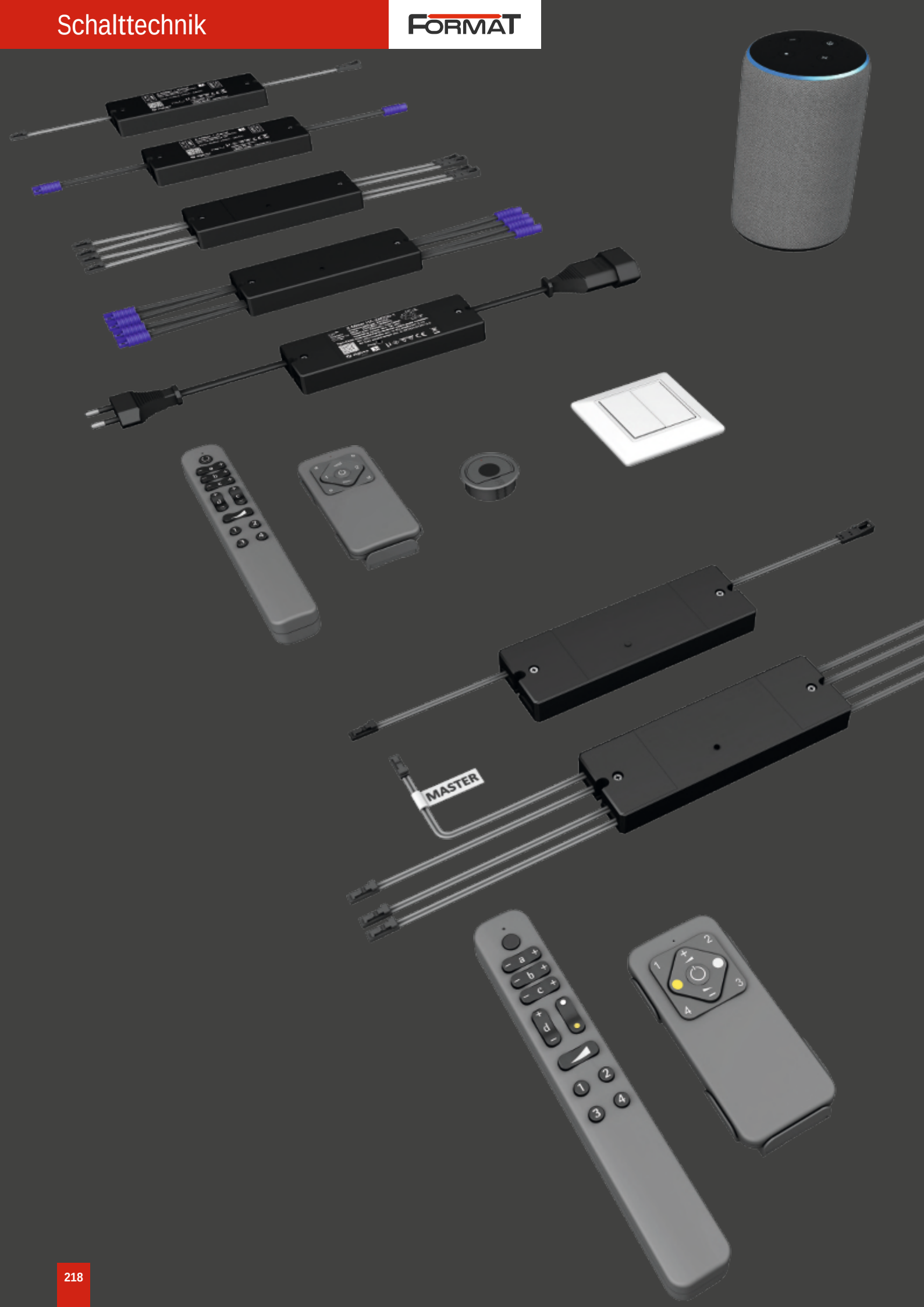
MASTER

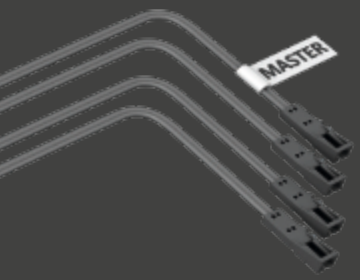

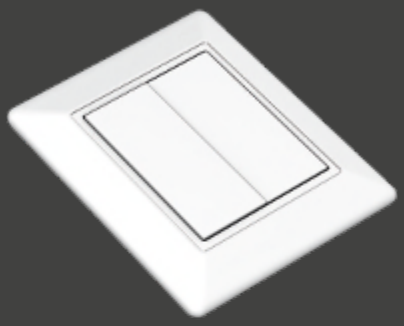

Smartempfänger

In jedem Fall einfach smart schalten

Unsere Smartempfänger ermöglichen eine einfache und intelligente Lichtsteuerung. Sie funktionieren unabhängig mit der Format Fernbedienung per TouchLink oder optional im Smart Home über Zigbee 3.0 im Verbund mit vielen weiteren Geräten bekannter Hersteller in der Zigbee Alliance.

Die Smartempfänger empfangen nicht nur, sondern synchronisieren sich kabellos untereinander (Mesh). So können große Lichtsysteme mit mehreren Lichtkreisen oder Empfängern aufgebaut werden.

Jeder Smartempfänger erhöht die Reichweite und Stabilität des Gesamtsystems.

zigbee

Zigbee Controller zur Steuerung von Leuchten

- Nutzen das Protokoll Zigbee 3.0
- Unterstützen Zigbee TouchLink
- Hinzufügen von Geräten zum selbstkonfigurierenden Zigbee Touchlink Netzwerk möglich
- Kompatibel mit Zigbee Gateway-Universalprodukten
- Kompatibel mit Zigbee-Universalfernbedienungen

FORMAT

1-Kanal Funkschalter und Dimmer

X-Mitter

Produktvorteile
- 1-Kanal Funkschalter und Dimmer
- Komfortable Lichtschaltung
- Smart Home integrierbar

Produkteigenschaft
- Memory-Funktion bei Stromausfall
- Set funktioniert unabhängig oder im Smart Home Netzwerk
- Fernbedienung und Smart Empfänger sind im Set eingelernt

Bestellhinweis
- Set besteht aus X-Mitter Smart Fernbedienung und Smart Empfänger
- 230 Volt AC Empfänger kann nur Ein/Aus schalten, nicht dimmen
- Die Übersichtsseite Smart.home zeigt wie unsere Schalttechnik miteinander und mit Drittanbietern kombinierbar ist

X-Mitter (1-Kanal Funkschalter und Dimmer)		
X-Mitter Smart Set 230 Volt AC mit Euroflachstecker	**3377056897**	109,06 €
X-Mitter Smart Set 12 Volt DC	**3377056895**	93,16 €
X-Mitter Smart Set 24 Volt DC	**3377056896**	99,22 €
X-Mitter Smart Fernbedienung mit Einbohrring	**3377056894**	35,66 €

Zubehör*		
Smart Empfänger 12 Volt DC	**3377056887**	54,54 €
Smart Empfänger 24 Volt DC	**3377056889**	65,56 €
Smart Empfänger 230 Volt AC mit Euroflachstecker	**3377056891**	64,38 €
Erweiterungsset 12 Volt DC 30 W, Empfänger und EVG	**3377056892**	94,80 €
Erweiterungsset 12 Volt DC 60 W, Empfänger und EVG	**3377056893**	122,36 €

* Weiteres Zubehör im Kapitel Schalttechnik/EVGs und Leitungen

Technische Details

Oberfläche Sender:	Softlack schwarz
Gehäuse Empfänger:	schwarz
Max. Schaltleistung:	12 Volt DC–36 W 24 Volt DC–120 W 230 Volt AC–500 W
Kennzeichen:	c X M
Leitungslängen:	siehe Zeichung
Standby Empfänger HV:	<0,5 W
Standby Empfänger NV:	<0,3 W
Steckverbindung:	LED Steckverbindung M1/MP2/ Euroflach

zigbee

Zigbee Controller zur Steuerung von Leuchten

- Nutzt das Protokoll Zigbee 3.0
- Unterstützt Zigbee TouchLink
- Hinzufügen von Geräten zum selbstkonfigurierenden Zigbee Touchlink Netzwerk möglich
- Kompatibel mit Zigbee Gateway-Universalprodukten
- Kompatibel mit Zigbee-Universalfernbedienungen

3 Jahre Garantie

Montagezeichnung

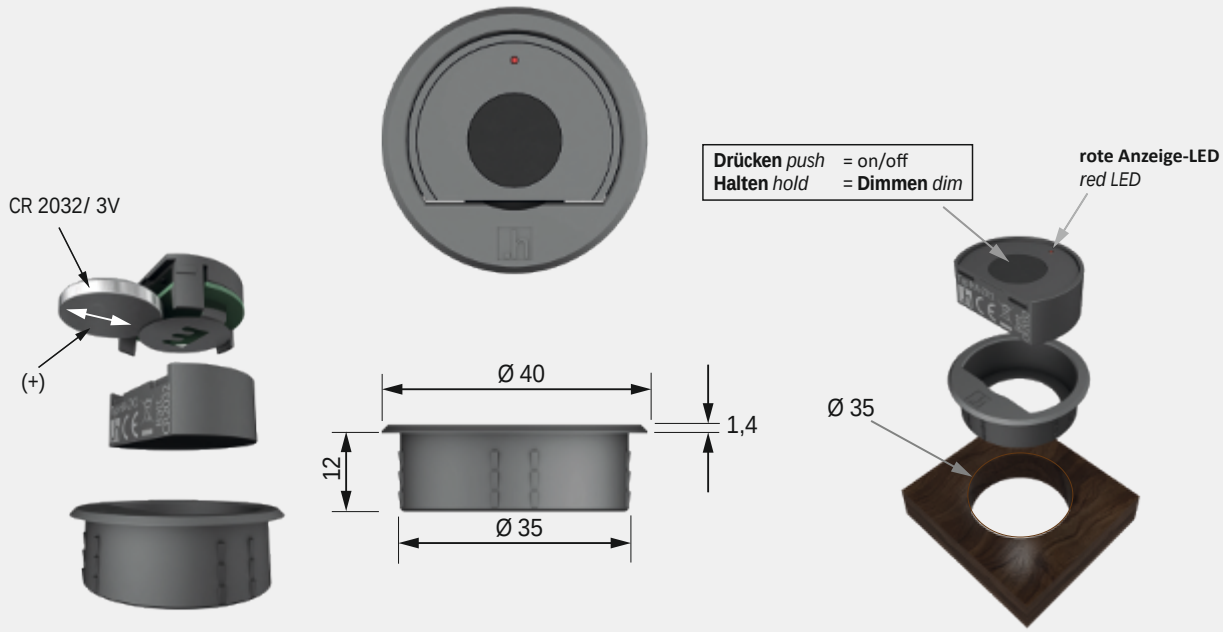

3377056895 / 3377056896 **Smartempfänger** *smartreceiver* 12VDC / 24VDC

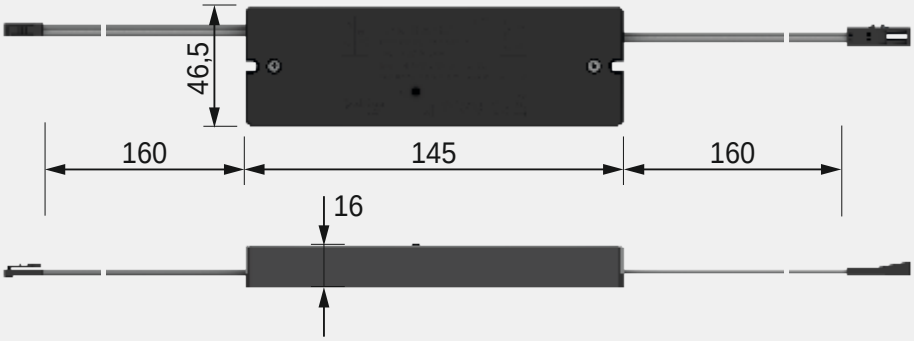

3377056897 **Smartempfänger** *smartreceiver* 230/240VAC (**keine Dimmfunktion** *no dimming*)

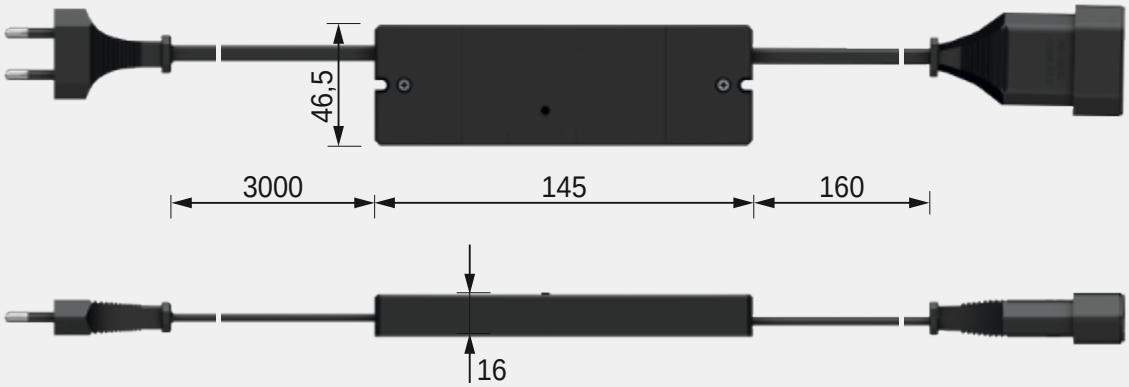

S-Mitter

Produktvorteile

- 5-Kanal Funkschalter und Dimmer
- Komfortable Lichtschaltung
- Smart Home integrierbar

Produkteigenschaft

- Memory-Funktion bei Stromausfall
- Speicherung von bis zu 4 Lichtszenen
- Fernbedienung und Smart Empfänger sind im Set eingelernt
- Set funktioniert unabhängig oder im Smart Home Netzwerk

Bestellhinweis

- Set besteht aus S-Mitter Smart Fernbedienung und 1 Kanal Smart Empfänger
- 230 Volt AC Empfänger kann nur Ein/Aus schalten, nicht dimmen
- Die Übersichtsseite Smart.home zeigt wie unsere Schalttechnik miteinander und mit Drittanbietern kombinierbar ist

S-Mitter (5-Kanal Funkschalter und Dimmer)

S-Mitter Smart Set 230 Volt AC mit Euroflachstecker	**3377056901**	111,80 €
S-Mitter Smart Set 12 Volt DC	**3377056899**	95,90 €
S-Mitter Smart Set 24 Volt DC	**3377056900**	108,38 €
S-Mitter Smart Fernbedienung	**3377056898**	37,50 €

Zubehör*

Smart Empfänger 12 Volt DC	**3377056887**	54,54 €
Smart Empfänger 24 Volt DC	**3377056889**	65,56 €
Smart Empfänger 230 Volt AC mit Euroflachstecker	**3377056891**	64,38 €
Smart Empfänger 12 Volt DC 4-Kanal	**3377056888**	74,90 €
Smart Empfänger 24 Volt DC 4-Kanal	**3377056890**	118,40 €
Erweiterungsset 12 Volt DC 1 Kanal Empfänger und 30W EVG	**3377056892**	94,80 €
Erweiterungsset 12 Volt DC 1-Kanal Empfänger und 60W EVG	**3377056893**	122,36 €

* Weiteres Zubehör im Kapitel Schalttechnik/EVGs und Leitungen

Technische Details

230 V | 24 V MP | 12 V

Oberfläche Sender:	Softlack schwarz
Gehäuse Empfänger:	schwarz
Max. Schaltleistung:	12 Volt DC–36 W 24 Volt DC–120 W 230 Volt AC–500 W
Kennzeichen:	c X M
Leitungslängen:	siehe Zeichung
Standby Empfänger HV:	<0,5 W
Standby Empfänger NV:	<0,3 W
Steckverbindung:	LED Steckverbindung M1/MP2

zigbee

Zigbee Controller zur Steuerung von Leuchten

- Nutzt das Protokoll Zigbee 3.0
- Unterstützt Zigbee TouchLink
- Hinzufügen von Geräten zum selbstkonfigurierenden Zigbee Touchlink Netzwerk möglich
- Kompatibel mit Zigbee Gateway-Universalprodukten
- Kompatibel mit Zigbee-Universalfernbedienungen

3 Jahre Garantie

Montagezeichnung

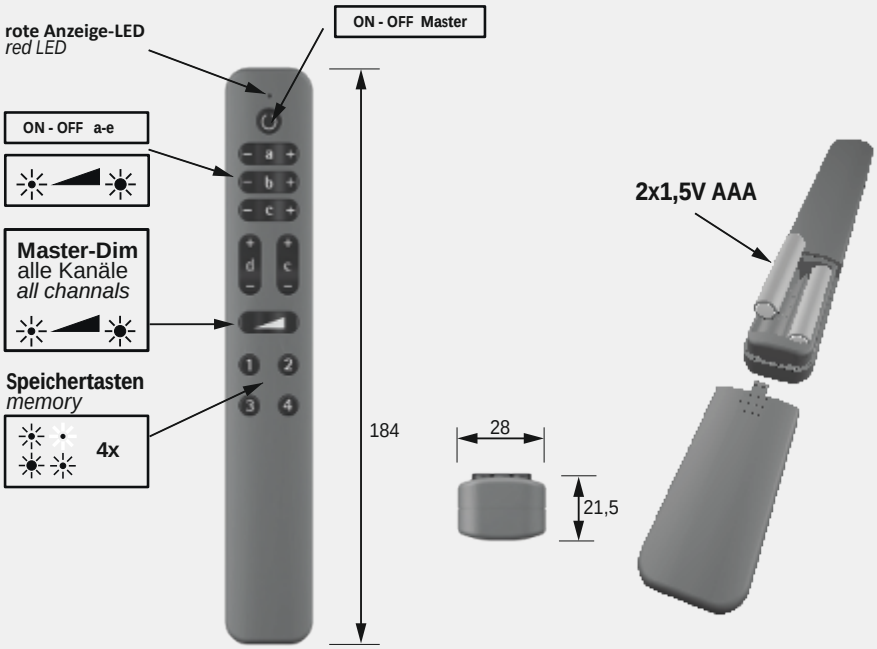

3377056899 / 3377056900 **Smartempfänger** *smartreceiver* 12VDC / 24VDC

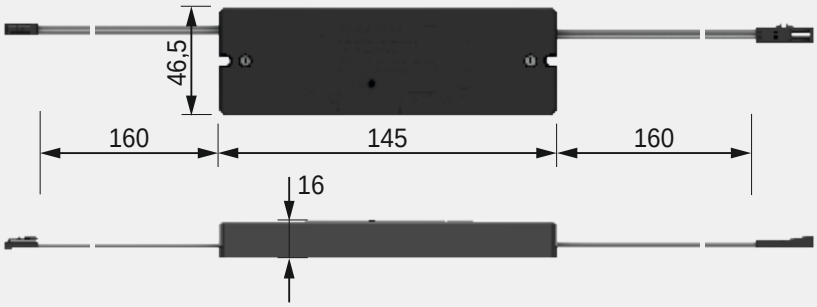

3377056901 **Smartempfänger** *smartreceiver* 230/240VAC (**keine Dimmfunktion** *no dimming*)

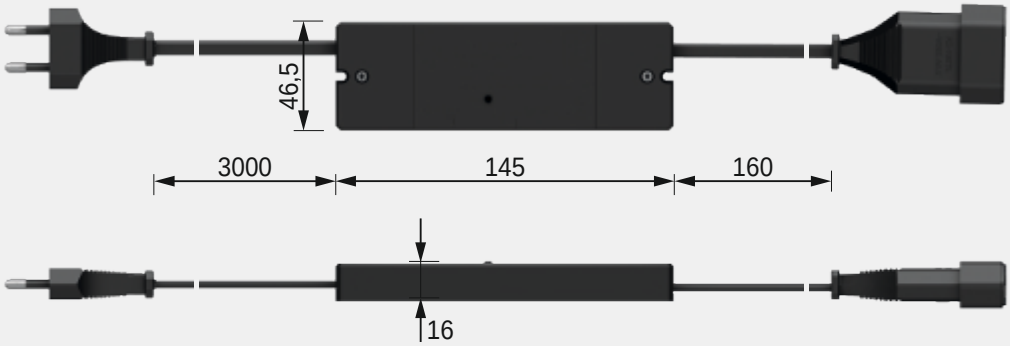

FORMAT

4-Kanal Funkschalter und Dimmer

4-Mitter

Produktvorteile

- 4-Kanal Funkschalter und Dimmer
- Komfortable Lichtschaltung
- Smart Home integrierbar

Produkteigenschaft

- Memory-Funktion bei Stromausfall
- Speicherung von 2 Lichtszenen
- Fernbedienung und Smart Empfänger sind im Set eingelernt
- Set funktioniert unabhängig oder im Smart Home Netzwerk

Bestellhinweis

- Set besteht aus 4-Mitter Smart Fernbedienung und Smart Empfänger
- Die Übersichtsseite Smart.home zeigt wie unsere Schalttechnik miteinander und mit Drittanbietern kombinierbar ist

4-Mitter (4-Kanal Funkschalter und Dimmer)		
4-Mitter Smart Funkschaltset 12 Volt DC	**3377056903**	111,16 €
4-Mitter Smart Funkschaltset 24 Volt DC	**3377056904**	159,38 €
4-Mitter Smart Fernbedienung	**3377056902**	35,66 €

Zubehör*		
Smart Empfänger 12 Volt DC 4-Kanal	**3377056888**	74,90 €
Smart Empfänger 24 Volt DC 4-Kanal	**3377056890**	118,40 €
Wandhalterung Smart Basic, magnetisch	**3377056916**	4,62 €

* Weiteres Zubehör im Kapitel Schalttechnik/EVGs und Leitungen

Technische Details

24 V MP

12 V

Oberfläche Sender:	Softlack schwarz
Gehäuse Empfänger:	schwarz
Max. Schaltleistung: :	12 Volt DC–4*36W 24 Volt DC–4*72W
Kennzeichen:	c X 3 M
Zuleitung:	160 mm
Schaltleitung:	160 mm
Standby Empfänger:	<0,3 W
Steckverbindung:	LED Steckverbindung M1/MP2

zigbee

Zigbee Controller zur Steuerung von Leuchten

- Nutzt das Protokoll Zigbee 3.0
- Unterstützt Zigbee TouchLink
- Hinzufügen von Geräten zum selbstkonfigurierenden Zigbee Touchlink Netzwerk möglich
- Kompatibel mit Zigbee Gateway-Universalprodukten
- Kompatibel mit Zigbee-Universalfernbedienungen

3 Jahre Garantie

Montagezeichnung

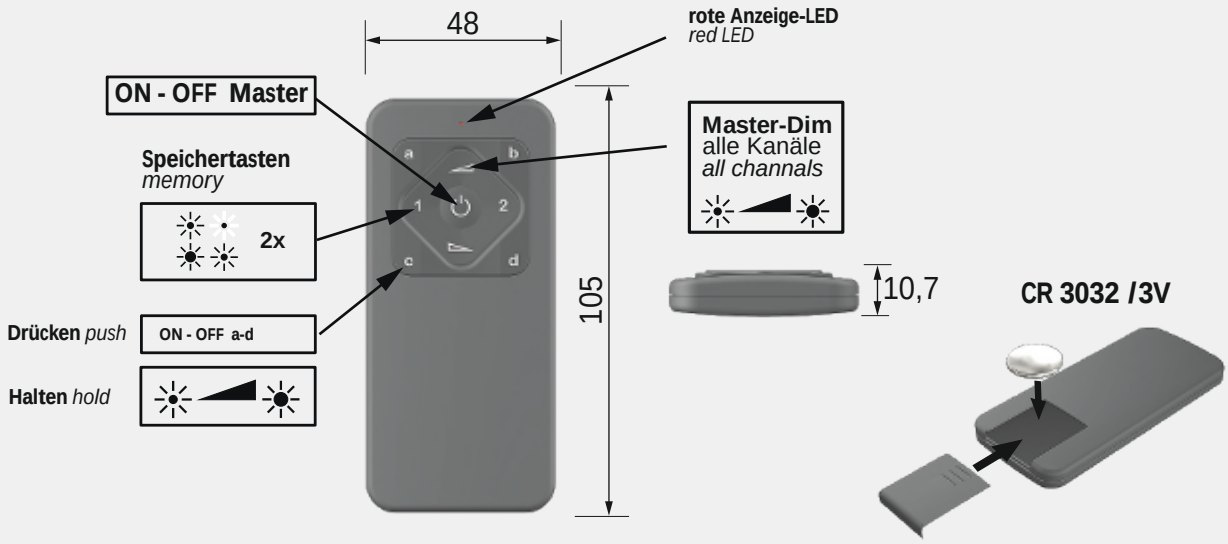

3377056888 / 3377056890 **Smartempfänger** *smartreceiver* 12VDC / 24VDC

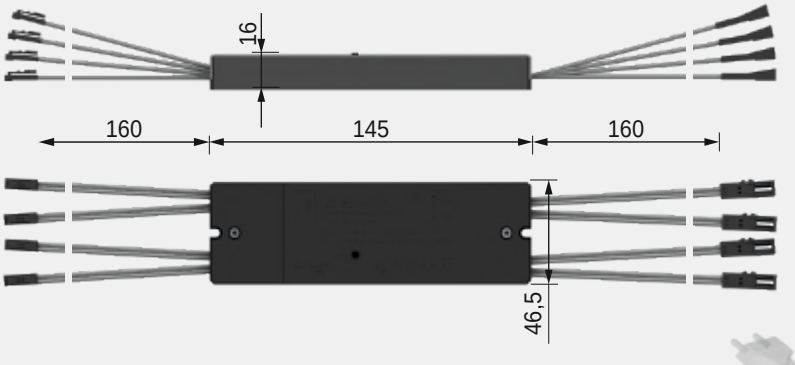

3377056902

3377056916

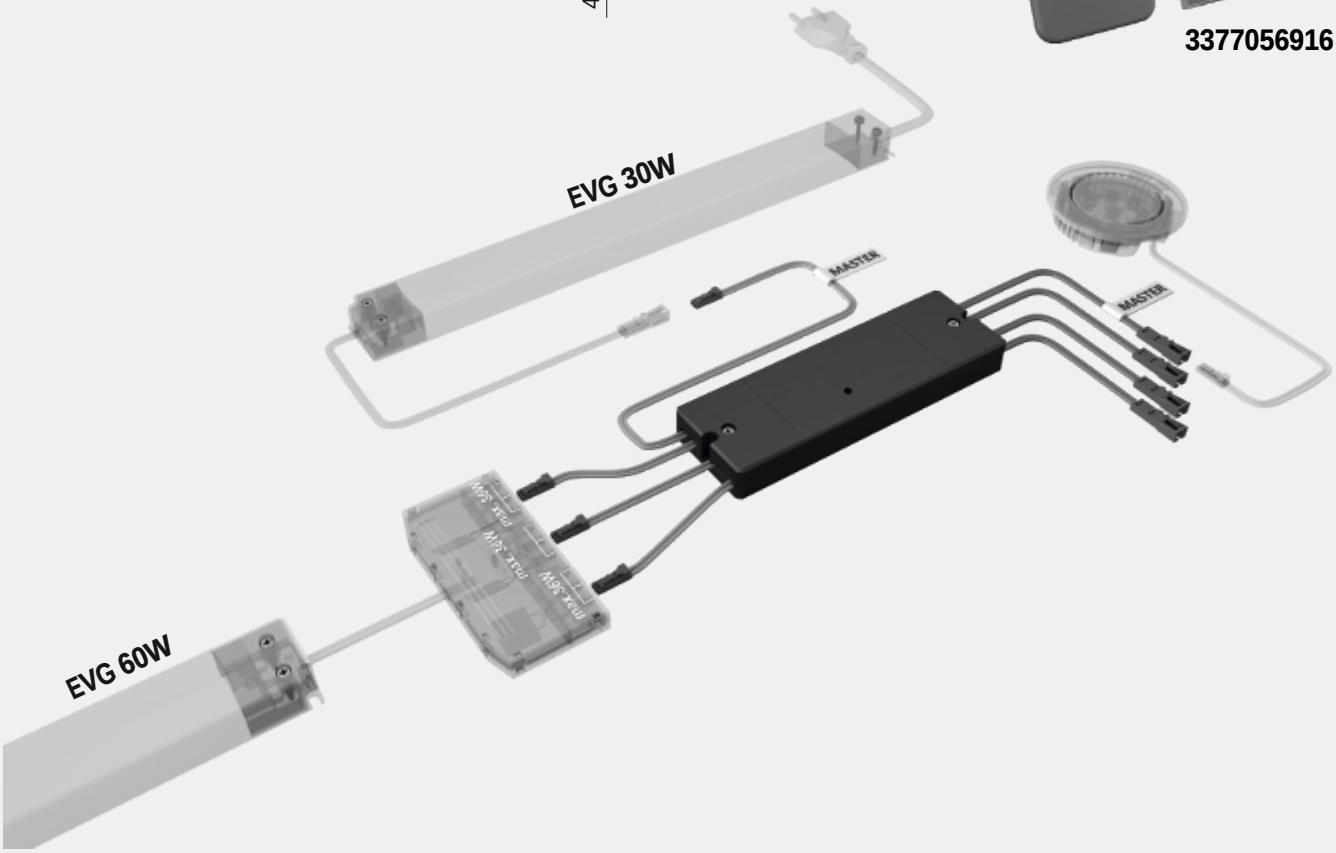

a
b
c
d
1
2
3
4

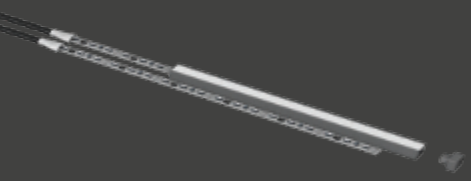

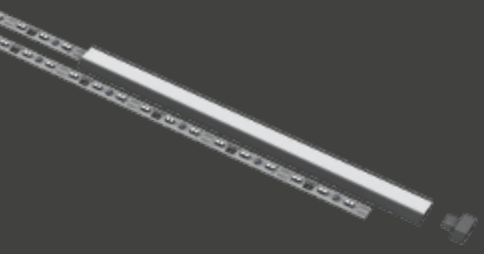

VarioWhite

Immer die passende Lichtfarbe

Warmes oder kaltweißes Licht gewünscht? Zum Zubereiten und Kochen helles und frisches Licht. Wenn das Gericht fertig ist, wechselt das Licht in ein gemütliches WarmWeiß.

Mit VarioWhite lässt sich die Lichtfarbe und Stimmung je nach Anforderung verändern – die smarten Funk-Lösungen machen es möglich. Und wer einmal seine Lieblingseinstellungen gefunden hat, speichert die persönlichen Lichtszenarien einfach ab.

Mit der Entscheidung für VarioWhite, sind Sie immer auf der sicheren Seite. Wenn sich Kundenwünsche oder Anforderung ändern, können Sie mit dem Produkt völlig flexibel darauf reagieren.

Auch das Anpassen an vorhandene Leuchten ist kein Problem.

zigbee

Vom ExtraWarmWeiß bis KaltWeiß – VarioWhite ist immer die richtige Wahl

S-Mitter VarioWhite

Produktvorteile

- 4-Kanal Funkschalter und Dimmer
- Stufenloser Wechsel der Lichtfarbe von KaltWeiß bis ExtraWarmWeiß
- Smart Home integrierbar

Produkteigenschaft

- Memory-Funktion bei Stromausfall
- Speicherung von bis zu 4 Lichtszenen
- Fernbedienung und Smart Empfänger sind im Set eingelernt
- Set funktioniert unabhängig oder im Smart Home Netzwerk

Bestellhinweis

- Set besteht aus S-Mitter Smart Fernbedienung und 1-Kanal Smart Empfänger
- Plus Set besteht aus S-Mitter Smart Fernbedienung, 1-Kanal bzw. 4-Kanal Smart Empfänger und einem 60 W EVG
- Die Übersichtsseite Smart.home zeigt wie unsere Schalttechnik miteinander und mit Drittanbietern kombinierbar ist

S-Mitter (4-Kanal Funkschalter und Dimmer)		
S-Mitter VarioWhite Smart Set	**3377056908**	95,90 €
S-Mitter VarioWhite Smart Set Plus 1-Kanal	**3377056909**	163,30 €
S-Mitter VarioWhite Smart Set Plus 4-Kanal	**3377056910**	176,80 €
S-Mitter VarioWhite Smart Fernbedienung	**3377056911**	37,50 €

Zubehör*		
Smart Empfänger VarioWhite 1-Kanal	**3377056905**	48,50 €
Erweiterungsset VarioWhite 12 Volt DC–30 W, Empfänger und EVG	**3377056906**	95,74 €
Erweiterungsset VarioWhite 12 Volt DC–60 W, Empfänger und EVG	**3377056907**	133,36 €

* Weiteres Zubehör im Kapitel Schalttechnik/EVGs und Leitungen

Technische Details

Einsetzbar mit:	VarioWhite LED-Leuchten
Oberfläche Sender:	Softlack schwarz
Gehäuse Empfänger:	schwarz
Max. Schaltleistung:	12 Volt DC–36 W
Kennzeichen:	c X 3 M
Zuleitung:	160 mm
Schaltleitung:	160 mm
Standby Empfänger:	<0,3 W
Steckverbindung:	LED mini-Steckverbindung M1

zigbee

Zigbee Controller zur Steuerung von VarioWhite Leuchten über 2-Draht Technik

- Nutzt das Protokoll Zigbee 3.0
- Unterstützt Zigbee TouchLink
- Hinzufügen von Geräten zum selbstkonfigurierenden Zigbee Touchlink Netzwerk möglich
- Kompatibel mit Zigbee Gateway-Universalprodukten
- Kompatibel mit CCT Zigbee-Universalfernbedienungen

3 Jahre Garantie

Montagezeichnung

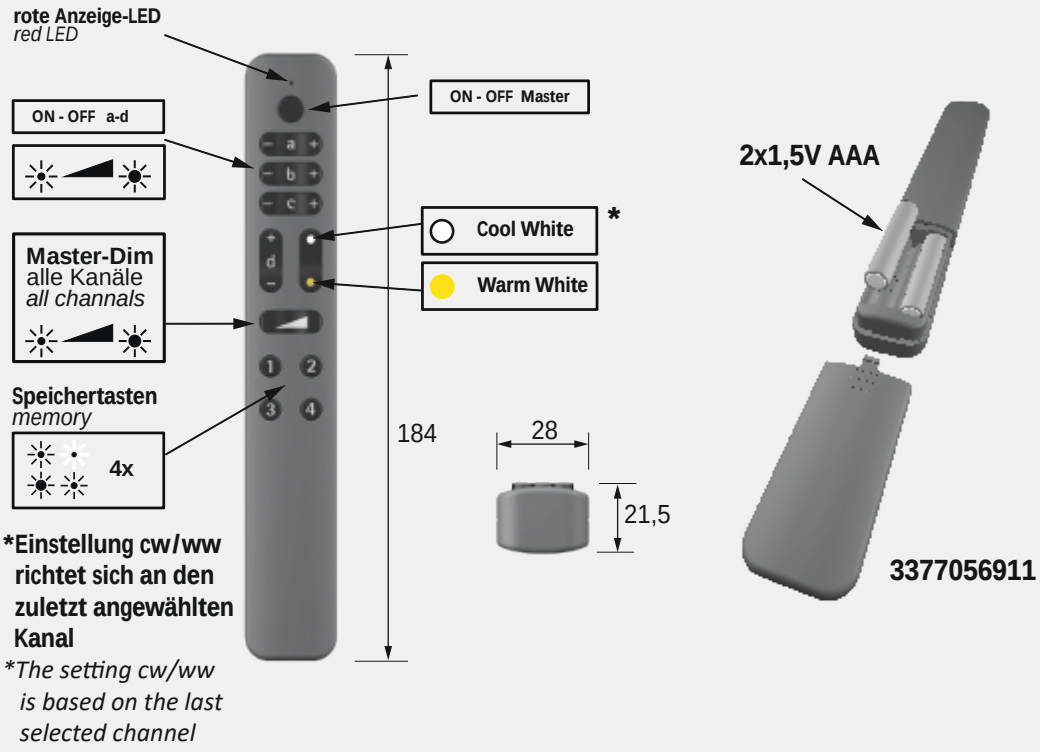

***Einstellung cw/ww richtet sich an den zuletzt angewählten Kanal**

**The setting cw/ww is based on the last selected channel*

3377056908 **Smartempfänger**
smartreceiver

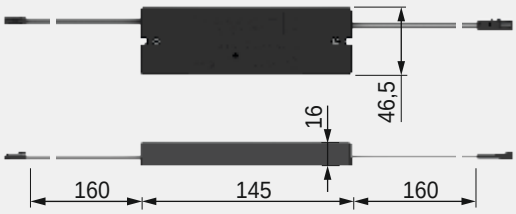

3377056909 / 3377056910 **Smartempfänger**
smartreceiver

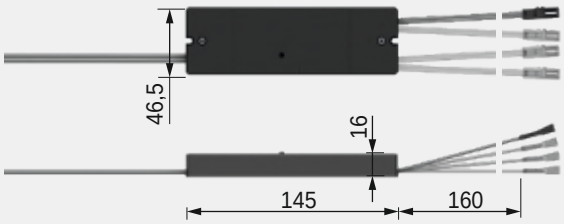

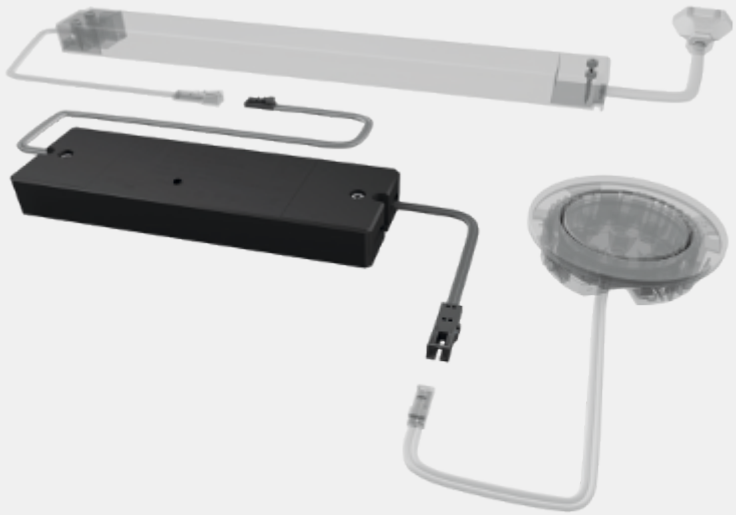

S-Mitter Basic VarioWhite

Produktvorteile

- 1-Kanal Funkschalter und Dimmer
- Stufenloser Wechsel der Lichtfarbe von KaltWeiß bis ExtraWarmWeiß
- Smart Home integrierbar

Produkteigenschaft

- Memory-Funktion bei Stromausfall
- Speicherung von bis zu 4 Lichtszenen
- Fernbedienung und Smart Empfänger sind im Set eingelernt
- Set funktioniert unabhängig oder im Smart Home Netzwerk

Bestellhinweis

- Set besteht aus S-Mitter Basic Smart Fernbedienung und Smart Empfänger
- Plus Set besteht aus S-Mitter Basic Smart Fernbedienung, Smart Empfänger und einem 60 W EVG
- Die Übersichtsseite Smart.home zeigt wie unsere Schalttechnik miteinander und mit Drittanbietern kombinierbar ist

S-Mitter (1-Kanal Funkschalter und Dimmer)		
S-Mitter Basic VarioWhite Smart Set	**3377056912**	93,88 €
S-Mitter Basic VarioWhite Smart Set Plus	**3377056913**	161,48 €
S-Mitter VarioWhite Basic Smart Fernbedienung	**3377056914**	35,66 €

Zubehör*		
Smart Empfänger VarioWhite 1-Kanal	**3377056905**	48,50 €
Erweiterungsset VarioWhite 12 Volt DC–30 W, Empfänger und EVG	**3377056906**	95,74 €
Erweiterungsset VarioWhite 12 Volt DC–60 W, Empfänger und EVG	**3377056907**	133,36 €
Wandhalterung Smart Basic magnetisch	**3377056916**	4,62 €

* Weiteres Zubehör im Kapitel Schalttechnik/EVGs und Leitungen

Technische Details

12 V

Einsetzbar mit:	LED-Leuchten
Oberfläche Sender:	Softlack schwarz
Gehäuse Empfänger:	schwarz
Max. Schaltleistung:	12 Volt DC– 36 W/60 W
Kennzeichen:	c X 3 M
Zuleitung:	160 mm
Schaltleitung:	160 mm
Standby Empfänger:	<0,3 W
Steckverbindung:	LED Steckverbindung M1

zigbee

Zigbee Controller zur Steuerung von VarioWhite Leuchten über 2-Draht Technik

- Nutzt das Protokoll Zigbee 3.0
- Unterstützt Zigbee TouchLink
- Hinzufügen von Geräten zum selbstkonfigurierenden Zigbee Touchlink Netzwerk möglich
- Kompatibel mit Zigbee Gateway-Universalprodukten
- Kompatibel mit CCT Zigbee-Universalfernbedienungen

3 Jahre Garantie

Montagezeichnung

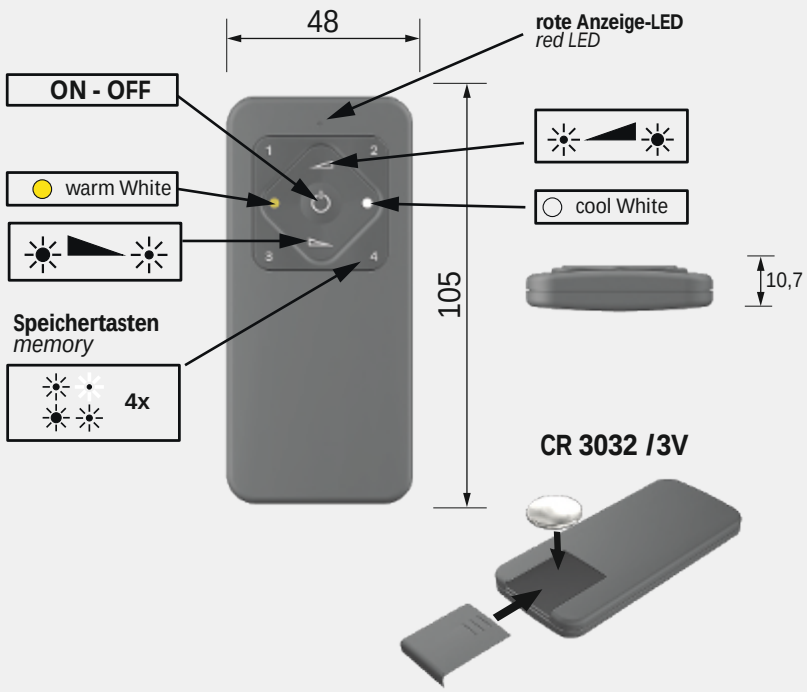

3377056912 **Smartempfänger**
smartreceiver

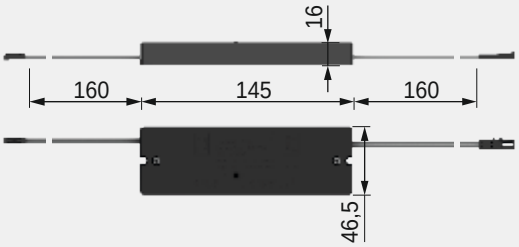

3377056913 **Smartempfänger**
smartreceiver

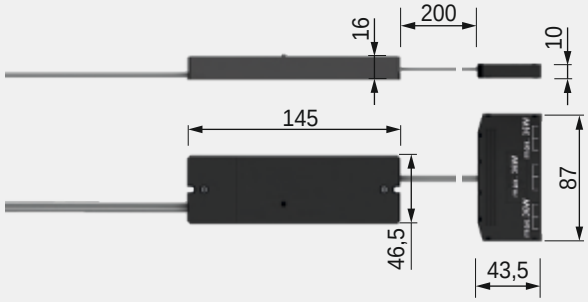

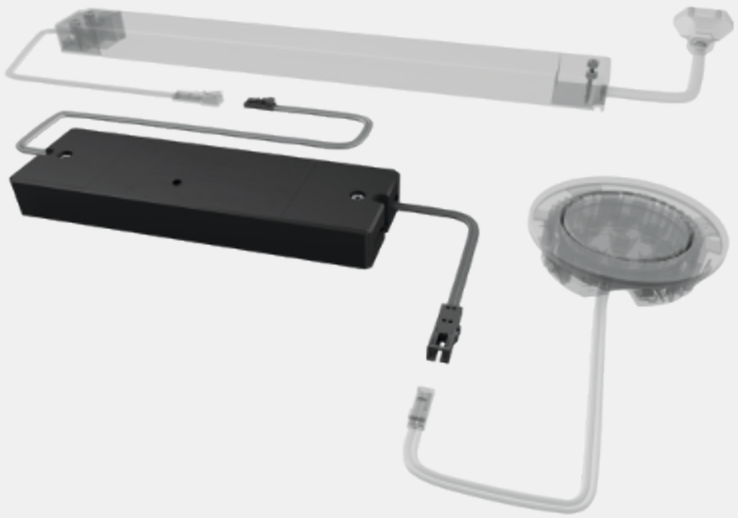

4-Kanal BlueTwo-Multicontroller

Produktvorteile

- Konfiguierbar als: 4-Kanal Single Dimmer, 2-Kanal VarioWhite Dimmer, RGB Dimmer,
- Bluetooth 4.1 Low Energy

Produkteigenschaft

- Steuerung mit kostenloser App
- Steuerung durch 4-Kanal BlueTwo Hand-sender HT-4

Anwendung

- Zur Steuerung von LED-Leuchten

Hinweis

- Bitte beachten Sie die Anwendungshinweise auf der nächsen Seite.

Bestellhinweis

- LED-Vorschaltgeräte oder weiteres Zubehör sind separat zu bestellen.

4-Kanal BlueTwo-Multicontroller

4-Kanal BlueTwo-Multicontroller	**3377049331**	61,74 €
BlueTwo 4-Kanal Handsender HT4	**3377049332**	59,30 €

Steuerung mit App oder Handsender

APP Store

Google play

Technische Details

Einsetzbar mit:	LED-Leuchten
Oberfläche:	Grau
Betriebsspannung:	12 Volt DC
Handsender:	4-Kanal Handsender, titan
Leistung:	36 Watt
Kennzeichen:	c 3 M M v
Schutzart:	IP 20
Leitungen:	500 mm Leitung mit LED-Stecker weiß 4x 100 mm Leitungen mit LED-Kupplung weiß

3 Jahre Garantie

Maßzeichnung / Montage

4-Kanal Single LED

1. 12 Volt EVG
2. BlueTwo-Multicontroller
3. Kanal 1 - 4 für Single LED
4. Leuchten in Verbindung mit
   - Verteiler
   - Verbindungsleitungen
5. Steuerbar über Smartphone, Tablet oder Handsender

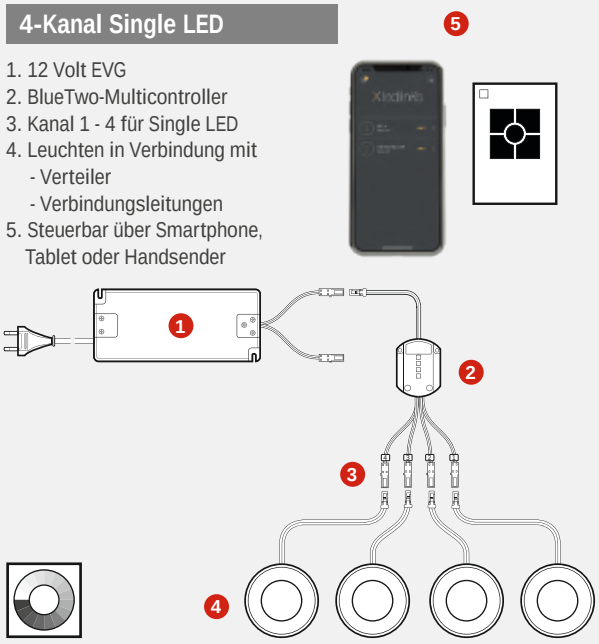

2-Kanal VarioWhite LED

1. 12 Volt EVG
2. BlueTwo-Multicontroller
3. Kanal 1 (1-2) und 2 (3-4) für VarioWhite LED
4. Leuchten in Verbindung mit
   - Verteiler
   - Verbindungsleitungen
5. Steuerbar über Smartphone, Tablet oder Handsender

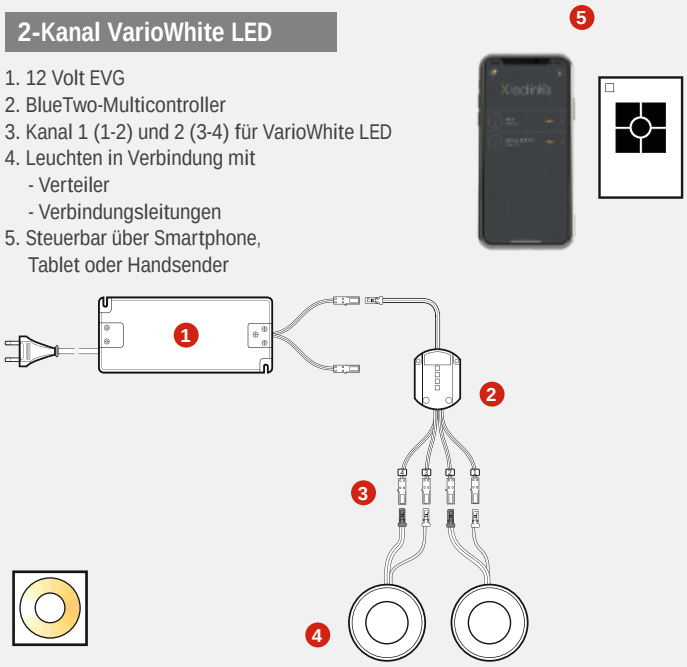

RGB

1. 12 Volt EVG
2. BlueTwo-Multicontroller
3. RGB (1-3)
4. Leuchten in Verbindung mit
   - Verteiler
   - Verbindungsleitungen
5. Steuerbar über Smartphone, Tablet oder Handsender

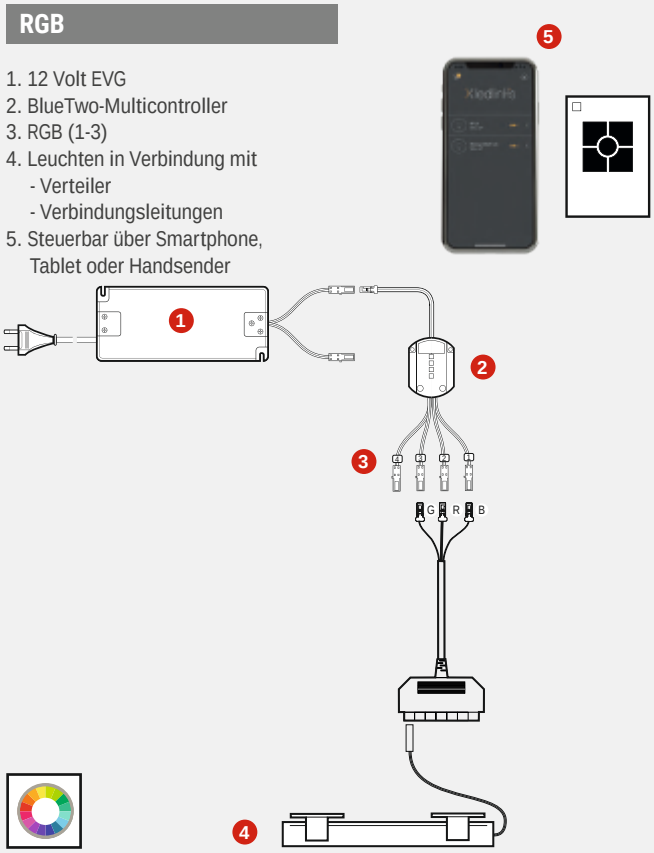

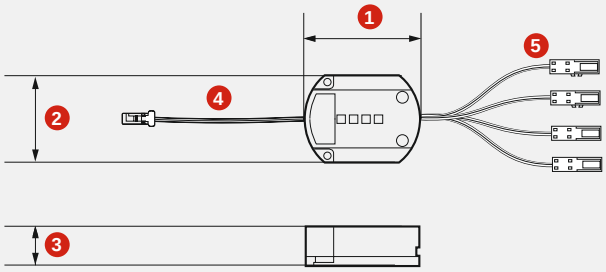

4-Kanal BlueTwo-Multicontroller	(mm)
1. Länge	54
2. Breite	43
3. Höhe	19
4. Leitungslänge mit LED-Stecker	500
5. Leitungslänge mit LED-Kupplung	100

1-Kanal MONO Receiver

Produktvorteil
- Steuerung von einfärbigen LED Produkten mittels kabellosen, funkbasierten Sensoren oder 4 Zonen Controller

Produkteigenschaft
- Schaltung: (An/Aus) und stufenlos dimmen
- mit bis zu 8 Steuerelementen (Sensoren, Controller) steuerbar.
- Steckerfertig: 2 x Anschlusskabel mit LED Stecker weiß (3A pro Kabel) und 6-Fach-Verteilerbox für den Anschluss von LED Produkten.

Maße
- Länge x Breite x Höhe (mm): 86 x 16 x 9

Besonderheiten
- Memory-Funktion
- In Verbindung mit 4-Zonen Controller oder kabellose Sensoren zu verwenden.

Technische Details

24V

Betriebsspannung:	24 Volt DC
Leistung:	max 144 Watt
Kennzeichen:	c 3 M v
Schutzart:	IP 20
Leitungen:	2 x 150 mm Leitung 1 x 300 mm mit 6-Fach-Verteilerbox

1-Kanal MONO Receiver

MONO Receiver	**3377056569**	37,18 €

Maßzeichnung / Montage

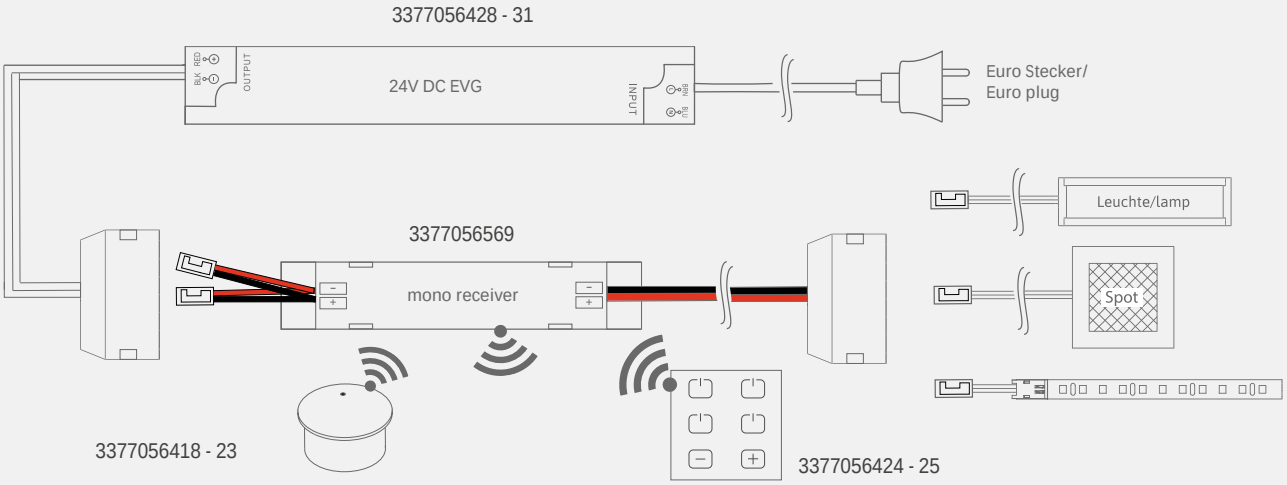

24V

4-Zonen-Controller

- Kabelloser, batteriebetriebener 4-Zonen-Controller zur Steuerung von bis zu 4 1-Kanal MONO Receiver, in Kombination mit Sensoren verwendbar.
- Controller ist aus dem Rahmen (Halterung) entnehmbar.

Betriebsspannung:	3V - CR3032	Batterie Typ:	CR 3032 3V
Schaltertyp:	Controller	Befestigung:	Aufbau-Rahmen inkl. Montageschrauben und Klebepads
Kennzeichen:	c		
Schutzart:	IP 20		
RF Reichweite:	≤ 15 m		

Maße

Länge:	51 mm	Rahmen Länge:	56 mm
Breite:	51 mm	Rahmen Breite:	56 mm
Höhe:	7 mm	Rahmen Höhe:	6 mm

4-Zonen-Controller

4-Zonen-Controller - schwarz	**3377056424**	37,18 €
4-Zonen-Controller - weiß	**3377056425**	37,18 €

3 Jahre Garantie

2-Kanal VarioWhite Receiver

Produktvorteile
- Steuerung von VarioWhite LED Produkten mittels kabellosen, funkbasierten Sensoren oder 2 Zonen Controller

Produkteigenschaft
- Schaltung: (An/Aus) und stufenlos dimmen, Einstellen der Farbtemperatur der angeschlossenen LED Produkte
- mit bis zu 8 Steuerelementen (Sensoren, Controller) steuerbar.
- Steckerfertig: 2 x Anschlusskabel mit LED-Stecker weiß (3A pro Kabel) und 6-Fach-Verteilerbox für den Anschluss von VarioWhite LED-Produkten.

Maße
- Länge x Breite x Höhe (mm): 86 x 16 x 9

Besonderheiten
- Memory-Funktion
- In Verbindung mit 2-Zonen Controller oder kabellose Sensoren zu verwenden.
- Leistung von angeschlossenen VarioWhite LED Produkten werden auf die 1/2 reduziert. z.B. 16,8 Watt pro Meter = 8,4 Watt pro Meter

Technische Details

Betriebsspannung:	24 Volt DC
Leistung:	max. 144 Watt
Kennzeichen:	c 3 M v
Schutzart:	IP 20
Leitungen:	2 x 150 mm Leitung 1 x 300 mm mit 6-Fach-Verteilerbox

2-Kanal VarioWhite Receiver

VarioWhite Receiver	**3377056415**	45,18 €

Maßzeichnung / Montage

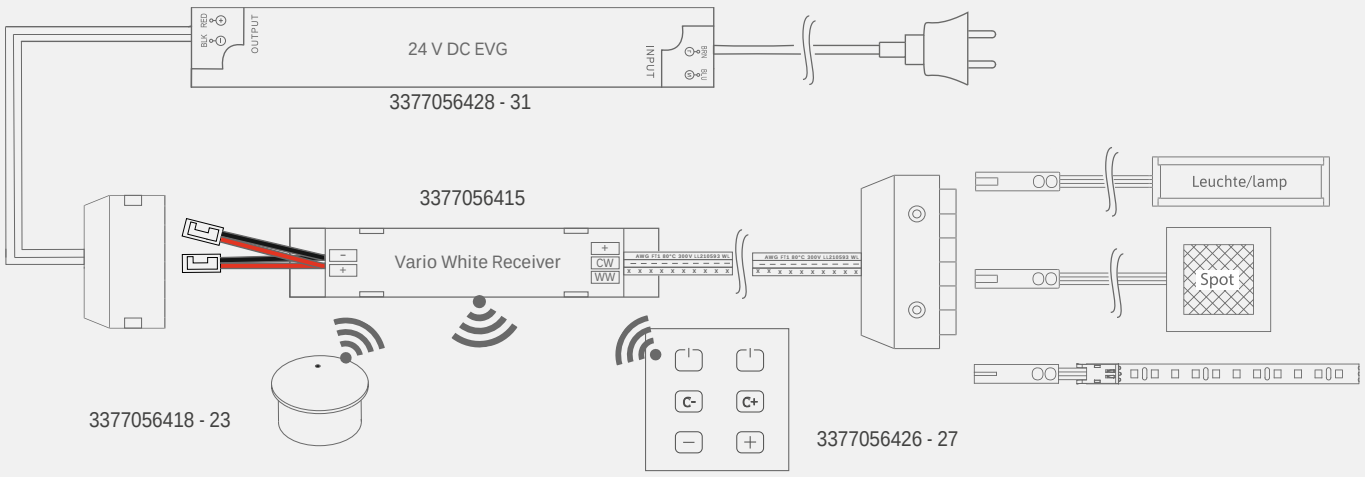

2-Zonen Controller

- Kabelloser, batteriebetriebener 2-Zonen-Controller zur Steuerung von bis zu 4 2-Kanal VarioWhite Receiver, in Kombination mit Sensoren verwendbar.
- Controller ist aus dem Rahmen (Halterung) entnehmbar.

24V

Betriebsspannung:	3V - CR3032	Batterie Typ:	CR 3032 3V
Schaltertyp:	Controller	Befestigung:	Aufbau-Rahmen inkl. Montageschrauben und Klebepads
Kennzeichen:	c		
Schutzart:	IP 20		
RF Reichweite:	≤ 15 m		

Maße

Länge:	51 mm	Rahmen Länge:	56 mm
Breite:	51 mm	Rahmen Breite:	56 mm
Höhe:	7 mm	Rahmen Höhe:	6 mm

2-Zonen-Controller

2-Zonen-Controller - schwarz	**3377056426**	37,18 €
2-Zonen-Controller - weiß	**3377056427**	37,18 €

FRAGEN? Unser Service steht Ihnen gerne telefonisch oder per Email zur Verfügung

Wandsender Smart

Produktvorteile

- 1-Kanal Funkschalter und Dimmer
- Stufenloser Wechsel der Lichtfarbe von KaltWeiß bis ExtraWarmWeiß
- Smart Home integrierbar

Produkteigenschaft

- Passt in Einbaurahmen führender Schalterhersteller
- Benötigt keine Bohrung für Hohlwanddose
- Funktioniert mit Smart Empfängern oder im Smart Home Netzwerk

Bestellhinweis

- Kann mit allen 1-Kanal Smart Empfängern verbunden werden
- Die Übersichtsseite Smart.home zeigt wie unsere Schalttechnik miteinander und mit Drittanbietern kombinierbar ist

Wandsender (1-Kanal Funkschalter und Dimmer)

Wandsender Smart	**3377056915**	78,62 €

Zubehör*

Smart Empfänger VarioWhite 1-Kanal	**3377056905**	48,50 €
Erweiterungsset VarioWhite 12 Volt DC–30 W, Empfänger und EVG	**3377056906**	95,74 €
Erweiterungsset VarioWhite 12 Volt DC–60 W, Empfänger und EVG	**3377056907**	133,36 €

* Weiteres Zubehör im Kapitel Schalttechnik/EVGs und Leitungen

Technische Details

Oberfläche	
Wandsender:	weiß, matt
Gehäuse Empfänger:	schwarz
Kennzeichen:	c X 3 M
Zuleitung:	160 mm
Schaltleitung:	160 mm
Standby Empfänger:	<0,3 W

zigbee

Zigbee Controller zur Steuerung von VarioWhite Leuchten über 2-Draht Technik

- Nutzt das Protokoll Zigbee 3.0
- Unterstützt Zigbee TouchLink
- Hinzufügen von Geräten zum selbstkonfigurierenden Zigbee Touchlink Netzwerk möglich
- Kompatibel mit Zigbee Gateway-Universalprodukten
- Kompatibel mit CCT Zigbee-Universalfernbedienungen

3 Jahre Garantie

Montagezeichnung

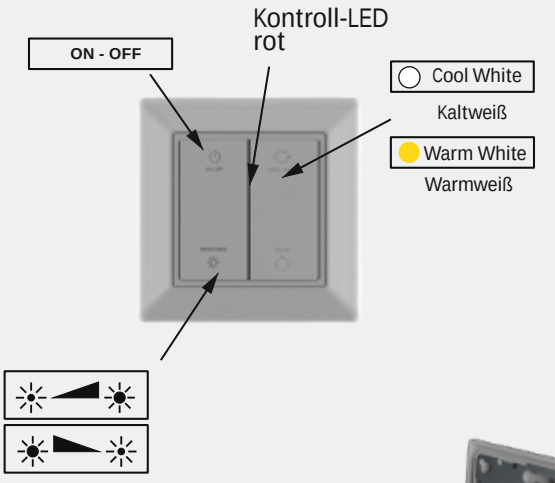

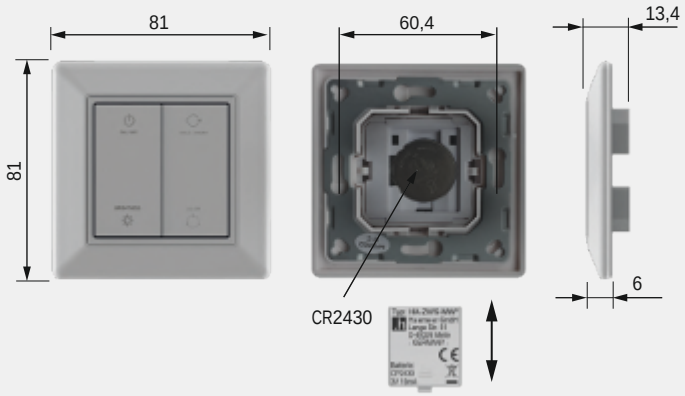

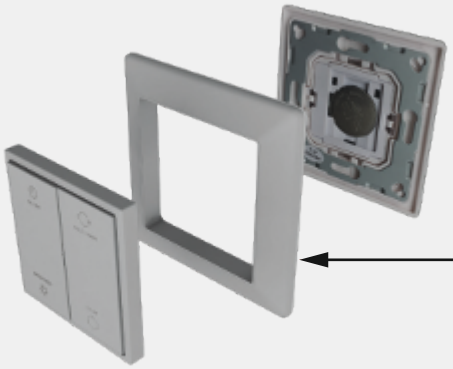

Berker	S1; B1; B3; B7 Glas
Gira	Standard 55; E2; Event; Esprit
Jung	A500; A plus
Merten	M-smart; M-Arc; M-Plan

3377056905

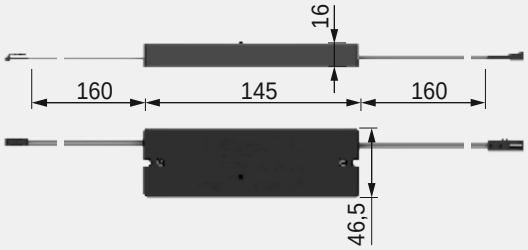

3377056906 / 3377056907

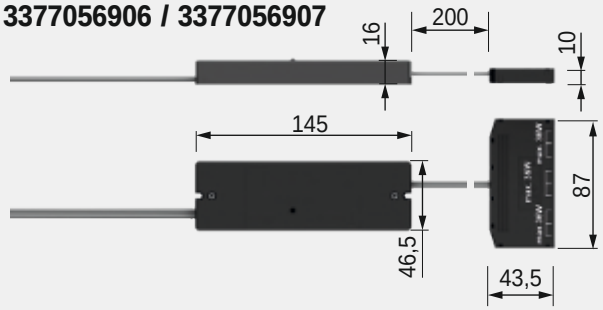

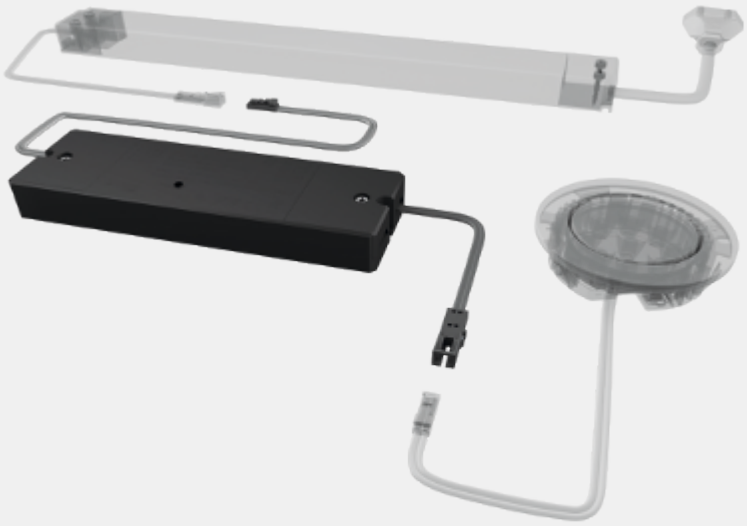

BasicControl VarioWhite

Produktvorteile

- Preiswerte kabelgebundene VarioWhite Steuerung
- Wechsel der Lichtfarbe KaltWeiß bis ExtraWarmWeiß möglich

Anwendung

- Kann auch zur einmaligen Feineinstellung von Leuchten nach einem Ein/Ausschalter verbaut werden

Produkteigenschaft

- 3-stufige Dimmfunktion
- Mit eingebauter Orientierungs-LED
- Memory-Funktion bei Stromausfall

Technische Details

12 V

Einsetzbar mit:	LED-Leuchten
Oberfläche:	schwarz
Max. Schaltleistung:	12 Volt DC–36 W
Kennzeichen:	c X 3 M
Zuleitung:	1800 mm
Schaltleitung:	1800 mm zur LED Leuchte
Standby:	<0,5 W
Steckverbindung:	LED-Mini-Steckverbindung M1

BasicControl VarioWhite

BasicControll VarioWhite	**3377055259**	22,42 €

3 Jahre Garantie

Montagezeichnung

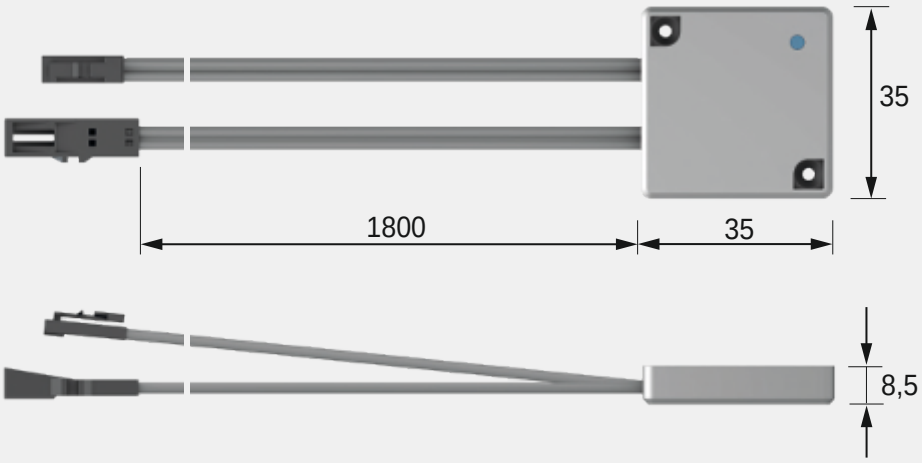

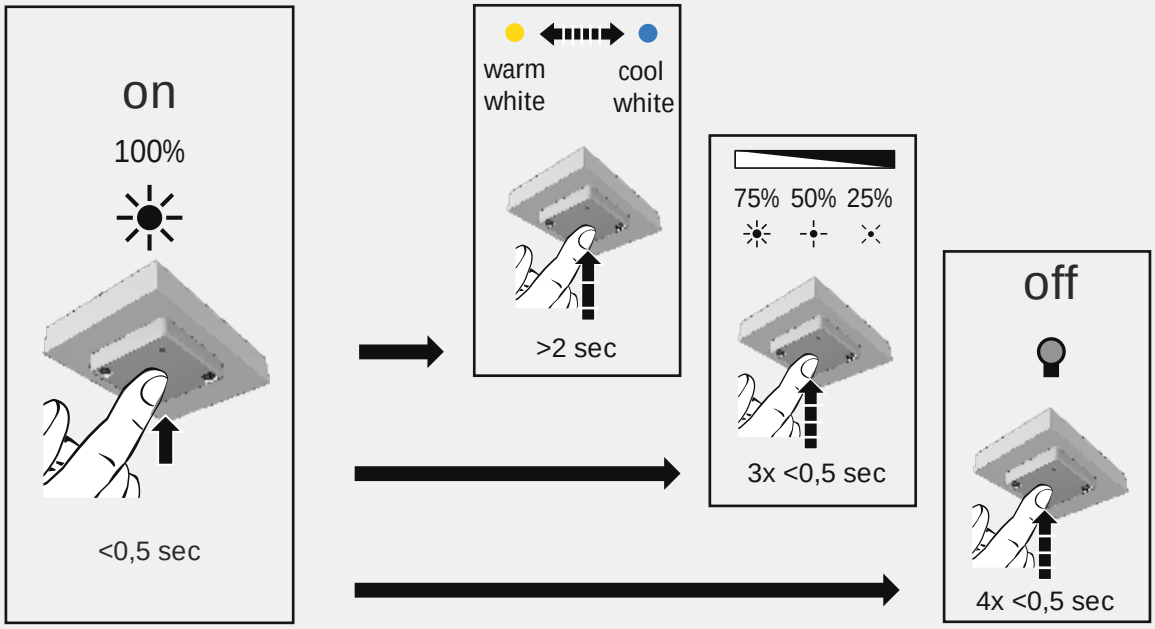

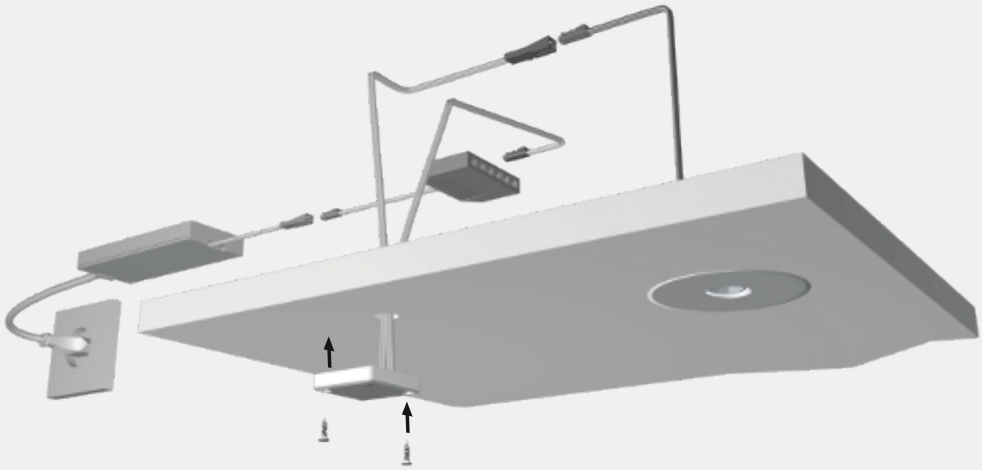

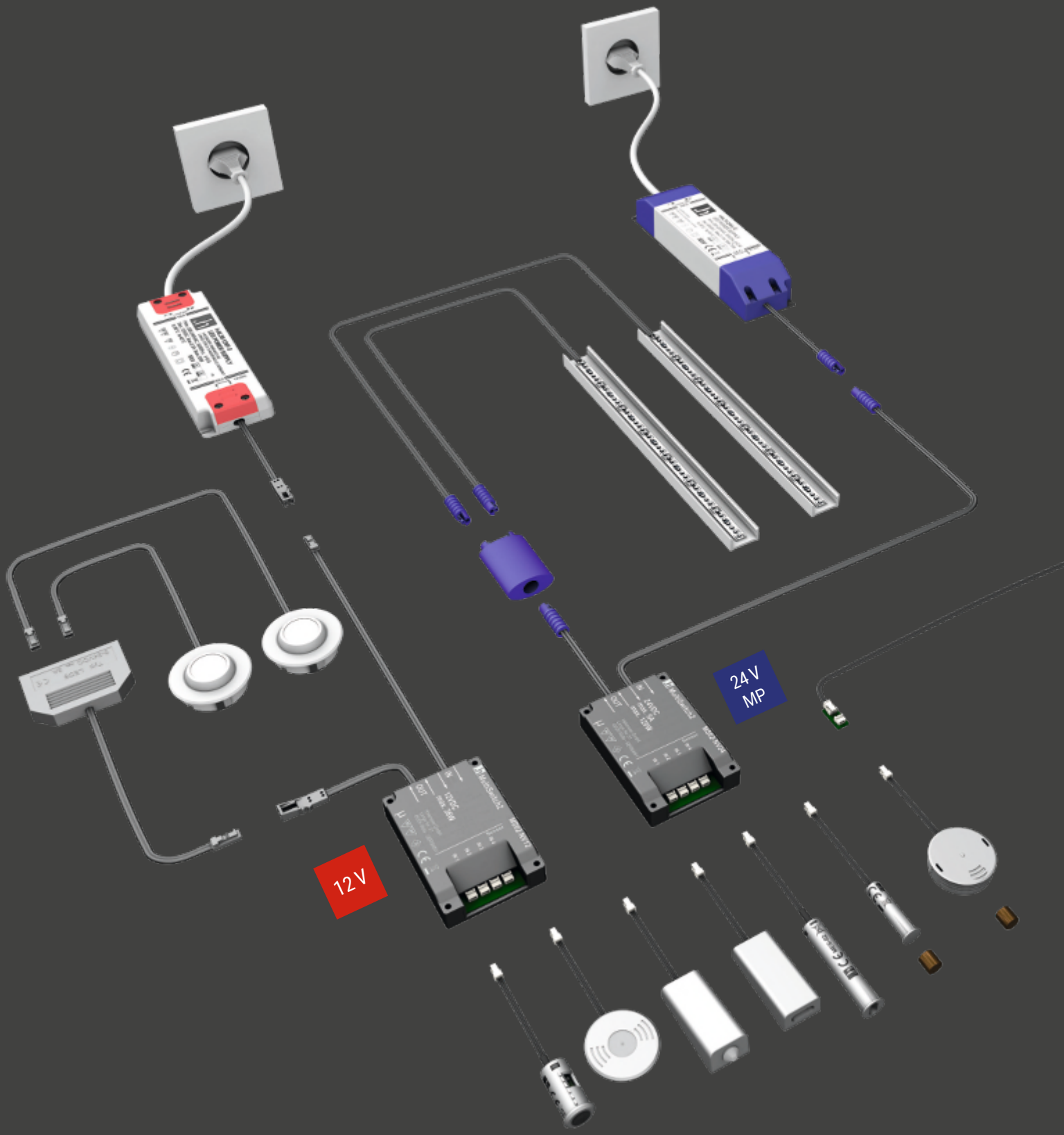
24 V
MP
12 V

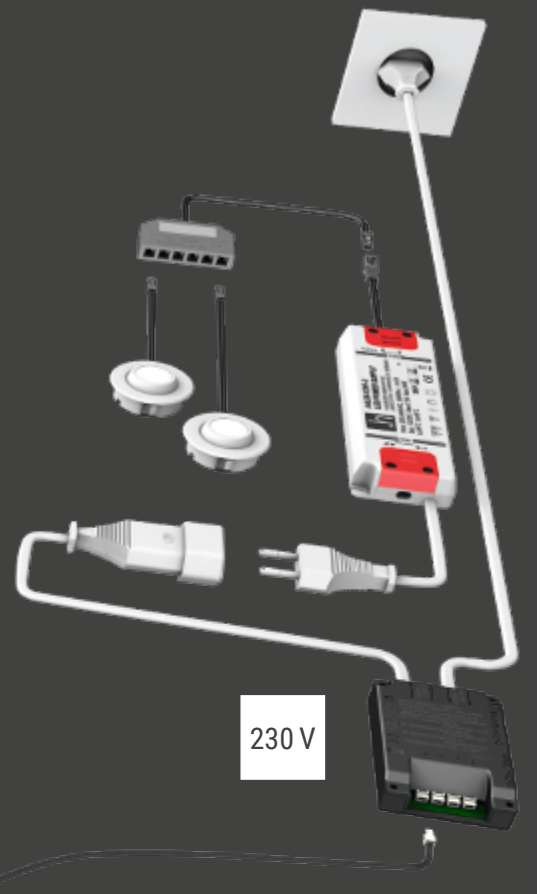

MultiSwitch²

Einfach. Automatisch. Schalten.

Wir haben unseren bewährten MultiSwitch weiterentwickelt und mit diversen zusätzlichen Highlight ausgestattet. Jetzt mit 4 Sensoren um gleichzeitig 4 Türen überwachen zu können.

Das insgesamt kleinere Stecksystem ist platzsparend und die intelligente Sensortechnik verhindert Fehlschaltungen.

Zusätzlich bekommen Sie die Sensoren jetzt auch in der Trendfarbe schwarz.

MultiSwitch Sensoren

Infrarotsensor zum Einbohren (IR Türkontaktschalter, wahlweise in Aluminium Optik oder in Schwarz)

Bewegungssensor zum Anschrauben (PIR Sensor, wahlweise in Aluminium Optik oder in Schwarz)

Magnetsensor zum Einsetzen in Topflöcher (Magnet Sensor, wahlweise auch als Einbohrsensor)

MultiSwitch² Kontakt

Produktvorteile
- Infrarotsensor zum Einbohren, zum Aufschrauben
- Anschluss von 1 – 4 gleichen Sensoren an eine Mastereinheit

Anwendung
- Als Türkontaktschalter
- Berührungsloser Sensorschalter (Infrarotsensor zum Aufschrauben)

Produkteigenschaft
- Soft ON-/ OFF-Funktion (Sanftanlauf beim Ein-/Ausschalten nur bei 12/24 Volt DC)
- Memory-Funktion bei Stromausfall
- Nicht zur Kombination mit Dimmern
- Der Aufbausensor hat zwei Einstellungen - Schalter und Türkontakt

Bestellhinweis
- Weitere Sensoren erhältlich

MultiSwitch IR (Infrarotsensor)

Infrarotsensor zum Einbohren (IR Türkontaktschalter, Alu-Optik)	**3377056921**	12,22 €
Infrarotsensor zum Einbohren (IR Türkontaktschalter, Schwarz)	**3377056922**	12,40 €
Infrarotsensor zum Anschrauben (IR Sensor- oder Türkontaktschalter, Alu-Optik)	**3377056923**	14,72 €
Infrarotsensor zum Anschrauben (IR Sensor- oder Türkontaktschalter, Schwarz)	**3377056924**	13,82 €
Mastereinheit 230 Volt AC–500 W mit Euroflachstecker	**3377056917**	54,98 €
Mastereinheit 12 Volt D–36 W*	**3377056918**	21,72 €
Mastereinheit VarioWhite 12 Volt DC–36 W**	**3377056920**	31,46 €
Mastereinheit 24 Volt DC–120 W*	**3377056919**	34,86 €

Zubehör

Repeater 12 Volt DC	**3377055616**	16,68 €
Repeater 24 Volt DC	**3377055617**	37,56 €
Verlängerungsleitung Sensorkabel 3000 mm***	**3377056933**	3,26 €

* Nur mit dimmbaren LED Leuchten zu verwenden
** Kann hinter VarioWhite Steuerungen eingesetzt werden
*** Maximal eine pro Sensor

Technische Details

230 V | 24 V MP | 12 V

Einsetzbar mit:	LED-Leuchten
Max. Schaltleistung:	12 Volt DC–36 W 24 Volt DC–120 W 230 Volt AC–500 W
Kennzeichen:	c X M
Schaltabstand:	siehe Zeichung
Sensorleitung:	3000 mm
Mastereinheit	
Zuleitung:	HV 3000 mm NV 2000 mm
Schaltleitung:	HV 150 mm NV 300 mm
Standby:	<0,5 W
Steckverbindung:	LED Steckverbindung M1/MP2/ Euroflach

3 Jahre Garantie

Montagezeichnung

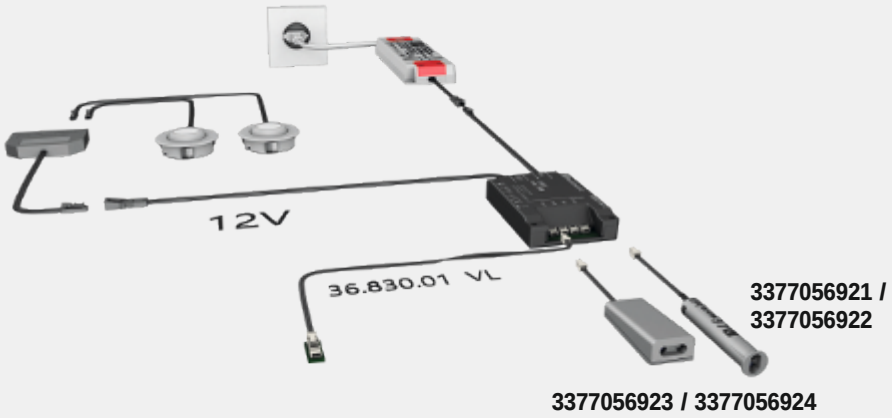

Max. 4x 3377056921 / 3377056922

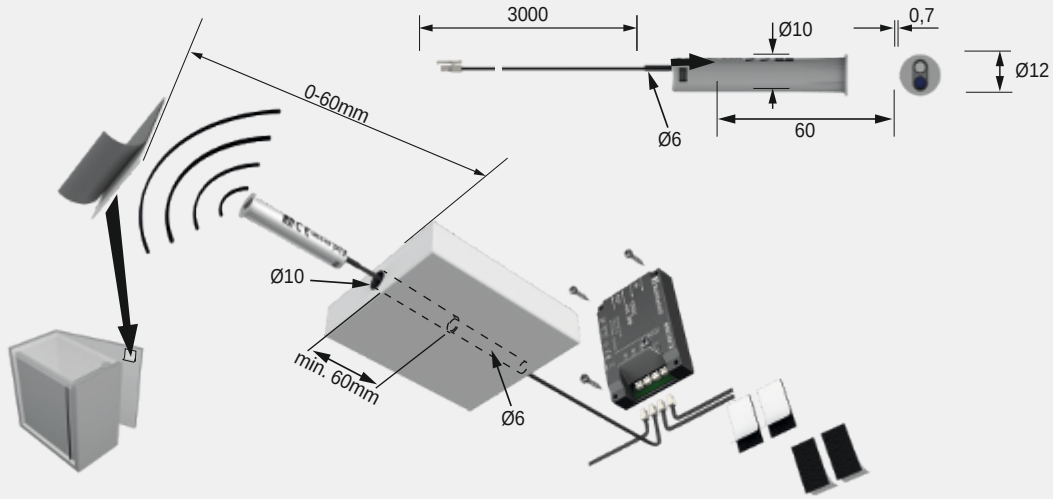

Max. 4x 3377056923 / 3377056924

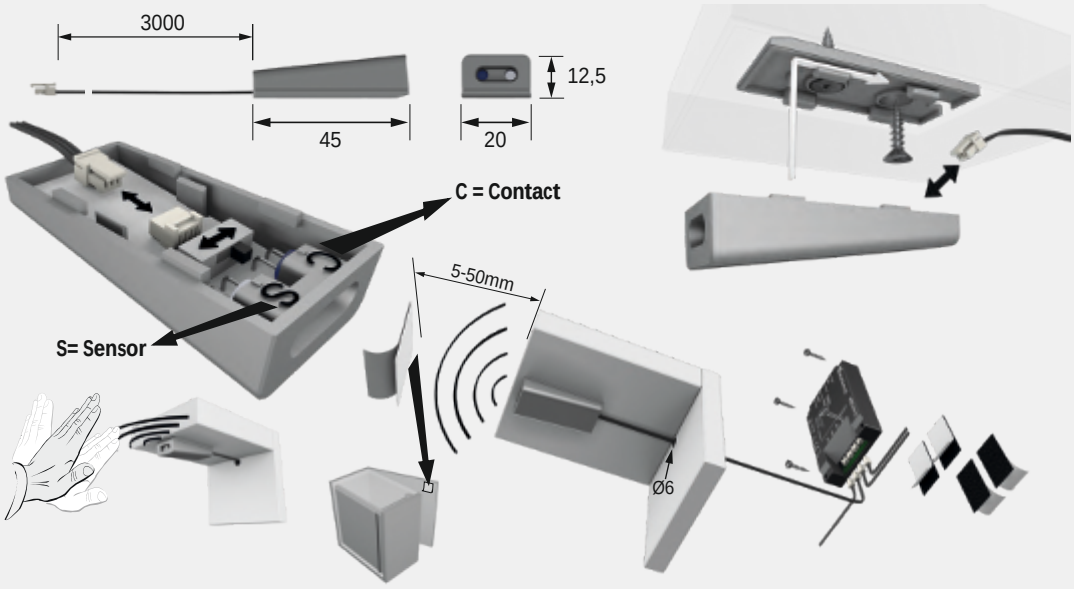

MultiSwitch² Magnet

Produktvorteile
- Sensor zum Einbohren, zum Einsetzen
- Unsichtbarer Einbau möglich
- Anschluss von 1 - 4 gleichen Sensoren an eine Mastereinheit

Produkteigenschaft
- Soft ON-/ OFF-Funktion (Sanftanlauf beim Ein-/Ausschalten nur bei 12/24 Volt DC)
- Memory-Funktion bei Stromausfall
- Näherungsschalter mit Reed Prinzip
- Durchdringt bis zu 15 mm Material

Anwendung
- Als Türkontaktschalter
- Kann hinter Kanten verwendet werden

Bestellhinweis
- Magnet im Lieferumfang enthalten
- Weitere Sensoren erhältlich

Technische Details

230 V | 24 V MP | 12 V

Einsetzbar mit:	LED-Leuchten
Max. Schaltleistung:	12 Volt DC–36 W 24 Volt DC–120 W 230 Volt AC–500 W
Kennzeichen:	c X M
Schaltabstand:	siehe Zeichung
Sensorleitung:	3000 mm
Mastereinheit	
Zuleitung:	HV 3000 mm NV 2000 mm
Schaltleitung:	HV 150 mm NV 300 mm
Standby:	<0,5 W Mastereinheit inklusive Sensoren

MultiSwitch Magnet (Infrarotsensor)		
Magnetsensor zum Einbohren, Alu-Optik	**3377056930**	9,04 €
Magnetsensor zum Einbohren, Schwarz	**3377056931**	8,92 €
Sensor zum Einsetzen in Topflöcher	**3377056929**	8,70 €
Mastereinheit 230 Volt AC–500 W mit Euroflachstecker	**3377056917**	54,98 €
Mastereinheit 12 Volt DC–36 W*	**3377056918**	21,72 €
Mastereinheit VarioWhite 12 Volt DC–36 W**	**3377056920**	31,46 €
Mastereinheit 24 Volt DC–120 W*	**3377056919**	34,86 €

Zubehör		
Repeater 12 Volt DC	**3377055616**	16,68 €
Repeater 24 Volt DC	**3377055617**	37,56 €
Verlängerungsleitung Sensorkabel 3000 mm***	**3377056933**	3,26 €

* Nur mit dimmbaren LED Leuchten zu verwenden
** Kann hinter VarioWhite Steuerungen eingesetzt werden
*** Maximal eine pro Sensor

3 Jahre Garantie

Montagezeichnung

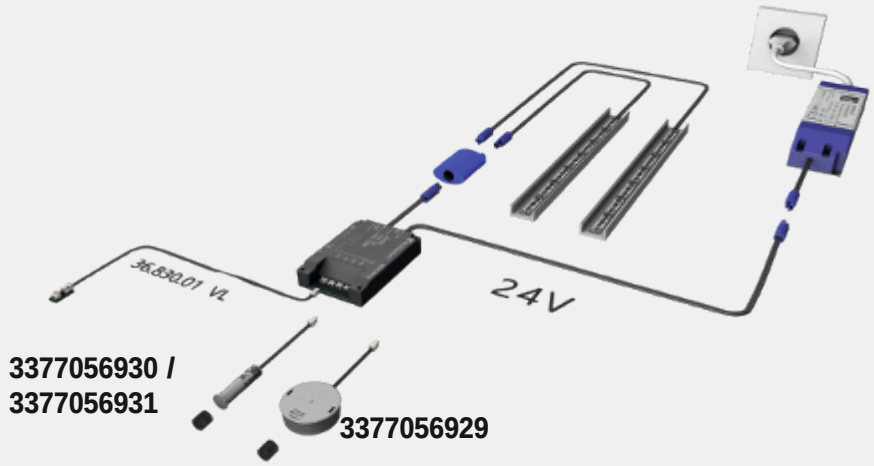

Max. 4x 3377056930 / 3377056931

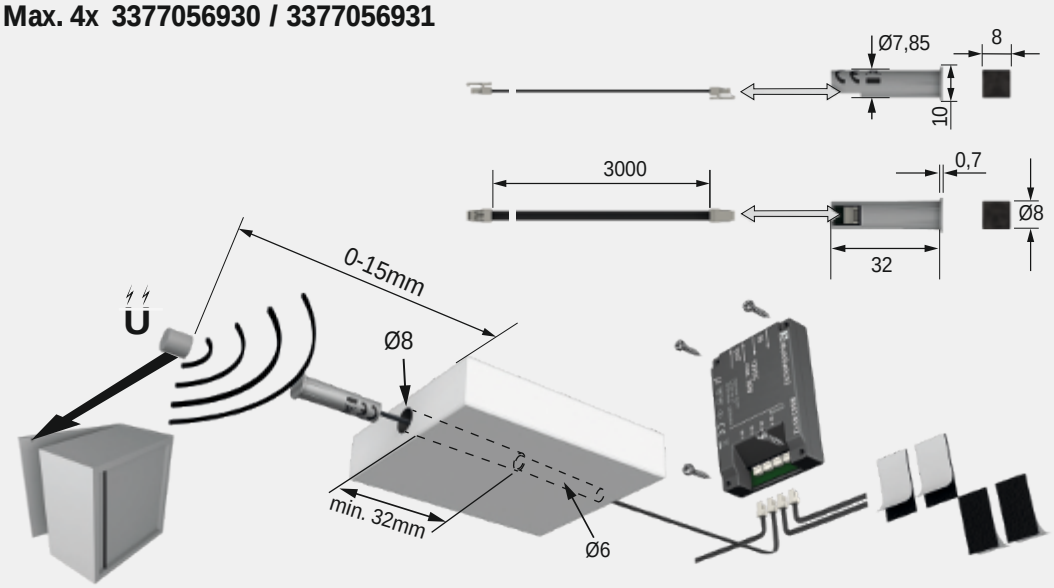

Max. 4x 3377056929

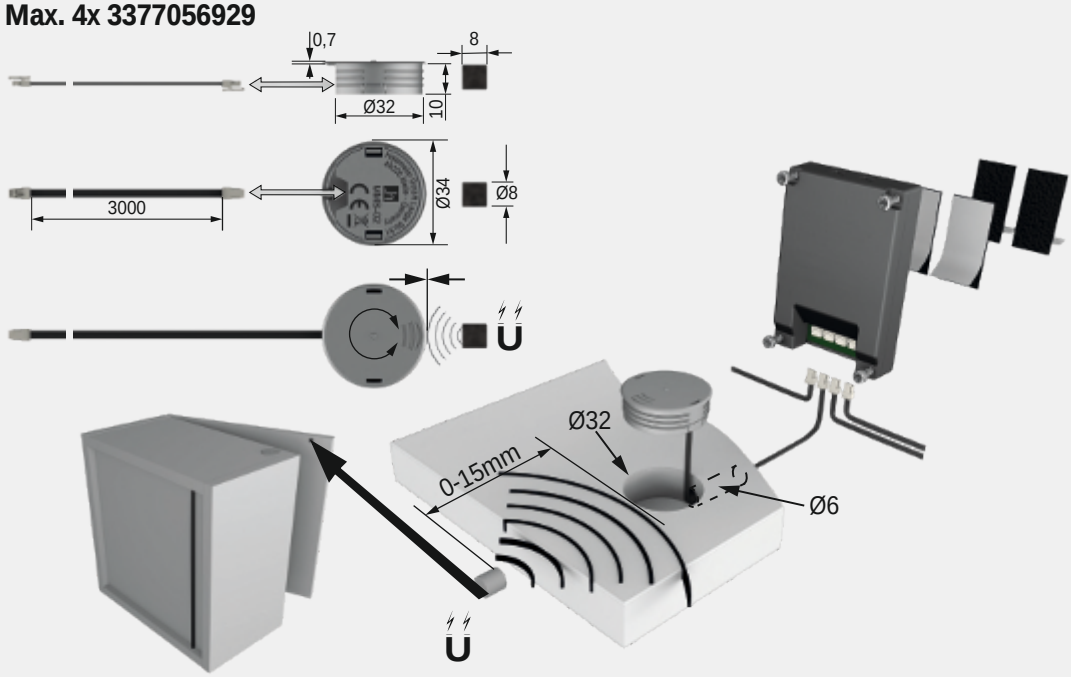

MultiSwitch² PIR

Produktvorteile
- Bewegungssensor zum Aufschrauben
- Reagiert auf Wärme und Bewegung
- Anschluss von 1 - 4 gleichen Sensoren an eine Mastereinheit

Produkteigenschaft
- Soft ON-/ OFF-Funktion (Sanftanlauf beim Ein-/Ausschalten nur bei 12/24 Volt DC)
- Memory-Funktion bei Stromausfall
- Nicht zur Kombination mit Dimmern

Anwendung
- Ideal für begehbare Kleiderschränke ohne Fronten
- Problemlöser für Möbel in denen kein Magnet- oder IR-Sensor eingesetzt werden kann

Bestellhinweis
- Weitere Sensoren erhältlich

MultiSwitch PIR (Bewegungssensor)

PIR Sensor zum Anschrauben (Bewegungssensor)	**3377056925**	23,24 €
PIR Sensor zum Anschrauben (Bewegungssensor, Schwarz)	**3377056926**	21,96 €
Mastereinheit 230 Volt AC–500 W mit Euroflachstecker	**3377056917**	54,98 €
Mastereinheit 12 Volt DC–36 W*	**3377056918**	21,72 €
Mastereinheit VarioWhite 12 Volt DC–36 W**	**3377056920**	31,46 €
Mastereinheit 24 Volt DC–120 W*	**3377056919**	34,86 €

Zubehör

Repeater 12 Volt DC	**3377055616**	16,68 €
Repeater 24 Volt DC	**3377055617**	37,56 €
Verlängerungsleitung Sensorkabel 3000 mm***	**3377056933**	3,26 €

* Nur mit dimmbaren LED Leuchten zu verwenden
** Kann hinter VarioWhite Steuerungen eingesetzt werden
*** Maximal eine pro Sensor

Technische Details

230 V | 24 V MP | 12 V

Einsetzbar mit:	LED-Leuchten
Max. Schaltleistung:	12 Volt DC–36 W 24 Volt DC–120 W 230 Volt AC–500 W
Kennzeichen:	c X M
Bewegungsmelder	
Erfassungswinkel:	120°
Reichweite:	2 m
Nachlaufzeit:	30 Sekunden
Sensorleitung:	3000 mm
Mastereinheit	
Zuleitung:	HV 3000 mm NV 2000 mm
Schaltleitung:	HV 150 mm NV 300 mm
Standby:	<0,5 W - Mastereinheit inklusive Sensoren

3 Jahre Garantie

Montagezeichnung

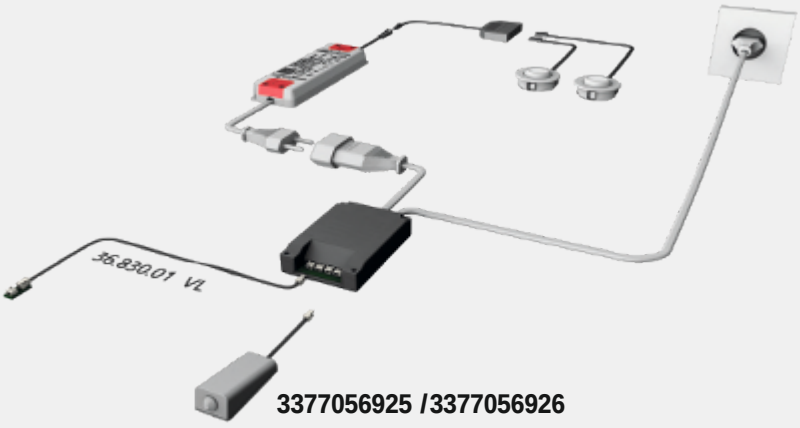

3377056925 /3377056926

Max. 4x 3377056925 / 3377056926

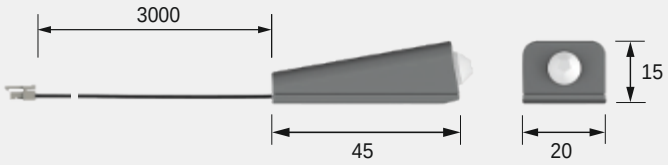

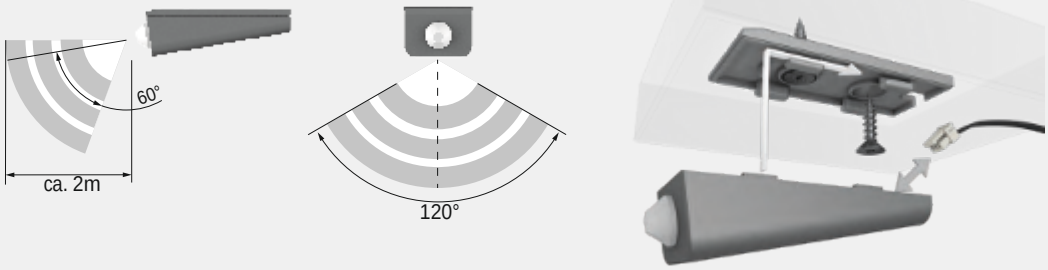

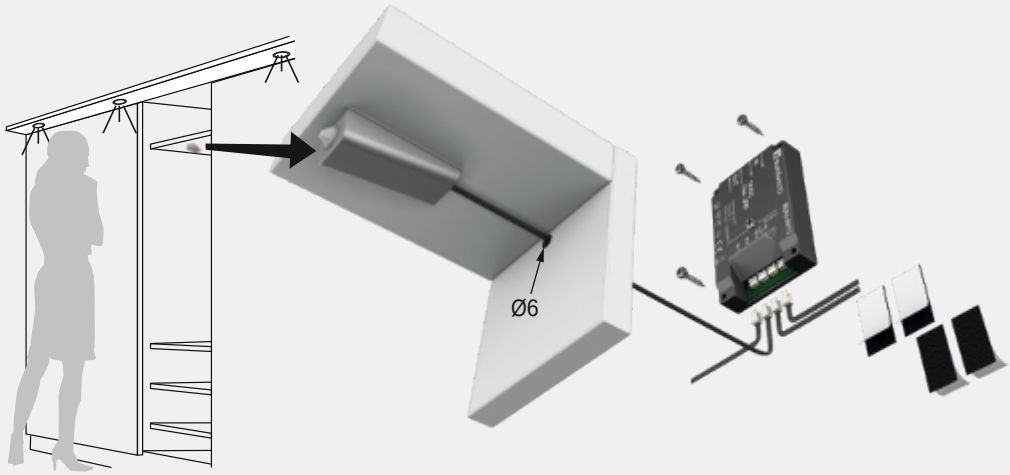

MultiSwitch² Drucktaster

Produktvorteile
- Drucktaster mit Dimmfunktion zum Einbohren
- Anschluss von 1 - 4 gleichen Sensoren an eine Mastereinheit

Produkteigenschaft
- Soft ON-/ OFF-Funktion (Sanftanlauf beim Ein-/Ausschalten nur bei 12/24 Volt DC)
- Memory-Funktion bei Stromausfall
- Dimmfunktion abschaltbar

Anwendung
- Als Drucktaster mit und ohne Dimmfunktion
- Als Ein-/Ausschalter sowie Wechselschalter

Bestellhinweis
- Weitere Sensoren erhältlich
- Keine Dimmfunktion bei 230 Volt und VarioWhite

MultiSwitch Drucktaster

Drucktaster zum Einbohren	**3377056927**	10,96 €
Mastereinheit 230 Volt AC–500 W mit Euroflachstecker	**3377056917**	54,98 €
Mastereinheit 12 Volt DC–36 W*	**3377056918**	21,72 €
Mastereinheit VarioWhite 12 Volt DC–36 W**	**3377056920**	31,46 €
Mastereinheit 24 Volt DC–120 W*	**3377056919**	34,86 €

Zubehör

Repeater 12 Volt DC	**3377055616**	16,68 €
Repeater 24 Volt DC	**3377055617**	37,56 €
Verlängerungsleitung Sensorkabel 3000 mm***	**3377056933**	3,26 €

* Nur mit dimmbaren LED Leuchten zu verwenden
** Kann hinter VarioWhite Steuerungen eingesetzt werden
*** Maximal eine pro Sensor

Technische Details

230 V | 24 V MP | 12 V

Einsetzbar mit:	LED-Leuchten
Max. Schaltleistung:	12 Volt DC–36 W 24 Volt DC–120 W 230 Volt AC–500 W
Kennzeichen:	c X M
Sensorleitung:	3000 mm
Mastereinheit	
Zuleitung:	HV 3000 mm NV 2000 mm
Schaltleitung:	HV 150 mm NV 300 mm
Standby:	<0,5 W Mastereinheit inklusive Sensoren

3 Jahre Garantie

Montagezeichnung

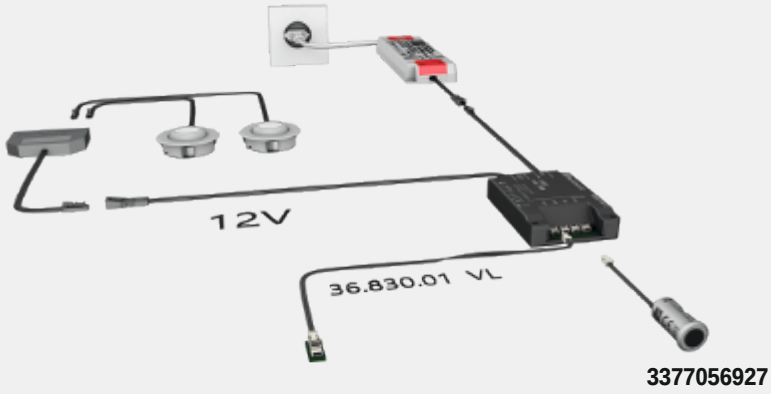

3377056927

Max. 4x 3377056927

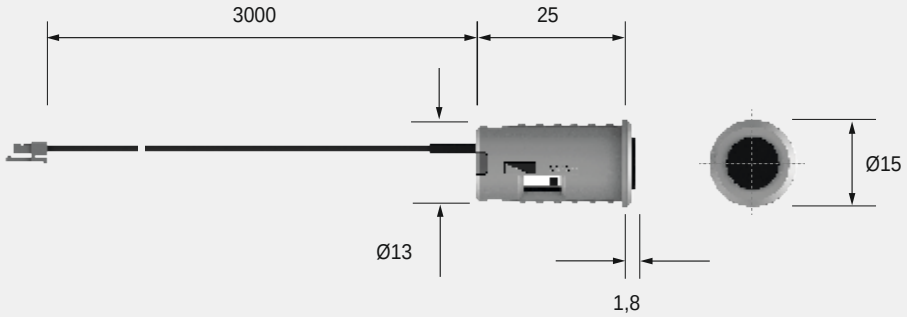

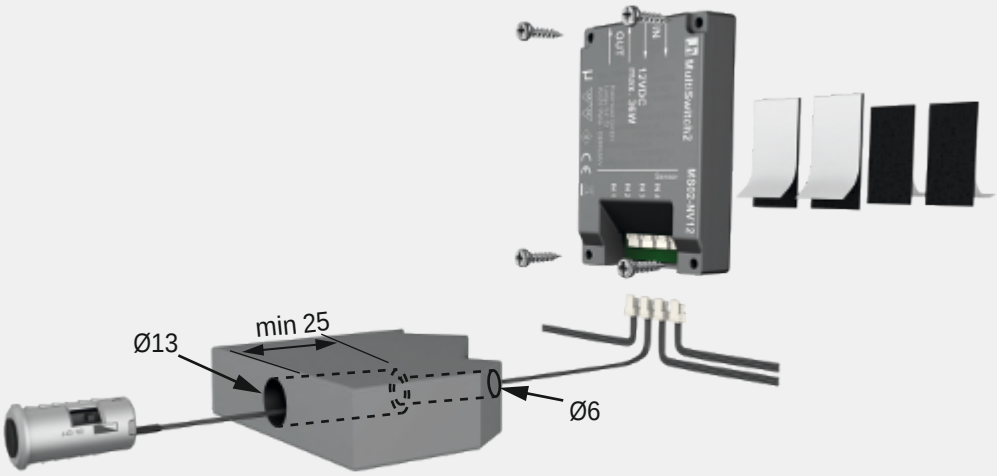

MultiSwitch² Touch

Produktvorteile
- Sensor mit Dimmfunktion zum Einbauen oder Aufschrauben
- Anschluss von 1 - 4 gleichen Sensoren an eine Mastereinheit
- Mit eingebauter Orientierungs-LED

Produkteigenschaft
- Soft ON-/ OFF-Funktion (Sanftanlauf beim Ein-/Ausschalten nur bei 12/24 Volt DC)
- Memory-Funktion bei Stromausfall
- Dimmfunktion abschaltbar

Anwendung
- Als Touch Taster mit Dimmfunktion
- Als Ein-/Ausschalter sowie Wechselschalter

Bestellhinweis
- Weitere Sensoren erhältlich
- Als Einzelschalter siehe LED Touch
- Keine Dimmfunktion bei 230 Volt und VarioWhite

MultiSwitch Touch (Sensorschalter)

Sensor zum Einbauen inklusive Anbaugehäuse	**3377056928**	22,08 €
Mastereinheit 230 Volt AC–500 W mit Euroflachstecker	**3377056917**	54,98 €
Mastereinheit 12 Volt DC–36 W*	**3377056918**	21,72 €
Mastereinheit VarioWhite 12 Volt DC–36 W**	**3377056920**	31,46 €
Mastereinheit 24 Volt DC–120 W*	**3377056919**	34,86 €

Zubehör

Repeater 12 Volt DC	**3377055616**	16,68 €
Repeater 24 Volt DC	**3377055617**	37,56 €
Verlängerungsleitung Sensorkabel 3000 mm***	**3377056933**	3,26 €

* Nur mit dimmbaren LED Leuchten zu verwenden
** Kann hinter VarioWhite Steuerungen eingesetzt werden
*** Maximal eine pro Sensor

Technische Details

230 V | 24 V MP | 12 V

Einsetzbar mit:	LED-Leuchten
Max. Schaltleistung:	12 Volt DC–36 W 24 Volt DC–120 W 230 Volt AC–500 W
Kennzeichen:	c X M
Sensorleitung:	3000 mm
Mastereinheit	
Zuleitung:	HV 3000 mm NV 2000 mm
Schaltleitung:	HV 150 mm NV 300 mm
Standby:	<0,5 W Mastereinheit inklusive Sensoren

3 Jahre Garantie

Montagezeichnung

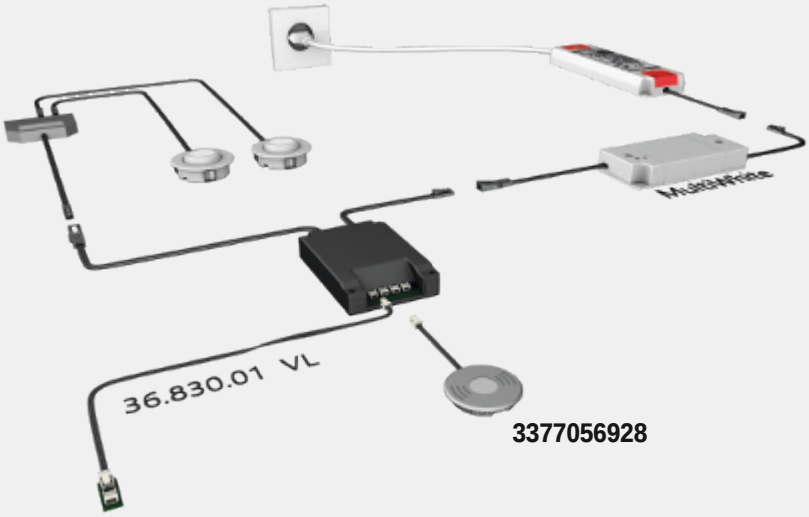

3377056928

Max. 4x 3377056928

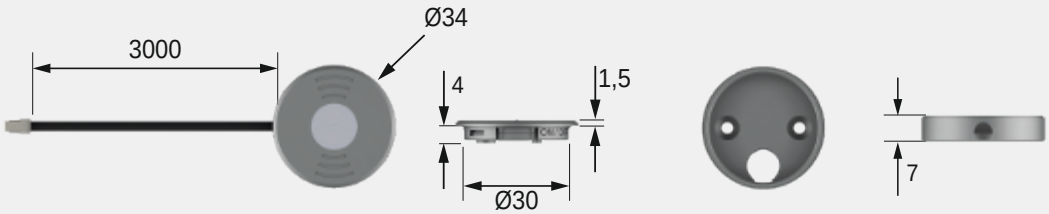

0,5 sec

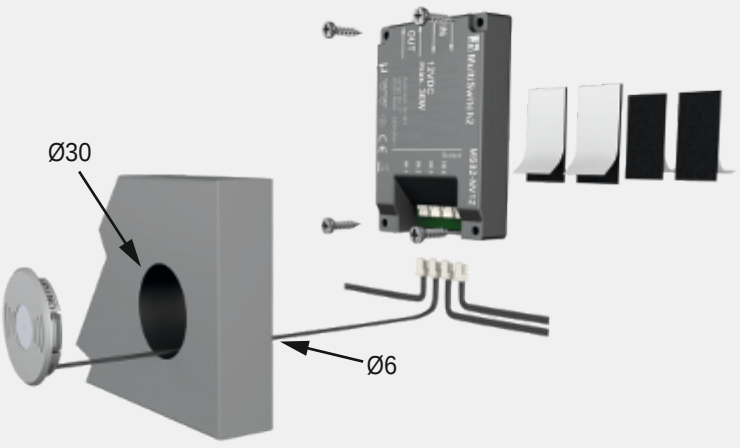

1-Kanal Funk Dimmer

Produktvorteile

- Inklusive 1-Kanal Handsender (quadratisch)
- Der Funk Dimmer wird über den mitgelieferten 1-Kanal (2-Tasten) Handsender in einer maximalen Entfernung von 20 m geschaltet. Die Dimm-Steuerung besteht aus einem Funkempfänger und einem Funk-Handsender.

Produkteigenschaft

- Leistung: 30 Watt
- Leitungen: 1x 500 mm Leitung mit LED-Stecker weiß, 2x 150 mm mit LED-Kupplung weiß

Steuerung

- Der Funk Dimmer wird über einen 1-Kanal Handsender zur stufenlosen Helligkeitsänderung angesteuert.

Mögliche Schaltbefehle über den 1-Kanal-Handsender

- Kurzer Tastendruck: An/Aus
- Langer Tastendruck: Dimmen

Besonderheiten

- Memory-Funktion: Letzter Helligkeitswert wird beim Einschalten aus dem Speicher übernommen.

Anwendung

- Mit dem Funkdimmer kann das Licht geschaltet (An/Aus) und stufenlos gedimmt werden. Eine ganz individuelle Einstellung der Lichtintensität kann so je nach Stimmung und Bedarf realisiert werden.

Bestellhinweis

- LED-Vorschaltgeräte oder weiteres Zubehör sind separat zu bestellen.

Technische Details

12 V

Einsetzbar mit:	LED-Leuchten
Oberfläche:	Schwarz
Betriebsspannung:	12 Volt DC
Handsender:	1-Kanal Handsender, titan
Leistung:	30 Watt
Kennzeichen:	c 3 M M v
Schutzart:	IP 20
Leitungen:	500 mm Leitung mit LED-Stecker weiß 2x 150 mm Leitung mit LED-Kupplung weiß

1-Kanal Funk Dimmer

1-Kanal Funk-Dimmer, 30 Watt, inkl. Handsender	**3377048155**	48,68 €

Maßzeichnung / Anschlussmöglichkeiten

1-Kanal Funk Dimmer

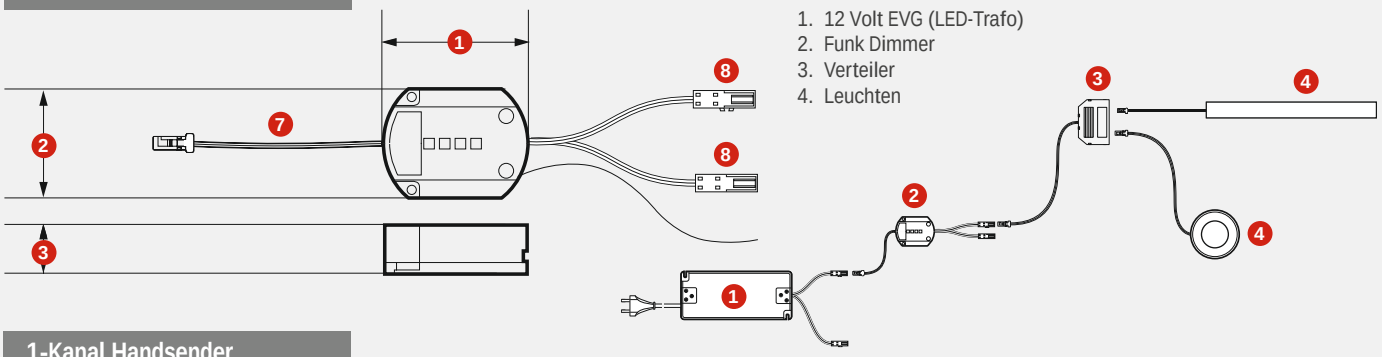

1. 12 Volt EVG (LED-Trafo)
2. Funk Dimmer
3. Verteiler
4. Leuchten

1-Kanal Handsender

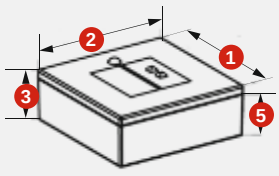

Der 1-Kanal Handsender kann aus dem Gehäuse entnommen werden, um optional in eine Oberfläche eingebohrt zu werden.

Maße 1-Kanal Funk Dimmer

	1-Kanal Funk Dimmer (mm)	1-Kanal Handsender (mm)
1. Länge	54	35
2. Breite	43	35
3. Höhe	19	14
4. Einbohr-Ø	-	Ø 32
5. Einbau-Tiefe	-	11
6. Randhöhe	-	2
7. Leitungslänge mit LED-Stecker	500	-
8. Leitungslänge mit LED-Kupplung	150	-

3 Jahre Garantie

4-Kanal Funk Dimmer

Produktvorteile
- Inklusive 4-Kanal Handsender
- 4 Kanäle (Ausgänge) unabhängig voneinander schalt- und dimmbar
- Der Funkschalter kann über den mitgelieferten 4-Kanal Handsender in einer maximalen Entfernung von 20 m geschaltet werden.

Produkteigenschaft
- Leistung: insgesamt 60 Watt, pro Kanal maximal 20 Watt
- Leitungen: 2x 500 mm Leitungen mit LED - Stecker weiß, 4x 150 mm Leitungen mit LED-Kupplung weiß

Steuerung
- Der Funk-Dimmer wird über einen 4-Kanal Handsender zur stufenlosen Helligkeitsänderung angesteuert.

Mögliche Schaltbefehle über den Handsender

Vier Ausgänge können separat über den 4-Kanal-Handsender angesteuert werden:
- Kurzer Tastendruck: An/Aus
- Langer Tastendruck: Dimmen

Master-Key (Mitte):
- Kurzer Tastendruck: alle Leuchten An/Aus
- Doppelklick: Alle Leuchten schalten auf 100 % Helligkeit

Besonderheiten
- Memory-Funktion: Letzter Helligkeitswert wird beim Einschalten aus dem Speicher übernommen.
- Masterschaltung: Gleichzeitiges Ausschalten aller angeschlossenen Leuchten mit nur einer Taste.
- Autostart-Funktion: Volle Helligkeit aller angeschlossenen Leuchten beim doppelten Tastendruck.

Anwendung
- Zum Schalten und für eine stufenlose Helligkeitsänderung der angeschlossenen Leuchten.

Bestellhinweis
- LED-Vorschaltgeräte oder weiteres Zubehör sind separat zu bestellen.

Technische Details

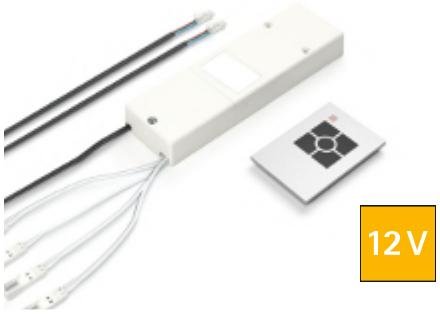

Einsetzbar mit:	LED-Leuchten
Oberfläche:	Weiß
Betriebsspannung:	12 Volt DC
Handsender:	4-Kanal Handsender, titan
Leistung:	Je Kanal max. 20 Watt, insgesamt max. 60 Watt
Kennzeichen:	c 3 M M v
Schutzart:	IP 20
Leitungen:	2x 500 mm Leitungen mit LED-Stecker weiß, 4x 150 mm Leitungen mit LED-Kupplungen weiß

4-Kanal Funk Dimmer

4-Kanal Funk-Dimmer, 60 Watt, inkl. Handsender	**3377048160**	100,04 €

Maßzeichnung / Montage

4-Kanal Funk Dimmer

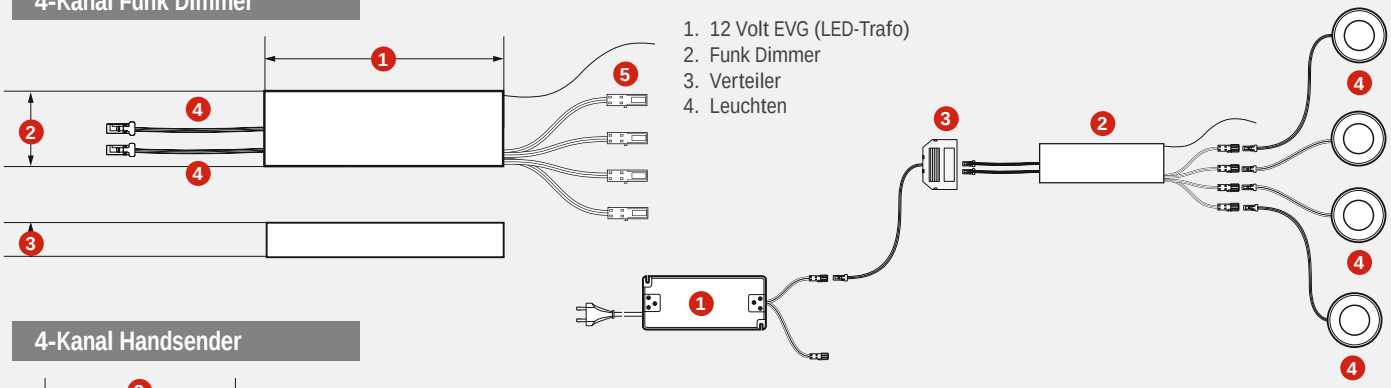

4-Kanal Handsender

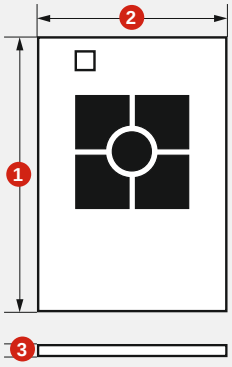

Maße 4-Kanal Funk Dimmer

	4-Kanal Funk Dimmer (mm)	4-Kanal Handsender (mm)
1. Länge	150	82
2. Breite	47	55
3. Höhe	19	7.8
4. Leitungslänge mit LED-Stecker	500	-
5. Leitungslänge mit LED-Kupplung	150	-

FRAGEN? Unser Service steht Ihnen gerne telefonisch oder per Email zur Verfügung

Abstandssensor

Produktvorteile

- Berührungsloser Abstandssensor. Soft An- / Ausschalten im Abstand von ca. 10 - 75 mm

Produkteigenschaft

- Befestigung: Zum Anschrauben oder Einbohren
- Den Abstandssensor auf bzw. an einer ebenen und stabilen Fläche befestigen. Dabei muss der Abstandssensor möglichst nahe der vorderen Kante der Montagefläche befestigt werden. Wenn der Sensor in eine Bohrung eingedrückt wird, darf die geschlossene Tür nicht auf dem Sensor aufliegen.

Anschlusskabel

- Eingang: 1000 mm Leitung mit LED-Stecker weiß (zum Anschluss an LED-Trafo)
- Ausgang: 1000 mm Leitung mit LED-Kupplung weiß (zum Leuchtenanschluss)

Sensor Lichtsteuerung

- Schaltfunktion: An / Aus
- Der Abstandssensor schaltet die Leuchte berührungslos bei einer Hinderniserkennung im Abstand von 10 - 75 mm an oder aus. Je nach Material bzw. Reflexionsgrad der Oberfläche kann es hier zu Abweichungen kommen.

Anwendung

- Hinter Schranktüren

Bestellhinweis

- LED-Vorschaltgeräte oder weiteres Zubehör sind separat zu bestellen.

Technische Details

Betriebsspannung:	12 Volt DC
Schaltertyp:	Externe Sensoren
Oberfläche:	Titan
Leistung:	max. 36 Watt
Kennzeichen:	c 3 M M v
Schutzart:	IP 20
Reichweite:	10 mm - 75 mm
Anschlusskabel:	Eingang: 1000 mm Leitung mit LED-Stecker weiß Ausgang: 1000 mm Leitung mit LED-Kupplung weiß
Befestigung:	zum Anschrauben oder Einbohren

Abstandssensor

Abstandssensor, Titan	**3377049643**	18,30 €

Maßzeichnung / Montage

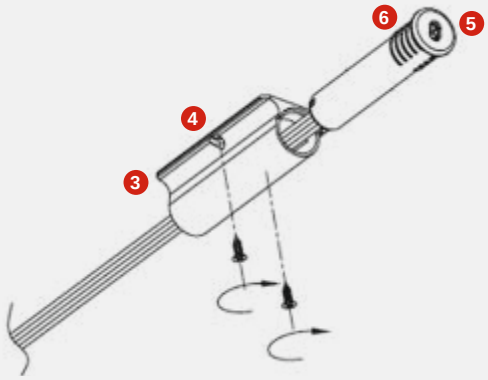

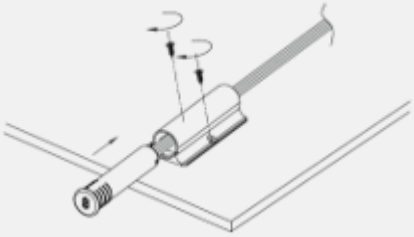

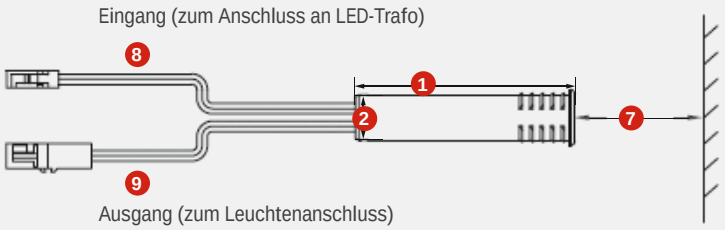

Maße Abstandssensor	(mm)
1. Länge	63
2. Durchmesser Ø	Ø 12
3. Gehäusebreite	28
4. Gehäuselänge	63
5. Bohrdurchmesser Ø	Ø 13
6. Einbautiefe	63
7. Reichweite	≤ 75
8. Leitungslänge mit LED-Stecker zum Trafo	1000
9. Leitungslänge mit LED-Kupplung zur Leuchte	1000

3 Jahre Garantie

Bewegungsmelder

Produktvorteile

- PIR-Bewegungsmelder. Soft An- / Ausschalten im Abstand von ca. 1.50 m

Produkteigenschaft

- Den Bewegungsmelder auf bzw. an einer ebenen und stabilen Fläche befestigen, das Sensorgehäuse kann auch in eine Bohrung eingedrückt werden.
- Bei dem Bewegungsmelder muss auf den Erfassungsbereich geachtet werden.
- Erfassungswinkel: 110 °
- Reichweite: < 1.50 m
- Einschaltdauer: 45 Sekunden
- Befestigung: zum Anschrauben oder Einbohren

Anschlusskabel

- Eingang: 1000 mm Leitung mit LED-Stecker weiß (zum Anschluss an LED-Trafo)
  Ausgang: 1000 mm Leitung mit LED-Kupplung weiß (zum Leuchtenanschluss)

Sensor Lichtsteuerung

- Schaltfunktion: An / Aus
- Der Bewegungsmelder schaltet die Leuchte berührungslos durch Bewegung einer Person im Abstand von ca. 1.50 m an oder aus. Je nach Material bzw. Reflexionsgrad der Oberfläche kann es hier zu Abweichungen kommen.

Anwendung

- Schubkästen
- Auszüge
- Hinter Schranktüren

Bestellhinweis

- LED-Vorschaltgeräte oder weiteres Zubehör sind separat zu bestellen.

Technische Details

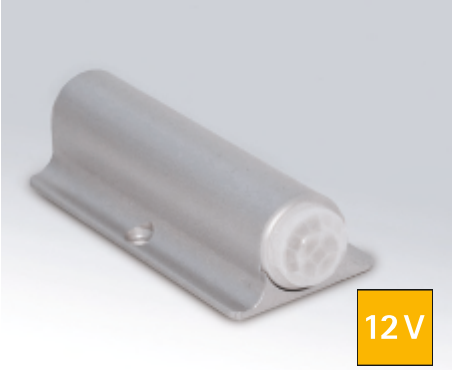

Betriebsspannung:	12 Volt DC
Schaltertyp:	Externe Sensoren
Oberfläche:	Titan
Leistung:	max. 36 Watt
Kennzeichen:	c 3 M M v
Schutzart:	IP 20
Einschaltdauer:	45 Sekunden
Erfassungswinkel:	110 °
Reichweite:	< 1.50 m
Anschlusskabel:	Eingang: 1000 mm Leitung mit LED-Stecker weiß Ausgang: 1000 mm Leitung mit LED-Kupplung weiß
Befestigung:	zum Anschrauben oder Einbohren

Bewegungsmelder

Bewegungsmelder, Titan	**3377048140**	18,30 €

Maßzeichnung / Montage

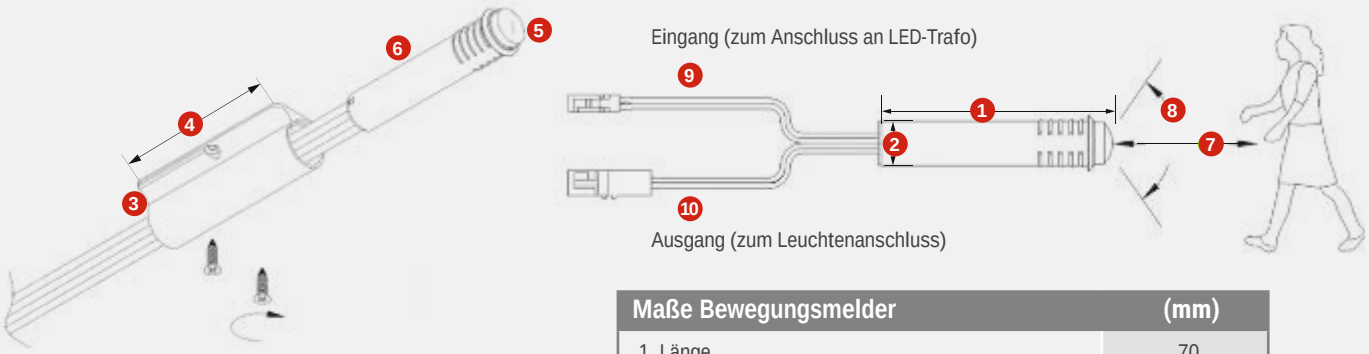

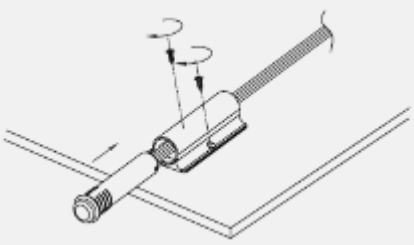

Maße Bewegungsmelder	(mm)
1. Länge	70
2. Durchmesser Ø	Ø 13
3. Gehäusebreite	28
4. Gehäuselänge	63
5. Bohrdurchmesser Ø	Ø 13
6. Einbautiefe	65
7. Reichweite	< 1500
8. Erfassungswinkel	110°
9. Leitungslänge mit LED-Stecker zum Trafo	1000
10. Leitungslänge mit LED-Kupplung zur Leuchte	1000

FRAGEN? Unser Service steht Ihnen gerne telefonisch oder per Email zur Verfügung

Einbau-Touch-Dimmer

Produktvorteile

- Der Touch-Dimmer reagiert bei Berührung der Sensorfläche.
- Geringe Einbautiefe: 15 mm
- Montage: Der Dimmer wird in die Möbeloberfläche mit einem Bohrdurchmesser von 18 mm eingebaut

Leitungen

- Eingang: 1000 mm Leitung mit LED-Stecker (zum Anschluss an LED-Trafo)
- Ausgang: 1000 mm Leitung mit LED-Kupplung (zum Leuchtenanschluss)

Lichtsteuerung

- Kurzzeitige Berührungen (< 1 Sek.) schaltet, über einen Softstart zeitverzögert, die angeschlossenen Leuchten ein oder aus.
- Lange Berührungen (>1 Sek.) der Sensorfläche lösen zeitversetzt die Dimmfunktion aus.

Besonderheiten

- Memory-Funktion: Letzter Helligkeitswert wird beim Einschalten aus dem Speicher übernommen.

Anwendung

- Zum Schalten und Dimmen von LED-Leuchten mit 12 V DC Anschlussspannung in Möbeln.

Bestellhinweis

- LED-Vorschaltgeräte oder weiteres Zubehör sind separat zu bestellen.

Technische Details

Betriebsspannung:	12 Volt DC
Leistung:	36 Watt
Schaltertyp:	Externe Sensoren
Oberfläche:	Titan
Kennzeichen:	c 3 M M v
Schutzart:	IP 20
Bohrdurchmesser Ø:	18 mm
Einbautiefe:	10.2 mm
Leitungen:	1000 mm Leitung mit LED-Stecker weiß 1000 mm Leitung mit LED-Kupplung weiß

Einbau-Touch-Dimmer

Einbau-Touch-Dimmer, Titan	**3377049254**	14,16 €

Maßzeichnung / Montage

Maße Einbau-Touch-Dimmer	(mm)
1. Leitunglänge mit LED-Stecker zum Trafo	1000
2. Leitunglänge mit LED-Kupplung zur Leuchte	1000
3. Bohrdurchmesser Ø	Ø 18
4. Einbautiefe	15
5. Sensor-Materialstärke	1

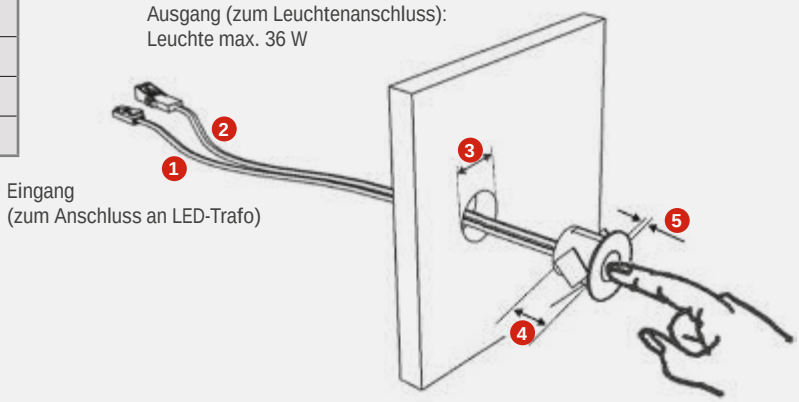

3 Jahre Garantie

IR Einbohr Abstandssensor
IR Einbohr Reflexsensor

Produktvorteile

- Der Sensor besteht aus einem Infrarot- Einbausensor und einer Elektronikeinheit, die über eine Steckverbindung miteinander verbunden sind.
- Berührungsloses Ein- oder Ausschalten mit einer Reichweite von 0-60 mm (Abstandssensor)*
- Berührungsloses Ein- oder Ausschalten mit einer Reichweite von 50 mm (Reflexsensor)*

*Je nach Material bzw. Reflexionsgrad der Oberfläche kann es bei der Reichweite zu Abweichungen kommen.

Produkteigenschaft

- Der Abstandssensor schaltet die angeschlossenen Leuchten ein, sobald die Tür geöffnet wird. Wird die Tür wieder geschlossen, schaltet der Abstandssensor die angeschlossenen Leuchten wieder aus.
- Der Reflexsensor schaltet die angeschlossenen Leuchten ein bzw. aus, sobald von ihm eine Bewegung, z.B. durch eine Hand, erkannt wird.

Leitungen

- Eingang: 250 mm Leitung mit LED-Stecker (zum Anschluss an LED-Trafo) 2000 mm Sensorleitung zur Elektronikeinheit
- Ausgang: 250 mm Leitung mit LED-Kupplung (zum Leuchtenanschluss)

Anwendung

- Zum Schalten von LED-Leuchten mit 12 V DC Anschlussspannung in Möbeln.

Montage

- Der Sensor wird in die Möbeloberfläche eingebohrt, die Elektronikeinheit wird mit drei Schrauben am Möbel befestigt

Bestellhinweis

- LED-Vorschaltgeräte oder weiteres Zubehör sind separat zu bestellen.

Technische Details

Betriebsspannung:	12 Volt DC
Max. Belastung:	36 Watt
Schaltertyp:	Externe Sensoren
Oberfläche Sensor:	Titan
Oberfläche Elektronikeinheit:	Kunststoff weiß
Kennzeichen:	c 3 M M v
Schutzart:	IP 20
Sensordurchmesser Ø:	15 mm
Bohrdurchmesser Ø:	10.2 mm
Reichweite:	0-60 mm (Abstandssensor) 50 mm (Reflexsensor)
Befestigung:	Sensor zum Einbohren, Elektronikeinheit zum Anschrauben
Leitungen:	250 mm Leitung mit LED-Stecker 2000 mm Sensorleitung 250 mm Leitung mit LED-Kupplung

IR Einbohr Abstandssensor / IR Einbohr Reflexsensor

IR Einbohr Abstandssensor	**3377049255**	25,26 €
IR Einbohr Reflexsensor	**3377049256**	26,72 €

Maßzeichnung / Montage

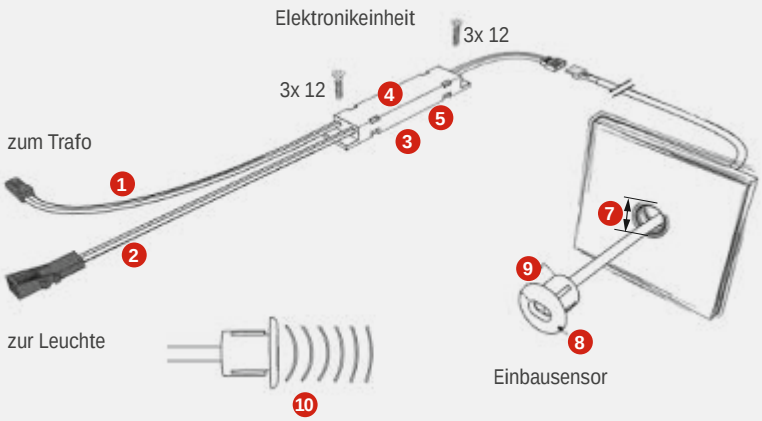

Maße

	IR Einbohr Abstandssensor (mm)	IR Einbohr Reflexsensor (mm)
1. Leitungslänge mit LED-Stecker zum Trafo	250	250
2. Leitungslänge mit LED-Kupplung zur Leuchte	250	250
3. Länge Elektronikeinheit	86	86
4. Breite Elektronikeinheit	16	16
5. Höhe Elektronikeinheit	9	9
6. Leitungslänge zur Elektronikeinheit	2000	2000
7. Bohrdurchmesser	Ø 10.2	Ø 10.2
8. Sensordurchmesser	Ø 15	Ø 15
9. Sensor-Materialstärke	1.5	1.5
10. Reichweite	0-60	50

FRAGEN? Unser Service steht Ihnen gerne telefonisch oder per Email zur Verfügung

TOUCH Sensor

- Kabelloser, batteriebetriebener Touch Sensor zur Steuerung von 1-Kanal MONO Receiver oder 2-Kanal VarioWhite Receiver, in Kombination mit Sensoren und Zonen Controller verwendbar.
- Steuerung: EIN / AUS = Berühren der Sensoroberfläche
  DIMMEN = Berühren und gedrückt halten der Sensoroberfläche

Betriebsspannung:	3V - CR3032	Batterie Typ:	CR 3032 3V
Schaltertyp:	Sensoren	Befestigung:	Aufbau-Ring inkl. Montageschrauben
Kennzeichen:	c		
Schutzart:	IP 20		
RF Reichweite:	≤ 15 m		

Maße

Durchmesser:	Ø 40,0 mm	Ring Durchmesser:	Ø 40 mm
Höhe:	13,5 mm	Ring Höhe:	14 mm
Einbau:	Ø 35,0 mm		

TOUCH Sensor		
TOUCH Sensor - schwarz	**3377056420**	25,78 €
TOUCH Sensor - weiß	**3377056421**	25,78 €

MAGNET Sensor

- Kabelloser, batteriebetriebener Magnet Sensor zur Steuerung von 1-Kanal MONO Receiver oder 2-Kanal VarioWhite Receiver, in Kombination mit Sensoren und Zonen Controller verwendbar.
- inklusive Magnet 12 x 3 mm (geeignet für Schubladen) für einen größeren Wirkungsbereich wird die Verwendung von MAGNET D20H5 empfohlen.
- Steuerung: EIN / AUS = Bei Annäherung oder entfernen des Magneten an der Sensoroberfläche

Betriebsspannung:	3V - CR3032	Batterie Typ:	CR 3032 3V
Schaltertyp:	Sensoren	Befestigung:	Aufbau-Ring inkl. Montageschrauben
Kennzeichen:	c		
Schutzart:	IP 20		
RF Reichweite:	≤ 15 m		

Maße

Durchmesser Ø:	40,0 mm	Ring Ø:	40 mm
Höhe:	13,5 mm	Ring Höhe:	14 mm
Einbau Ø:	35,0 mm	Magnet Ø:	12 mm
		Magnet Höhe:	3 mm

MAGNET Sensor		
MAGNET Sensor - schwarz	**3377056422**	25,78 €
MAGNET Sensor - weiß	**3377056423**	25,78 €

PIR Sensor

- Kabelloser, batteriebetriebener PIR Sensor zur Steuerung von 1-Kanal MONO Receiver oder 2-Kanal VarioWhite Receiver, in Kombination mit Sensoren und Zonen- Controller verwendbar.
- Steuerung: EIN / AUS = Bei Erfassung von Bewegungen im Reaktionsbereich
  Ausschaltdauer = ca. 15 Sekunden nach Erfassung

Betriebsspannung:	3V - CR3032	Batterie Typ:	CR 3032 3V
Schaltertyp:	Sensoren	Befestigung:	Aufbau-Ring inkl. Montageschrauben
Kennzeichen:	c		
Schutzart:	IP 20		
RF Reichweite:	≤ 15 m		

Maße

Durchmesser:	Ø 40,0 mm	Ring Durchmesser:	Ø 40 mm
Höhe:	13,5 mm	Ring Höhe:	14 mm
Einbau:	Ø 35,0 mm		

PIR Sensor		
PIR Sensor - schwarz	**3377056418**	31,48 €
PIR Sensor - weiß	**3377056419**	31,48 €

3 Jahre Garantie

MAGNET D20H5

- 5 Stück Ein- oder Aufbau Magnet.
- In Kombination mit Magnetsensor 3377056422 oder 3377056423 zu verwenden.
- Größerer Wirkungsbereich - geeignet für Dreh- oder Schiebetüren.

Maße

Durchmesser:	20 mm
Höhe:	5 mm

Magnet

Magnet - Durchmesser 20 mm - Höhe 5 mm - 5 Stück	**3377056551**	28,64 €

Maßzeichnung / Montage

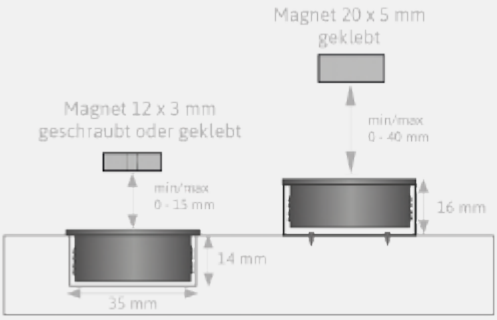

Für Schubladen & Schiebetüren

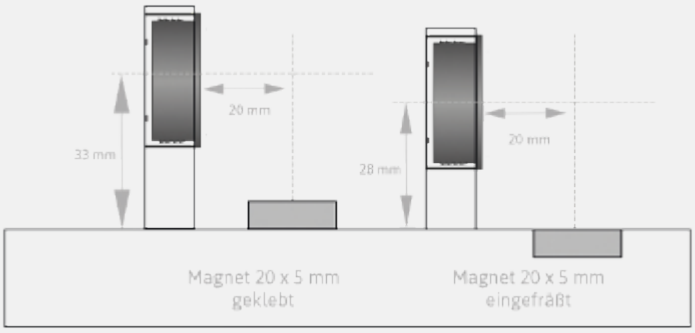

Für Drehtüren

Abstand und Wirkungsbereich von Magnet und Magnetsensor ist vor der Bohrung oder Fräsung am Werkstück zu ermitteln.

Montage

FRAGEN? Unser Service steht Ihnen gerne telefonisch oder per Email zur Verfügung

Repeater

Produktvorteile

- Preiswertes Steuern großer Leistungen
- Einfach zu installieren
- Mit vielen verschiedenen Funksteuerungen und Dimmern kombinierbar

Produkteigenschaft

- Es können beliebig viele Repeater parallel geschaltet werden um die gewünschte Gesamtleistung zu erreichen. Jeder Repeater benötigt dazu ein Steuersignal vom Dimmer/Schalter sowie ausreichend EVG Leistung um die angeschlossenen Leuchten zu steuern

Bestellhinweis

- funktioniert mit allen PWM Dimmern
- Funktioniert mit MultiSwitch²
- Nicht kombinierbar mit dimmbaren EVG
- Nicht kombinierbar mit Smart.home

Zubehör*

Repeater 12 Volt DC	**3377055616**	16,68 €
Repeater 24 Volt DC	**3377055617**	37,56 €

* Weiteres Zubehör im Kapitel Schalttechnik/EVGs und Leitungen

Technische Details

24 V MP | 12 V

Einsetzbar mit:	LED-Leuchten
Max. Schaltleistung:	12 Volt DC–36 W 24 Volt DC–72 W
Kennzeichen:	c X 3 M
Leitungslängen:	siehe Zeichung

3 Jahre Garantie

Montagezeichnung

3377055616

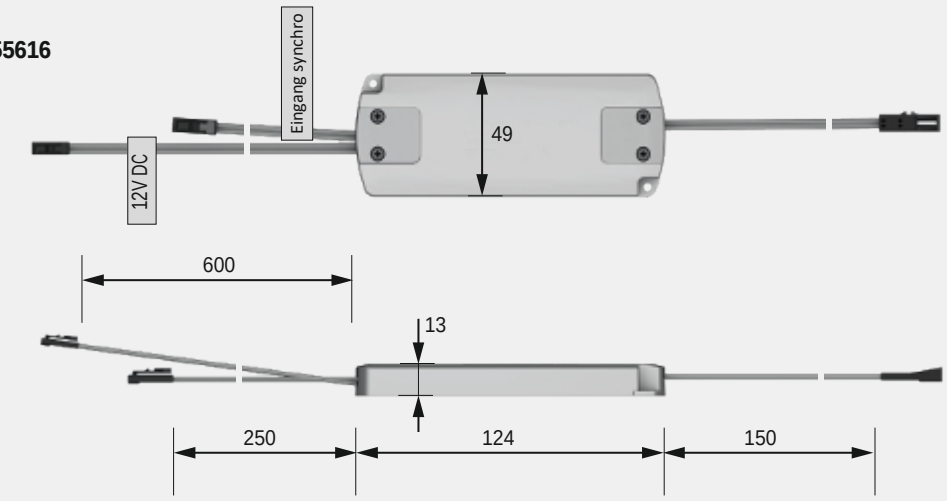

3377055617

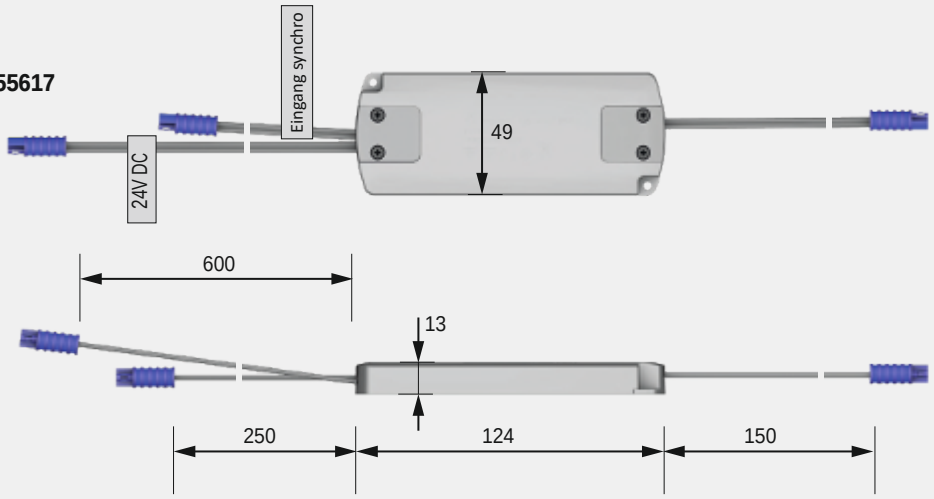

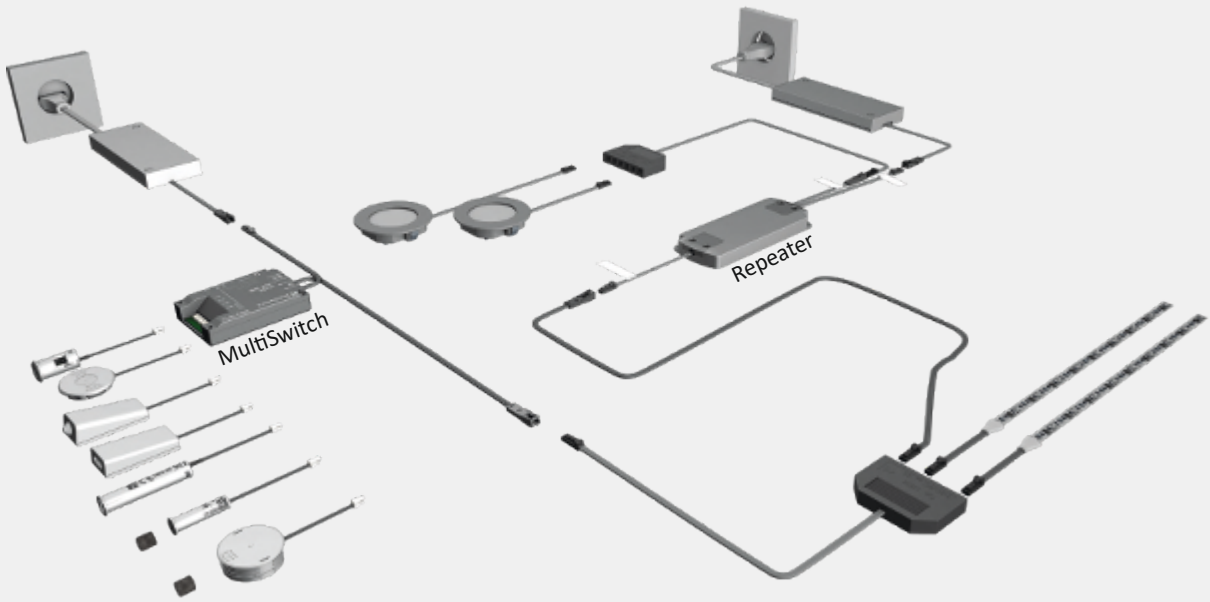

Magnet Einsatzschalter

Produktvorteile
- Sensor zum Einsetzen
- Unsichtbarer Einbau möglich
- Durchdringt bis zu 15 mm Material

Produkteigenschaft
- Soft ON-/ OFF-Funktion (Sanftanlauf beim Ein-/Ausschalten)
- Memory-Funktion bei Stromausfall
- Näherungsschalter mit Reed Prinzip
- Passt in Topfloch

Anwendung
- Als Türkontaktschalter
- Kann hinter Kanten verwendet werden

Bestellhinweis
- Magnet im Lieferumfang enthalten

Technische Details

Einsetzbar mit:	LED-Leuchten
Max. Schaltleistung:	12 Volt DC–36 W
Kennzeichen:	c X 3 M
Schaltabstand:	0 - 15 mm
Zuleitung:	1800 mm
Schaltleitung:	1800 mm
Standby:	<0,04 W

Magnet Einsatzschalter

Magnet Einsatzschalter	**3377056932**	28,24 €

Zubehör*

Repeater 12 Volt DC	**3377055616**	16,68 €

* Weiteres Zubehör im Kapitel Schalttechnik/EVGs und Leitungen

3 Jahre Garantie

Montagezeichnung

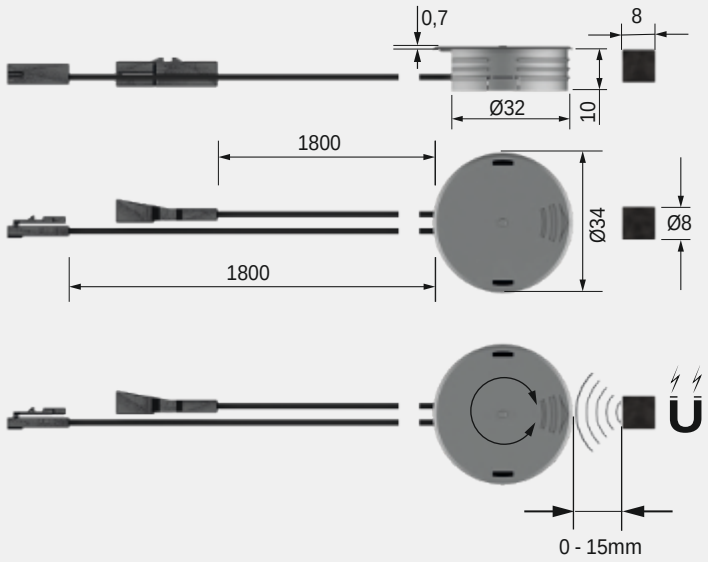

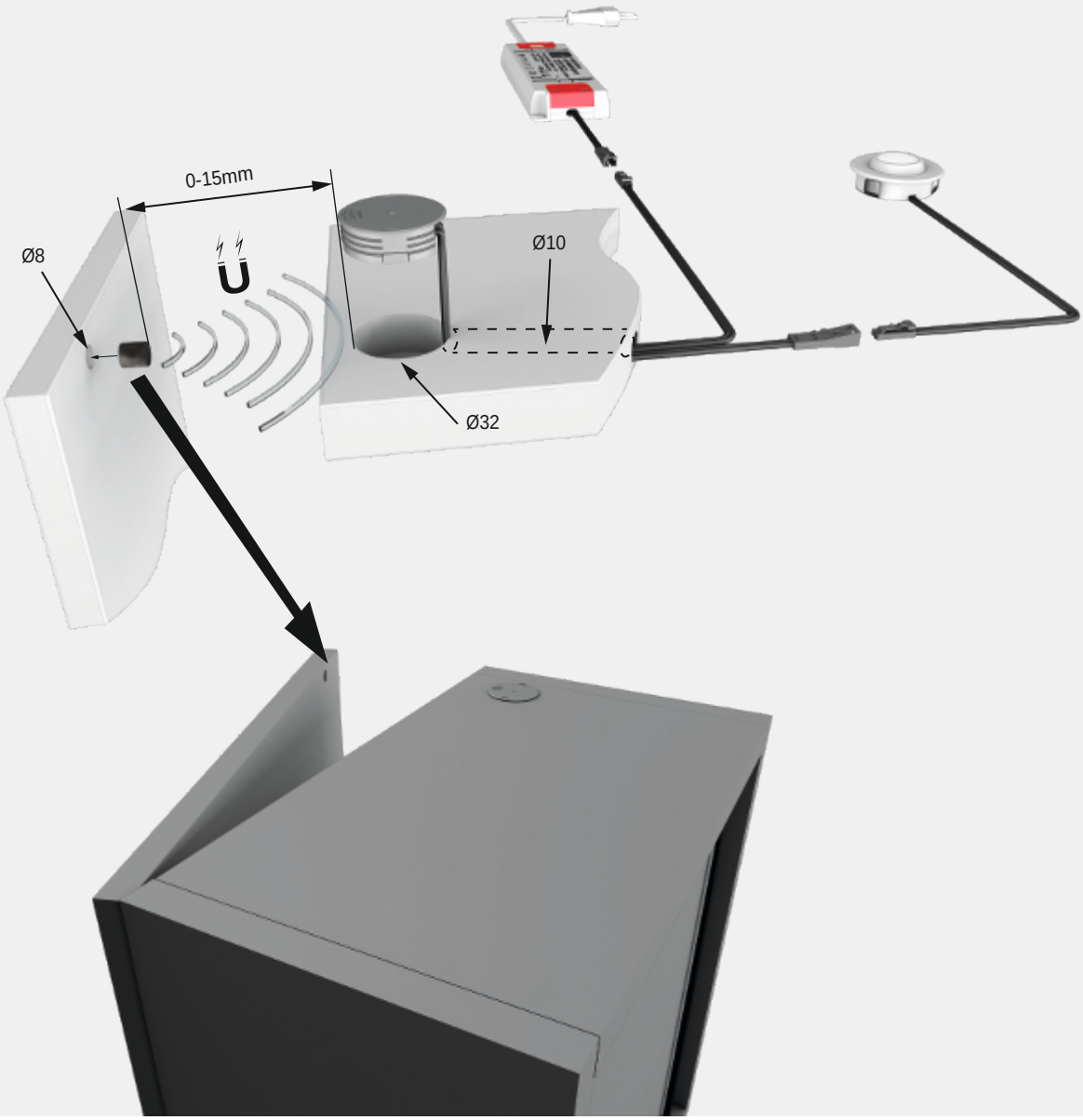

MagicSwitch

Produktvorteile

- Unsichtbarer Schalter für vielfältige Anwendungen

Produkteigenschaft

- Auf der Plattenrückseite montiert oder in ein 35 mm Sackloch eingearbeitet, erkennt der MagicSwitch die auf der Plattenvorderseite stattfindende Berührung der Oberfläche und schaltet
- Der MagicSwitch arbeitet nur in Verbindung mit nicht metallischen Oberflächen und Materialien wie z. B. Holz, Glas, Keramik bis zu einer Materialdicke von 19 mm

Anwendung

- Schalten von Vorschaltgeräten und Möbelleuchten

Technische Details

Einsetzbar mit:	Leuchtstoffleuchten, LED-Leuchten, Halogenleuchten
Oberfläche:	Schwarz
Max. Schaltleistung:	230 Volt AC–250 W
Kennzeichen:	c X M v #
Sensorleitung:	1700 mm
Zuleitung:	1900 mm
Schaltleitung:	120 mm
Standby:	<0,5 W

MagicSwitch

MagicSwitch 230 Volt	**3377048080**	66,40 €

Zubehör

2-fach Verteiler für Euroflachstecker	**3377055244**	18,44 €
Verlängerung Sensor - 2,5 mm Klinke - 2000 mm	**3377048021**	6,00 €

Montagezeichnung

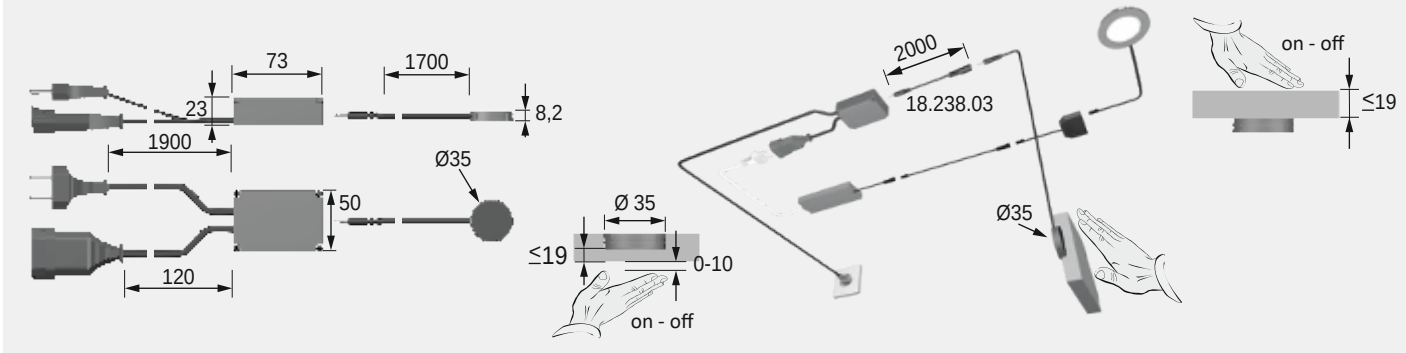

3 Jahre Garantie

MagicSwitch Linear

Produktvorteile

- Unsichtbare Schalter für vielfältige Anwendungen

Produkteigenschaft

- Auf der Plattenrückseite montiert, erkennt der MagicSwitch die auf der Plattenvorderseite stattfindende Berührung der Oberfläche und schaltet
- Der MagicSwitch arbeitet nur in Verbindung mit nicht metallischen Oberflächen und Materialien wie z. B. Holz, Glas, Keramik bis zu einer Materialdicke von 25 mm

Anwendung

- Ein- und Ausschalten von Möbelleuchten

Bestellhinweis

- Bei mehr als 36 W gesteuerter Lichtleistung kann zur Synchronisierung ein Repeater verwendet werden
- 6-fach Verteiler ist im Lieferumfang enthalten

Technische Details

12 V

Einsetzbar mit:	LED-Leuchten
Oberfläche:	Schwarz
Max. Schaltleistung:	12 Volt DC–36 W
Kennzeichen:	c X 3 M
Zuleitung:	1800 m
Schaltleitung:	1800 m zur Leuchte
Standby:	<0,02 W
Steckverbindung IN:	LED-Mini-Steckverbindung M1
Steckverbindung OUT:	M1

MagicSwitch Linear

MagicSwitch Linear	**3377056934**	29,32 €

Zubehör

Repeater 12 Volt DC*	**3377055616**	16,68 €

* Ein Repeater ermöglicht das Steuern eines Leuchtenkreises von mehr als 36 W bei 12 Volt DC.

Montagezeichnung

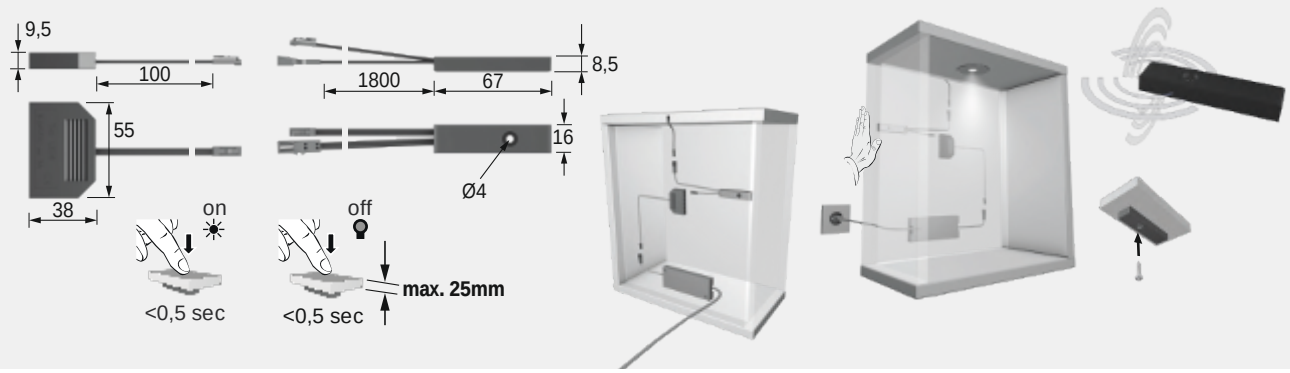

FRAGEN? Unser Service steht Ihnen gerne telefonisch oder per Email zur Verfügung

IR Door Switch

Produktvorteile
- Besonders kleiner Infrarotsensor zum Einbohren
- Preiseinstieg

Produkteigenschaft
- Nur 8 mm Bohrung erfordelich

Anwendung
- Als Türkontaktschalter

Technische Details

Einsetzbar mit:	LED-Leuchten
Oberfläche:	Aluminium-Optik
Max. Schaltleistung:	12 Volt DC–36 W
Kennzeichen:	c X 3 M
Schaltabstand:	siehe Zeichung
Sensorleitung:	1000 mm
Zuleitung:	1000 mm
Schaltleitung:	1000 mm
Standby:	<0,1 W

IR Door Switch

IR Door Switch	**3377056187**	19,74 €

Zubehör

Repeater 12 Volt DC*	**3377055616**	16,68 €

* Ein Repeater ermöglicht das Steuern eines Leuchtenkreises von mehr als 36 W bei 12 Volt DC.

Montagezeichnung

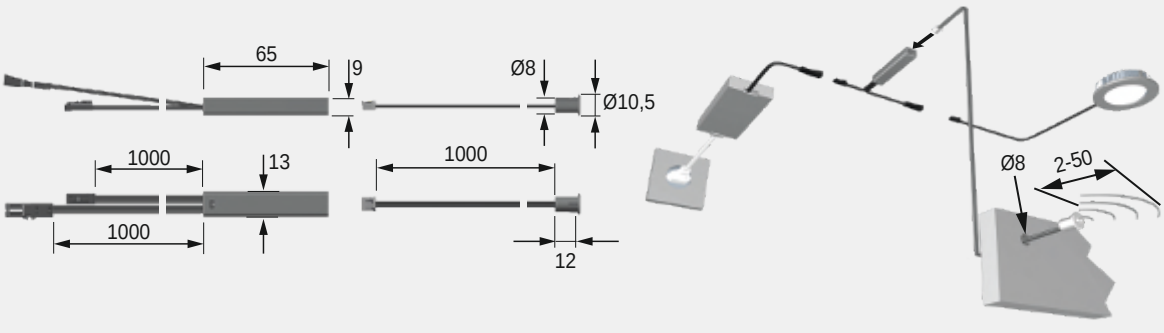

3 Jahre Garantie

LED Dimmer

Produktvorteile
- LED-Dimmer
- Robuster Metall-Schaltknopf

Produkteigenschaft
- Memory-Funktion bei Stromausfall
- Der LED-Dimmer ermöglicht das Schalten und Dimmen von LED-Leuchten oder LED Leuchtengruppen

Anwendung
- Schalten und Dimmen von Möbelleuchten

Bestellhinweis
- LED-Dimmer darf nicht in Kombination mit Sensor- oder Funkschalter eingesetzt werden
- Nur mit dimmbaren LED Leuchten zu verwenden

Technische Details

Einsetzbar mit:	LED-Leuchten,
Oberfläche:	Edelstahl
Max. Schaltleistung:	12 Volt DC–36 W
Kennzeichen:	c X 3 M v
Leitungslängen:	siehe Zeichung
Standby:	<0,5 W
Steckverbindung:	LED-Mini-Steckverbindung M1

LED Dimmer/Schalter

Dimmer	**3377055415**	33,62 €

Zubehör

Repeater 12 Volt DC*	**3377055616**	16,68 €

* Ein Repeater ermöglicht das Steuern eines Leuchtenkreises von mehr als 36 W bei 12 Volt DC.

Montagezeichnung

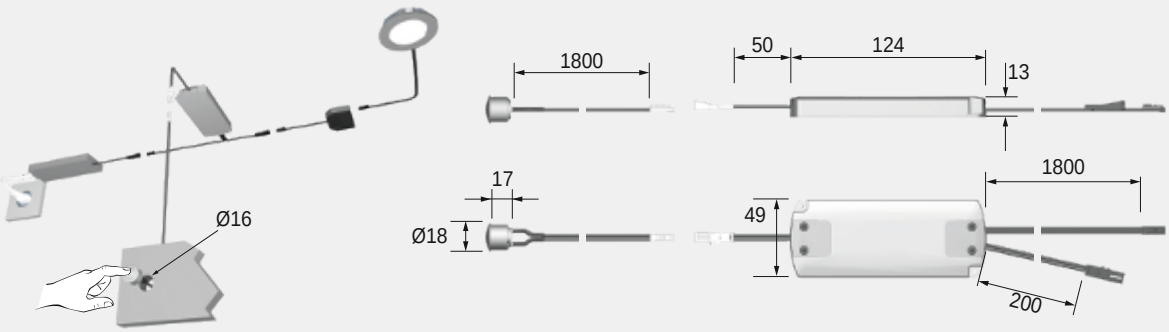

FRAGEN? Unser Service steht Ihnen gerne telefonisch oder per Email zur Verfügung

LED Touch

Produktvorteile
- Sensor mit Dimmfunktion zum Einbauen oder Aufschrauben
- Mit eingebauter abschaltbarer Orientierungs-LED

Produkteigenschaft
- Memory-Funktion bei Stromausfall
- Nicht zur Kombination mit vorgeschalteten Dimmern
- Dimmfunktion abschaltbar

Anwendung
- Schalten und Dimmen von Möbelleuchten
- Als Ein-/Ausschalter

Bestellhinweis
- Auch als Wechselschalter erhältlich, siehe MultiSwitch² Touch

Technische Details

12 V

Einsetzbar mit:	LED-Leuchten
Oberfläche:	Aluminium-Optik
Max. Schaltleistung:	12 Volt DC–36 W
Kennzeichen:	c X 3 M
Sensorleitung:	2000 mm
Zuleitung:	150 mm
Schaltleitung:	150 mm
Standby:	<0,5 W

LED Touch (Sensorschalter-/Dimmer)

LED Touch Dimmer inklusive Anbaugehäuse	**3377055262**	29,00 €

Zubehör

Repeater 12 Volt DC*	**3377055616**	16,68 €

* Ein Repeater ermöglicht das Steuern eines Leuchtenkreises von mehr als 36 W bei 12 Volt DC.

Montagezeichnung

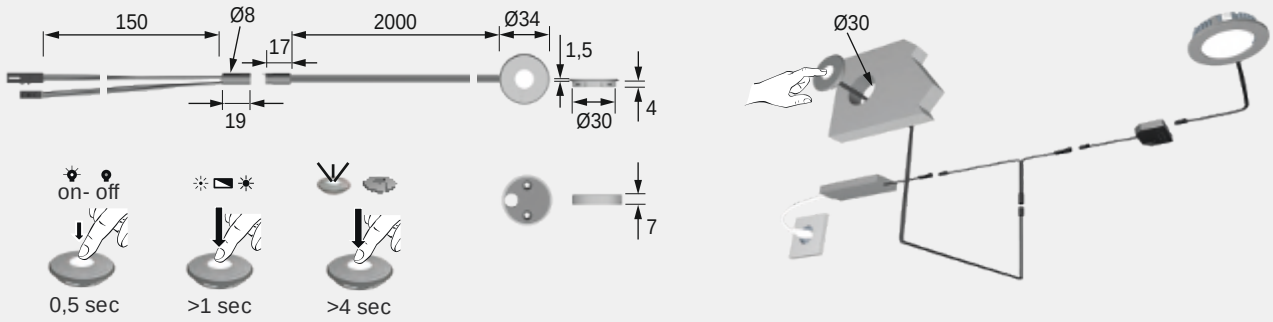

3 Jahre Garantie

LED Bewegungsmelder

Produktvorteile
- Bewegungssensor zum Einbohren
- Reagiert auf Wärme und Bewegung

Produkteigenschaft
- Als Ein-/Ausschalter
- Nicht zur Kombination mit Dimmern

Anwendung
- Als Bewegungsmelder (PIR-Sensor)

Bestellhinweis
- Nur mit dimmbaren LED Leuchten zu verwenden

Technische Details

12 V

Einsetzbar mit:	LED-Leuchten
Oberfläche:	Grau
Max. Schaltleistung:	12 Volt DC–36 W
Kennzeichen:	c X 3 M
Bewegungsmelder	
Erfassungswinkel:	90°
Reichweite:	4 m
Nachlaufzeit:	30 Sekunden
Zuleitung:	1800 mm
Schaltleitung:	1800 mm zur Leuchte
Standby:	<0,01 W

LED Bewegungsmelder

LED Bewegungsmelder	**3377056186**	17,28 €

Zubehör

Repeater 12 Volt DC	**3377055616**	16,68 €

Montagezeichnung

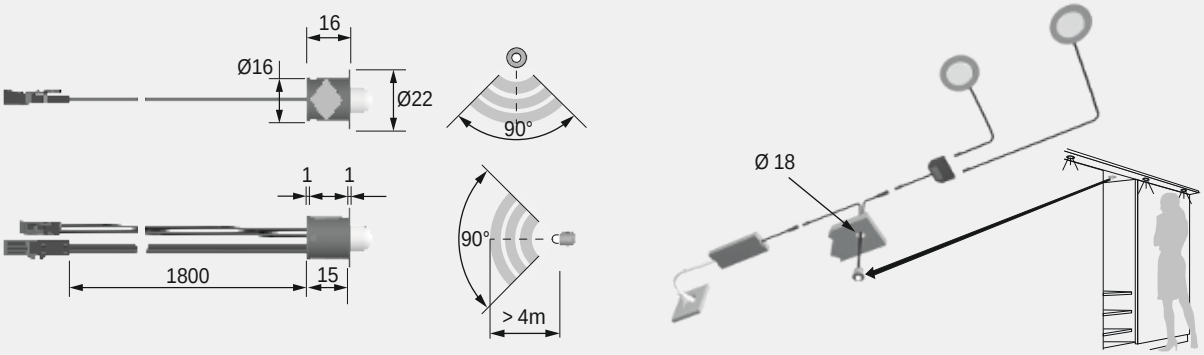

FRAGEN? Unser Service steht Ihnen gerne telefonisch oder per Email zur Verfügung

Dimm Modul 1-10 V/Dali

Produktvorteile
- Ermöglicht die Anbindung an Hausautomatisierung
- Kann mit allen PWM dimmbaren magic Leuchten verwendet werden

Produkteigenschaft
- Zur Verwendung mit 1-10 Volt oder Dali Steuersystemen
- Schnittstelle zur Bus-/ Hausinstallation

Anwendung
- Möbelleuchten

Technische Details

24 V MP | 12 V

Einsetzbar mit:	LED-Leuchten
Max. Schaltleistung:	12 Volt DC–36 W 24 Volt DC–150 W
Kennzeichen:	c X 3 M
Zuleitung:	180 mm
Steuerleitung:	180 mm
Standby:	<0,5 W
Steckverbindung:	LED-Mini Stecksystem M1/MP2

Dimm Modul

1-10 Volt - 12 Volt DC	**3377056184**	80,50 €
1-10 Volt - 24 Volt DC	**3377048090**	80,70 €
Dali - 12 Volt DC	**3377056188**	51,38 €
Dali - 24 Volt DC	**3377056189**	52,30 €

Zubehör

Repeater 12 Volt DC	**3377055616**	16,68 €
Repeater 24 Volt DC	**3377055617**	37,56 €

Montagezeichnung

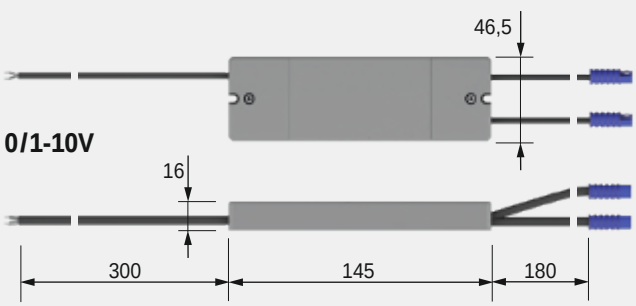

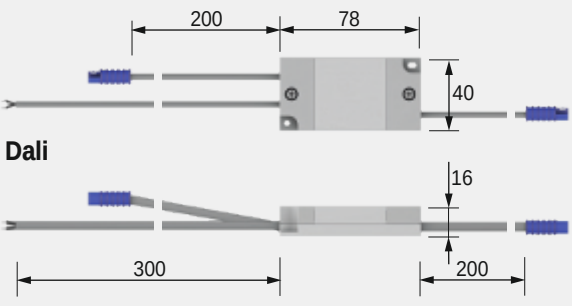

3 Jahre Garantie

Dimmer Winkelelement

Produktvorteile
- Einfach zu montieren
- Leicht nachzurüsten

Produkteigenschaft
- Memory-Funktion bei Stromausfall
- Zum Anschrauben

Anwendung
- Schalten und Dimmen von Möbelleuchten

Bestellhinweis
- LED-Vorschaltgeräte und LED Leuchten sind separat zu bestellen

Technische Details

Einsetzbar mit:	LED-Leuchten
Max. Schaltleistung:	12 Volt DC–36 W
Kennzeichen:	c X 3 M v
Zuleitung:	1800 mm
Steuerleitung:	1800 mm
Standby:	<0,5 W
Steckverbindung:	LED-Mini Stecksystem M1

Dimmer Winkelelement

Dimmer	**3377048085**	20,60 €

Zubehör

Repeater 12 Volt DC	**3377055616**	16,68 €

Montagezeichnung

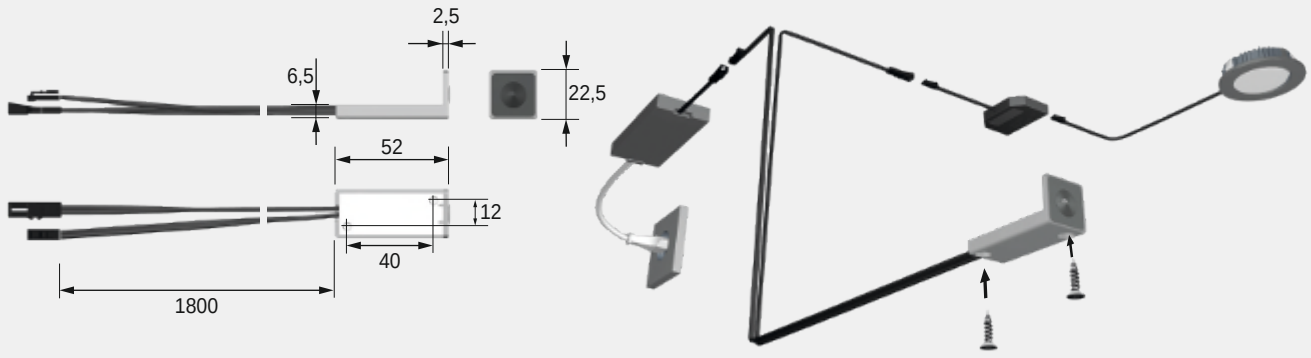

FRAGEN? Unser Service steht Ihnen gerne telefonisch oder per Email zur Verfügung

Hochvolt-Wippschalter

Produktvorteile
- Sehr einfache Handhabung
- Eine Version in Miniaturausführung
- Eine Version Barrierefrei

Anwendung
- Schalten von Möbelleuchten
- Schalten von Vorschaltgeräten

Bestellhinweis
- Anwendungsbild zeigt Super Dot und Wippschalter
- Zum Aufbauschalter muss immer ein Gehäuse bestellt werden

Technische Details

Einsetzbar mit:	Leuchten und EVG
Oberfläche:	Aluminium-Optik/ Edelstahl
Max. Schaltleistung	230 Volt AC–400 W
Kennzeichen:	c X # M
Leitungslängen:	siehe Zeichung
Steckverbindung:	200–240 V Euro-Stecker/ -Kupplung

Hochvolt-Wippschalter

Mini-Wippschalter Schwarz	**3377048095**	17,28 €
Aufbauschalter	**3377055281**	26,64 €
Gehäuse für Aufbauschalter Aluminium-Optik	**3377055282**	1,72 €
Gehäuse für Aufbauschalter Edelstahl-Optik	**3377055283**	1,72 €

Montagezeichnung

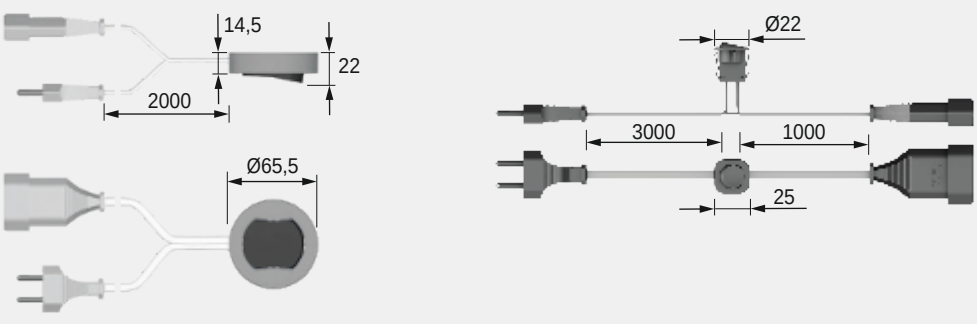

3 Jahre Garantie

LED Wippschalter

Produktvorteile

- Sehr einfache Handhabung

Anwendung

- Schalten von Möbelleuchten

Technische Details

Einsetzbar mit:	LED Leuchten
Oberfläche:	Schwarz
Max. Schaltleistung	12 Volt DC–36 W
Kennzeichen:	c X 3 M
Steckverbindung:	LED-Mini Stecksystem M1

LED Wippschalter

Mini-Wippschalter Alu-Optik - Einbau	**3377048100**	13,82 €
Wippschalter schwarz - Aufbau	**3377056197**	9,82 €

Montagezeichnung

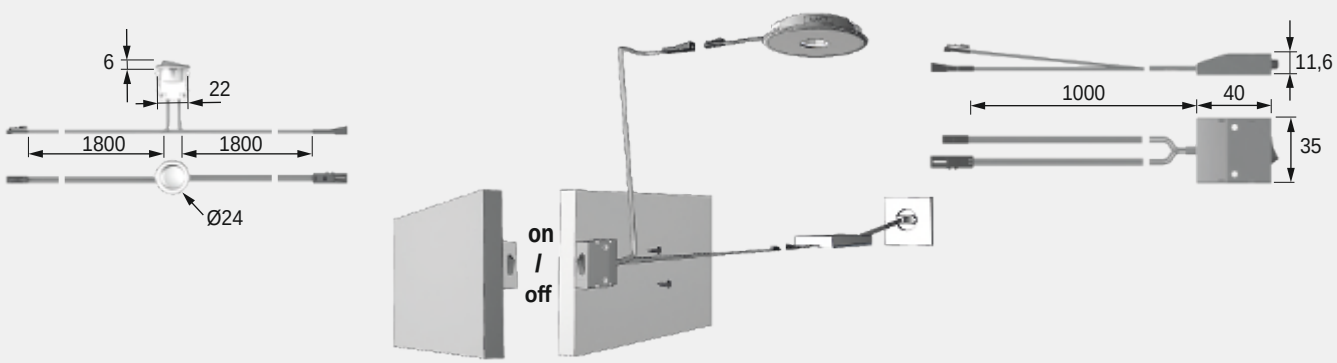

FRAGEN? Unser Service steht Ihnen gerne telefonisch oder per Email zur Verfügung

Infrarot Repeater Plus

Produktvorteile
- Infrarot-Reichweitenverlängerung für Möbelanwendungen
- Geräte wie DVD/Blu-ray Player und Receiver verschwinden im Möbel und können trotzdem gesteuert werden

Produkteigenschaft
- Das Infrarot-Signal von einer Fernbedienung wird vom Empfänger aufgenommen und in das Möbel weitergeleitet

Anwendung
- Möbel für z. B. Fernseher, Hifi-Anlagen und Spielekonsolen

Bestellhinweis
- Set enthält einen Empfänger mit Aufsteller oder einen Einbohrempfänger, einen Sender und ein Steckernetzteil
- Das Set kann um zwei weitere Zusatzsender ergänzt werden

Technische Details

Oberfläche:	Aluminium-Optik
IR-Sender/-Empfänger:	2,5 mm Klinke
Kennzeichen:	c X 3 M
Leitungslängen	
Vorschaltgerät:	200 mm
Steuergerät:	2000 mm
Empfänger:	1750 mm
Sender:	1750 mm
Standby:	<0,5 W
IR Frequenzband:	20 - 60 KHz
Steckverbindungen:	EVG/Steuergerät Stecksystem M1

Infrarot Repeater Plus

Infrarot Repeater Set mit Aufsteller	**3377048110**	84,40 €
Infrarot Repeater Set UP mit Einbohrempfänger	**3377056935**	84,40 €
Zusatzsender	**3377048105**	14,48 €

Zubehör*

Verlängerung Zusatzsender 2,5 mm Klinke - 2000 mm**	**3377048021**	6,00 €

* Weiteres Zubehör im Kapitel Schalttechnik/EVGs und Leitungen
** Eine Verlängerung pro Sender möglich

3 Jahre Garantie

Montagezeichnung

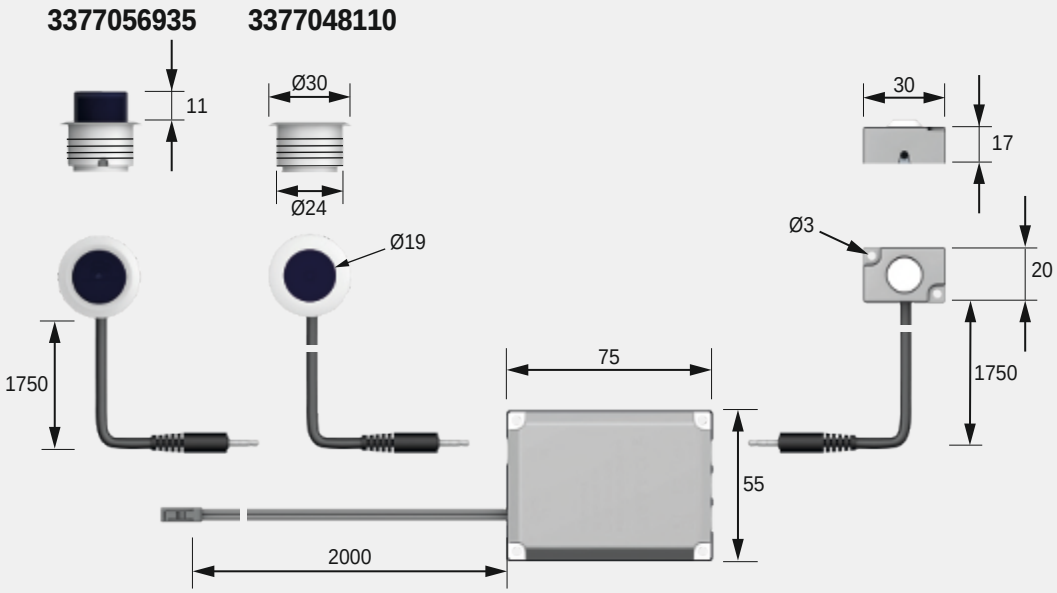

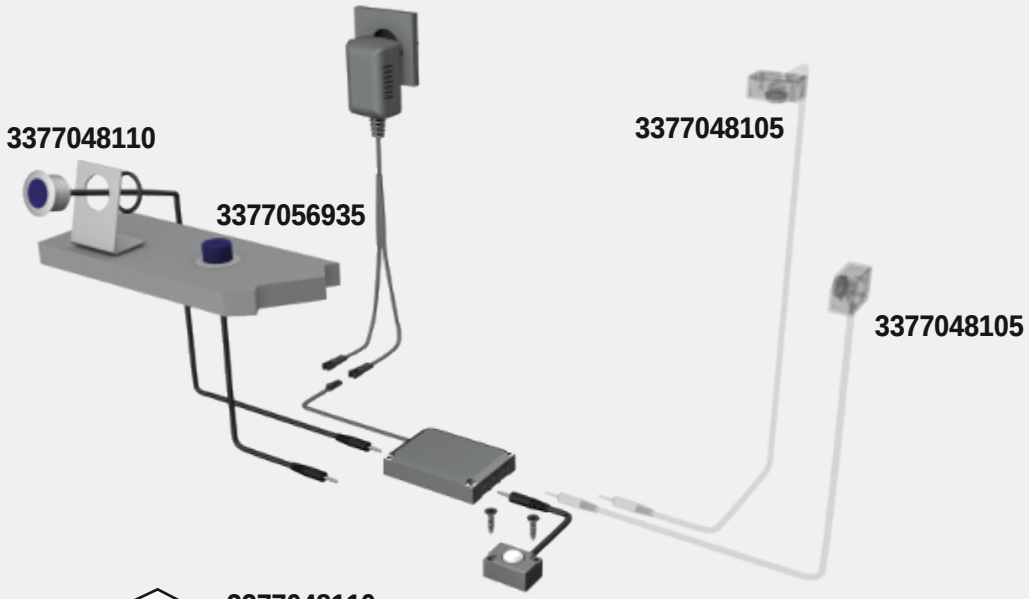

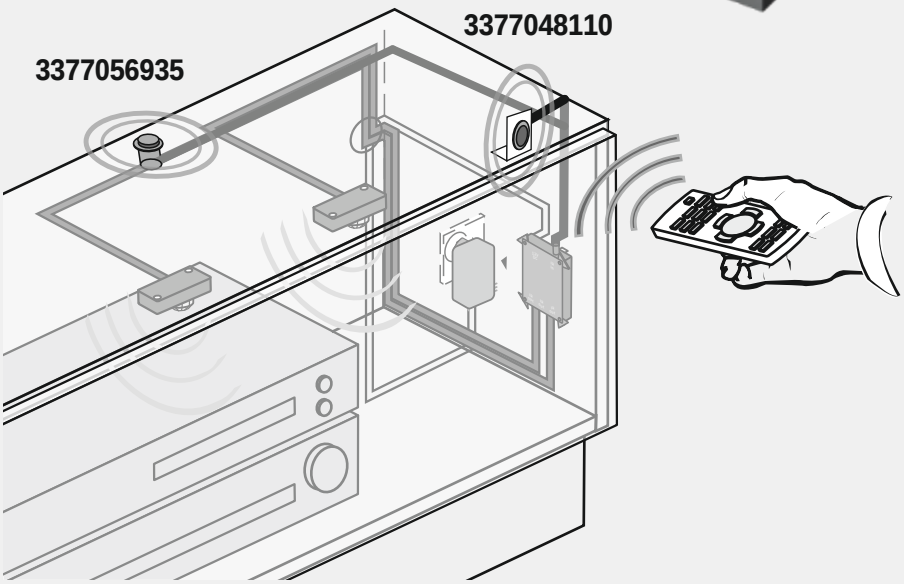

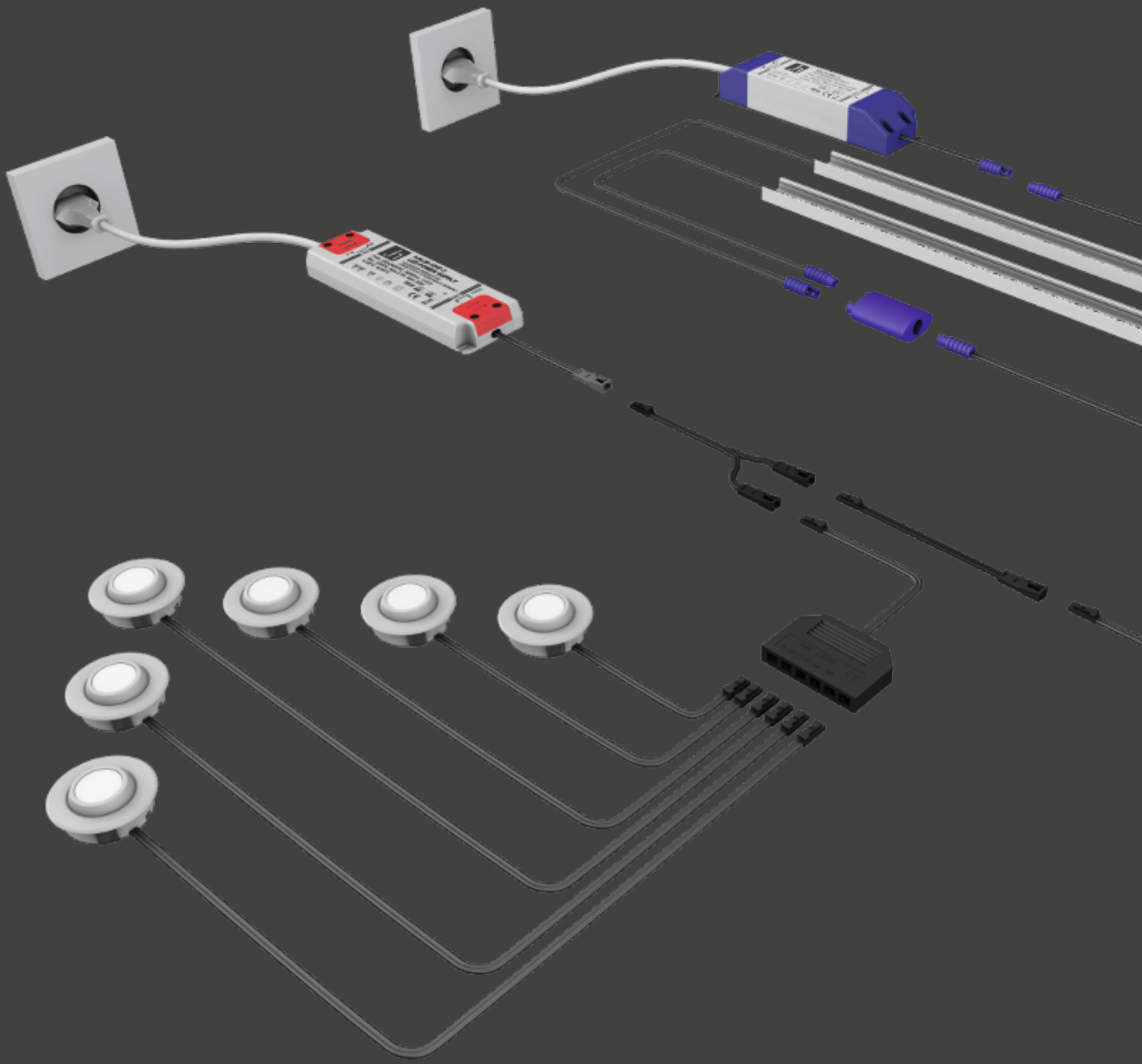

EVG	SuperSpot eco	SuperSwing	LitePanel 68	Swing	MultiLite Flood	PowerLite Plus	AddLite	EcoPower L	EcoPower Flood	Eco Spot	Move Spot	StarPoint Flood SuperDot	SideSpot
	4.2 W	5.8 W	4.3 W	2.5 W	4.0 W	3.5 W	2.4 W	3.2 W	1.7 W	1.5 W	2.2 W	1.2 W	1.4 W
6 W	1x	1x	1x	2x	1x	1x	2x	1x	3x	4x	2x	5x	4x
10 W	2x	1x	2x	4x	2x	2x	4x	3x	5x	6x	4x	8x	7x
15 W	3x	2x	3x	6x	3x	4x	6x	4x	8x	10x	6x	12x	10x
20 W	4x	3x	4x	8x	5x	5x	8x	6x	11x	13x	9x	16x	14x
30 W	7x	5x	7x	12x	7x	8x	12x	9x	17x	20x	13x	25x	21x
60 W	14x	10x	13x	24x	15x	17x	25x	18x	35x	33x	27x	41x	42x

Passende Kraftquellen

Stecksysteme für Plug & Play

Auf den folgenden Seiten finden Sie die passenden Kraftquellen für Ihre Beleuchtung. Für alle Leuchten und Steuerungen gibt es hier die dazugehörigen Verteiler und Verlängerungen um auch große Systeme zu realisieren. Die leicht unterscheidbaren Stecksysteme sorgen für Plug & Play und machen eine falsche Kombination umöglich.

Alle Format Vorschaltgeräte, kurz EVG genannt, haben Überlastschutz, Temperaturschutz, Kurzschlussfestigkeit und sind explizit für die Verwendung mit LED-Leuchten und den Einsatz im Möbel konstruiert.

Unsere Vorschaltgeräte sind durch externe Prüfstellen, wie z. B. den Tüv, auf die Einhaltung aller aktuellen Sicherheits- und Produktnormen zertifiziert.

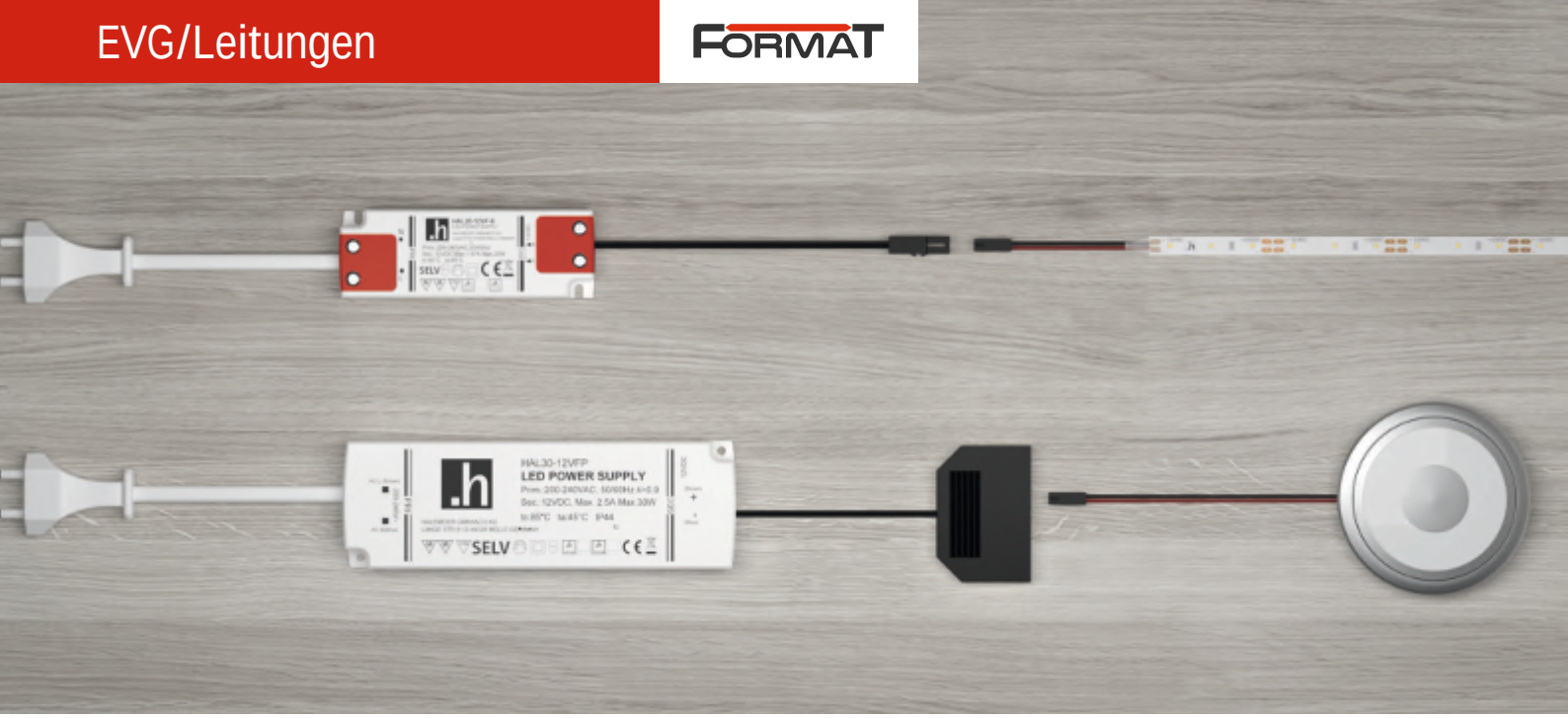

EVG 12 Volt DC

Produktvorteile

- Kurzschlussfest
- Schutz gegen Überlast
- Temperaturschutz

Anwendung

- Für Möbelleuchten mit 12 Volt DC

Bestellhinweis

- Die Leistung des Vorschaltgerätes muss mindestens immer so groß sein, wie die Summe der Leistungsaufnahme der angeschlossenen Verbraucher

Technische Details

Einsetzbar mit:	LED-Leuchten
Oberfläche:	weiß
Betriebsspannung:	100 Volt DC 240 Volt AC
Netzfrequenz:	50 Hz/60 Hz
Ausgangsspannung:	12 Volt DC
Kennzeichen:	c X***# M 8 z
Steckverbindung Primär:	2000 mm mit Euroflachstecker
Steckverbindung:	LED-Mini Steckverbindung M1

EVG 12 Volt DC / 200 - 240 Volt AC*		
6 W (1-fach)	**3377049010**	16,90 €
15 W (1-fach + 6-fach Verteiler)	**3377055019**	19,12 €
20 W (1-fach + 6-fach Verteiler)	**3377055001**	25,72 €
30 W (1-fach + 6-fach Verteiler)	**3377055021**	36,08 €
30 W/IP 44 (1-fach + 6-fach Verteiler)	**3377055263**	43,26 €
60 W (9-fach, abgesichert)	**3377056936**	54,02 €

EVG 12 Volt DC / 220 - 240 Volt AC Dimmbar**		
5 - 30 W (Mindestauslastung beachten)	**3377055264**	49,16 €
2 - 10 W (Mindestauslastung beachten)	**3377056937**	30,92 €

* Bei diesen EVG können auf der Sekundärseite (12 Volt DC) angeschlossene Leuchten mit unserer Schalt- und Dimmtechik für 12 Volt DC gesteuert werden.
** Bei diesen EVG wird auf der Primärseite (230 Volt AC) ein Phasenan- oder Phasenabschnittsdimmer (Standard in der Hausinstallation) zur Dimmung der angeschlossenen Leuchten vorgeschaltet.
*** Nur in Kombination mit UK Adapter 3377055435

3 Jahre Garantie

Montagezeichnung

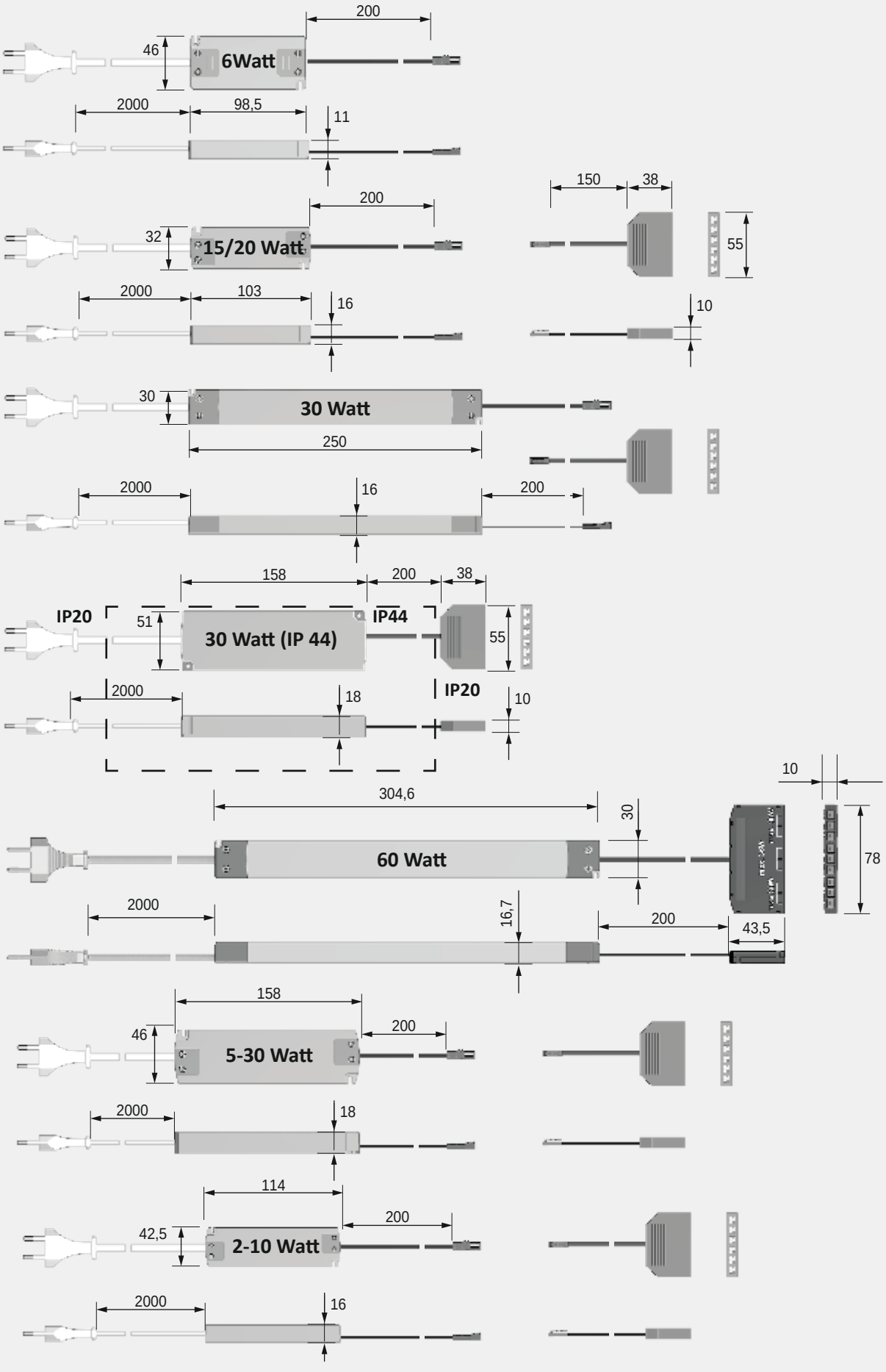

Stecker EVG 12 Volt DC

Produktvorteile
- Kurzschlussfest
- Schutz gegen Überlast
- Temperaturschutz

Anwendung
- Für Möbelleuchten mit 12 Volt DC

Bestellhinweis
- Die Leistung des Vorschaltgerätes muss mindestens immer so groß sein, wie die Summe der Leistungsaufnahme der angeschlossenen Verbraucher

Technische Details

12 V

Einsetzbar mit:	LED-Leuchten
Oberfläche:	schwarz
Betriebsspannung:	100–240 Volt AC
Netzfrequenz:	50–60 Hz
Ausgangsspannung:	12 Volt DC
Kennzeichen:	c X # M 8 I b
Steckverbindung:	LED-Mini Steckverbindung M1

Stecker EVG 12 Volt DC

6 W - 240 Volt AC	**3377049005**	12,48 €
10 W - 110 - 240 Volt AC Weitspannung inkl. Euro-, UK-, Australien-, USA-Adapter	**3377049000**	35,16 €

Montagezeichnung

3 Jahre Garantie

Weitspannungs EVG 12 Volt DC

Produktvorteile

- Kurzschlussfest
- Schutz gegen Überlast
- Temperaturschutz
- Netzleitung steckbar

Anwendung

- Für Möbelleuchten mit 12 Volt DC
- Für Export

Bestellhinweis

- Die Leistung des Vorschaltgerätes muss mindestens immer so groß sein, wie die Summe der Leistungsaufnahme der angeschlossenen Verbraucher

Technische Details

Einsetzbar mit:	LED-Leuchten
Oberfläche:	weiß
Betriebsspannung:	100 Volt AC 240 Volt AC
Netzfrequenz:	50 Hz/60 Hz
Ausgangsspannung:	12 Volt DC
Kennzeichen:	c X # M 8 z U b
Steckverbindung Primär:	siehe Tabelle
Steckverbindung:	LED-Mini Steckverbindung M1

EVG 12 Volt DC - Weitspannungsgerät 100 - 240 Volt AC*

30 W inklusive 1800 mm Euroflachstecker	**3377040801**	51,12 €

Zubehör

USA - Zuleitung für Weitspannungsgerät, 1800 mm	**3377055420**	4,42 €
UK - Zuleitung für Weitspannungsgerät, 1800 mm	**3377055425**	6,14 €
AUSTRALIEN - Zuleitung für Weitspannungsgerät, 1800 mm	**3377055430**	4,50 €

* Bei diesem EVG können auf der Sekundärseite (12 Volt DC) angeschlossene Leuchten mit unserer Schalt- und Dimmtechik für 12 Volt DC gesteuert werden.

Montagezeichnung

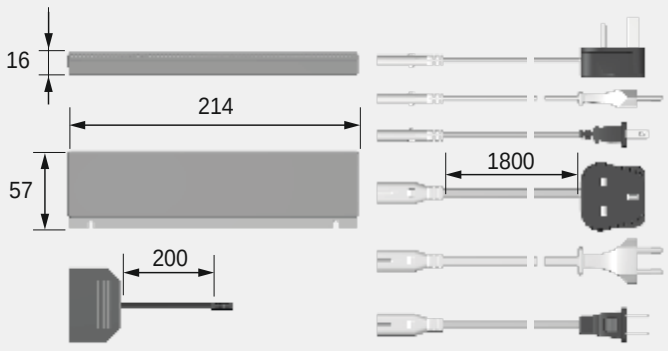

FRAGEN? Unser Service steht Ihnen gerne telefonisch oder per Email zur Verfügung

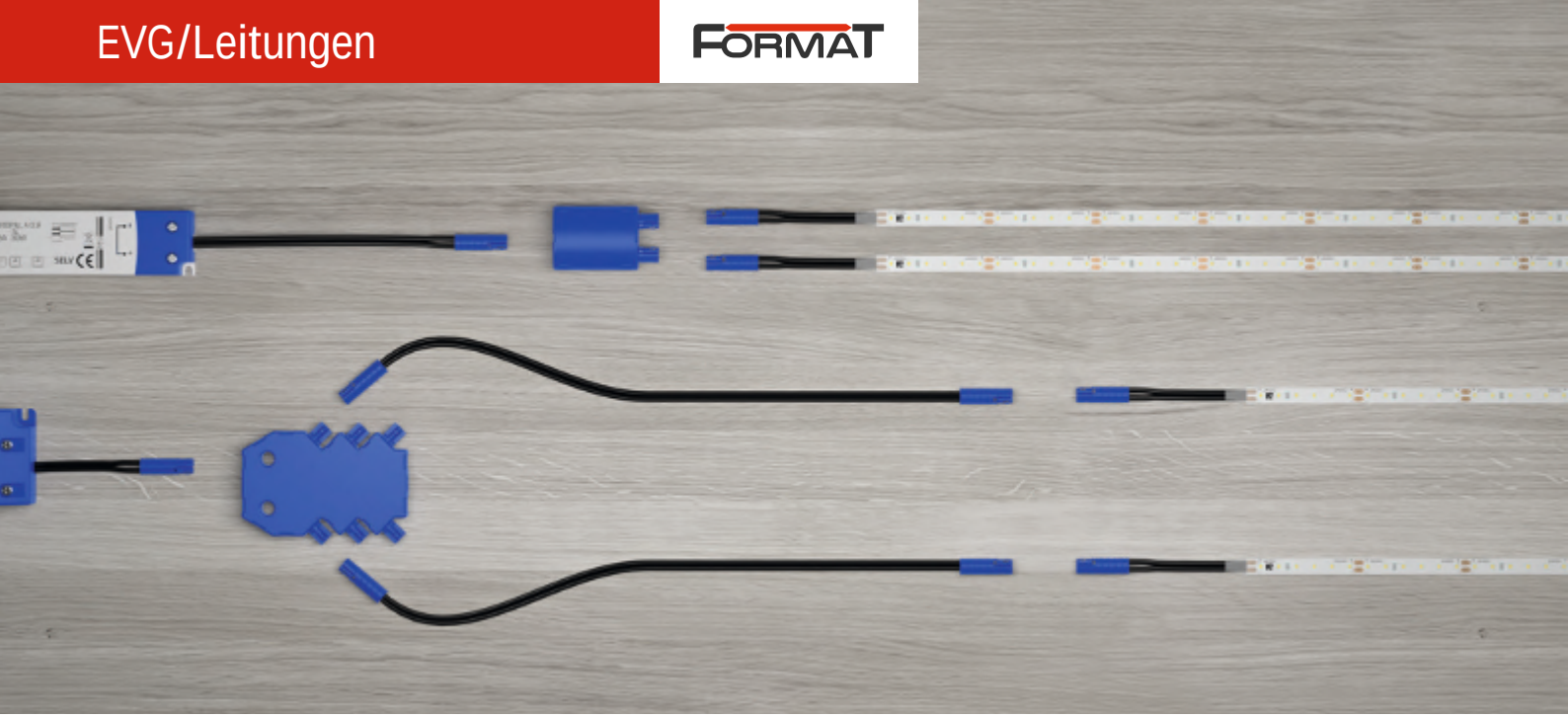

EVG 24 Volt DC

Produktvorteile

- Kurzschlussfest
- Schutz gegen Überlast
- Temperaturschutz

Anwendung

- Für Möbelleuchten mit 24 Volt DC

Bestellhinweis

- Die Leistung des Vorschaltgerätes muss mindestens immer so groß sein, wie die Summe der Leistungsaufnahme der angeschlossenen Verbraucher

EVG 24 Volt DC / 200 - 240 Volt AC*		
30 W	**3377055266**	39,00 €
75 W	**3377055082**	57,16 €
150 W	**3377055104**	98,12 €

EVG 24 Volt DC / 220 - 240 Volt AC Dimmbar**		
24 - 75 W (Mindestauslastung beachten)	**3377055269**	107,70 €

* Bei diesen EVG können auf der Sekundärseite (24 Volt DC) angeschlossene Leuchten mit unserer Schalt- und Dimmtechik für 24 Volt DC gesteuert werden.
** Bei diesen EVG wird auf der Primärseite (230 Volt AC) ein Phasenan- oder Phasenabschnittsdimmer (Standard in der Hausinstallation) zur Dimmung der angeschlossenen Leuchten vorgeschaltet.
*** Nur in Kombination mit UK Adapter 3377055435

Technische Details

Einsetzbar mit:	LED-Leuchten
Oberfläche:	weiß
Betriebsspannung:	220 - 240 Volt AC
Netzfrequenz:	50 Hz/60 Hz
Ausgangsspannung:	24 Volt DC
Kennzeichen:	c X*** # M 8 z
Steckverbindung Primär:	2000 mm mit Euroflachstecker
Steckverbindung:	LED-Mini Steckverbindung MP2

3 Jahre Garantie

Montagezeichnung

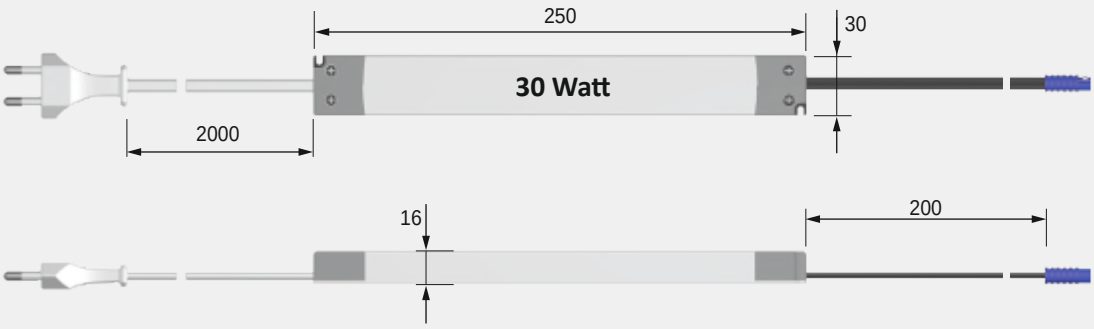

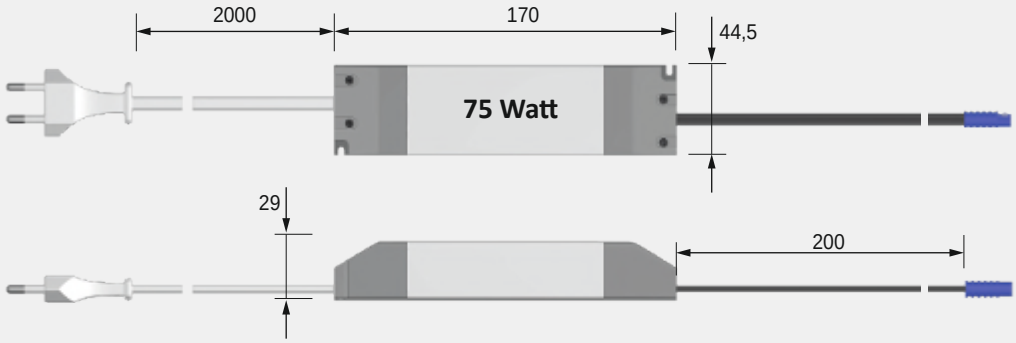

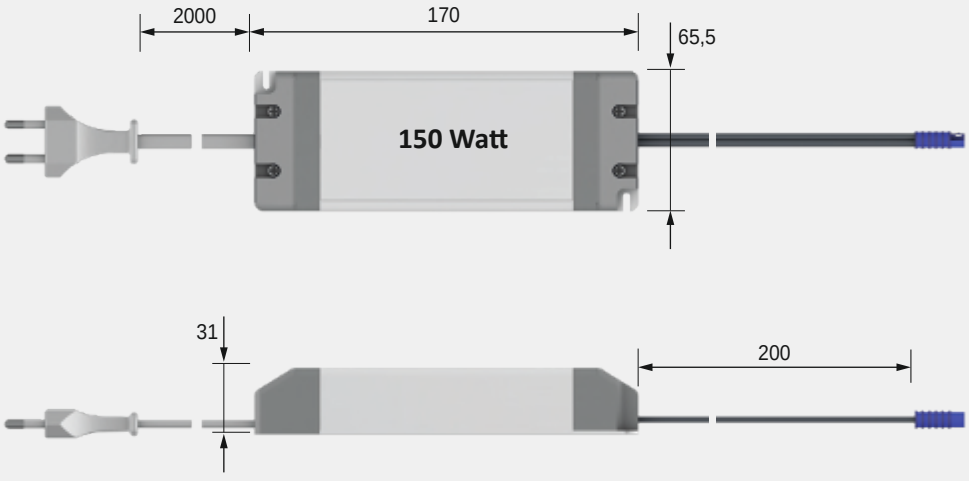

Leitungen 12 Volt DC

Produktvorteile

- LED Stecksystem für 12 Volt DC Leuchten

Produkteigenschaft

- Bohrdurchmesser Stecker 8 mm

Bestellhinweis

- Maximale Anschlussleistung 3A/36 W
- Max. 5 m Verlängerung pro Leuchte

Technische Details

Typ:	Stecksystem
Anschlussleistung:	max. 3 A (36 W)
Oberfläche:	schwarz
Steckverbindung:	LED-Mini Steckverbindung M1

Leitungen 12 Volt DC

Verlängerung 1800 mm	**3377049035**	3,22 €
Verlängerung 5000 mm	**3377049030**	6,00 €
Treppen-Verteiler 2-fach, 450 mm	**3377056940**	7,60 €
Verteiler 3-fach, 180 mm	**3377055163**	2,68 €
Verteiler 6-fach, 200 mm	**3377056768**	4,30 €
Verteiler 6-fach, 2000 mm	**3377049040**	6,76 €
Kabelclips (10er Set)	**3377056941**	6,10 €

Montagezeichnung

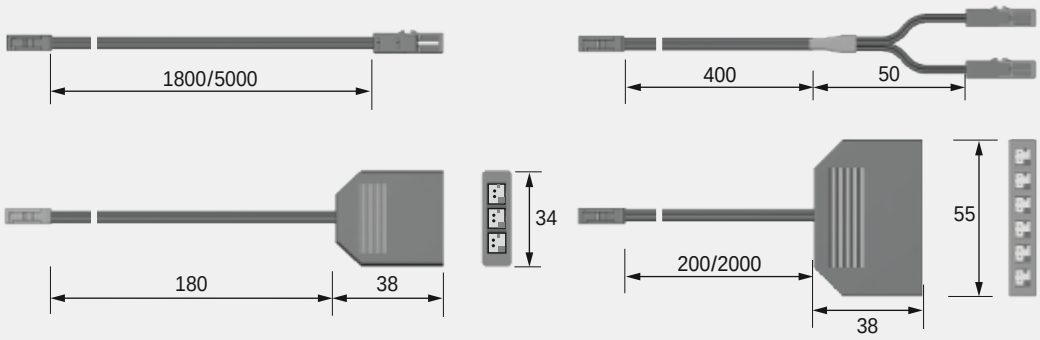

3 Jahre Garantie

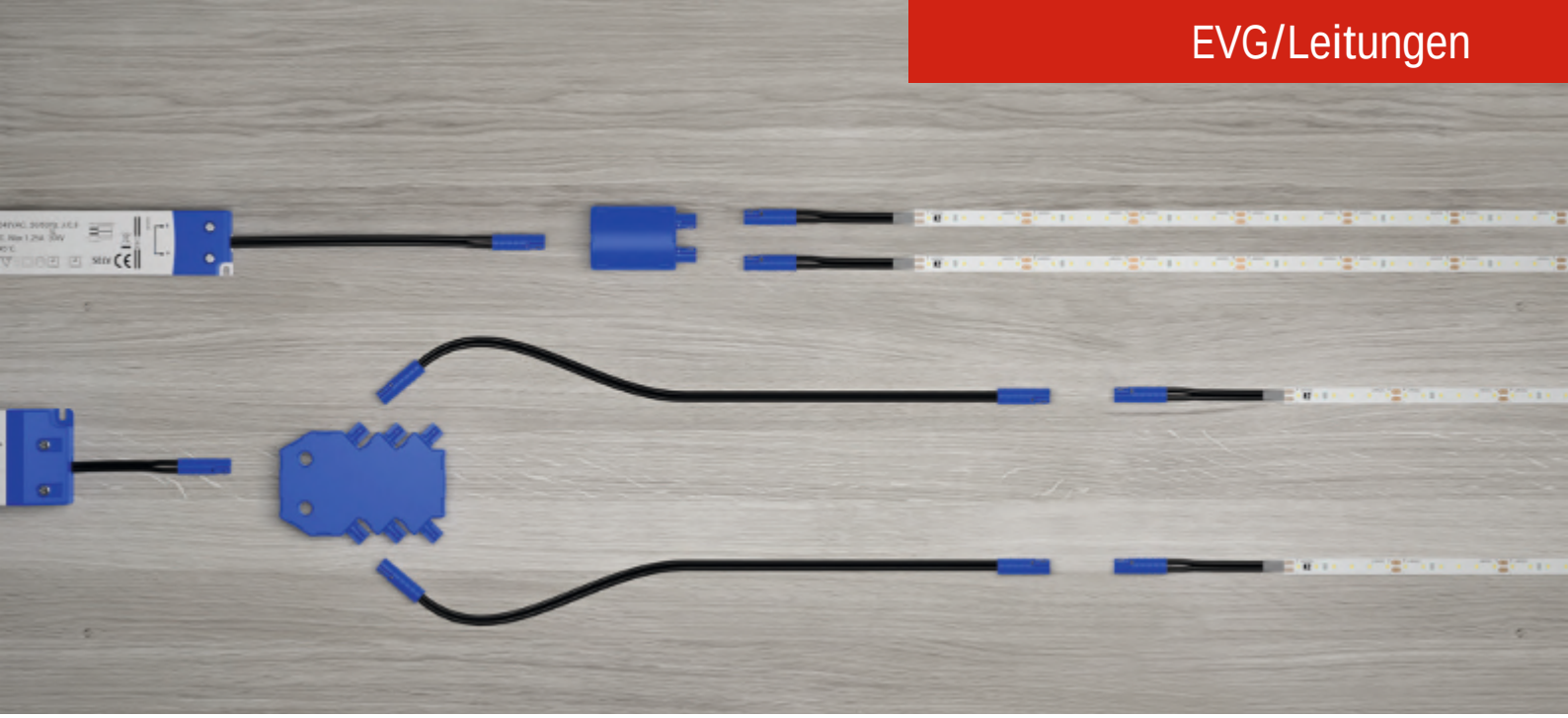

Leitungen 24 Volt DC

Produktvorteile

- LED Stecksystem für 24 Volt DC Leuchten

Produkteigenschaft

- Bohrdurchmesser Stecker 8 mm

Bestellhinweis

- Maximale Anschlussleistung 8A/192 W
- Max. 3,6 m Verlängerung pro Leuchte

Technische Details

Typ:	Stecksystem
Anschlussleistung:	max. 8 A (192 W)
Oberfläche:	blau
Steckverbindung:	LED-MultiPlug Steckverbindung MP2

Leitungen 24 Volt DC

Verlängerung 1800 mm	**3377049065**	6,40 €
Verteiler 2-fach	**3377049075**	6,74 €
Verteiler 6-fach	**3377049070**	11,90 €
Kabelclips (10er Set)	**3377056941**	6,10 €

Montagezeichnung

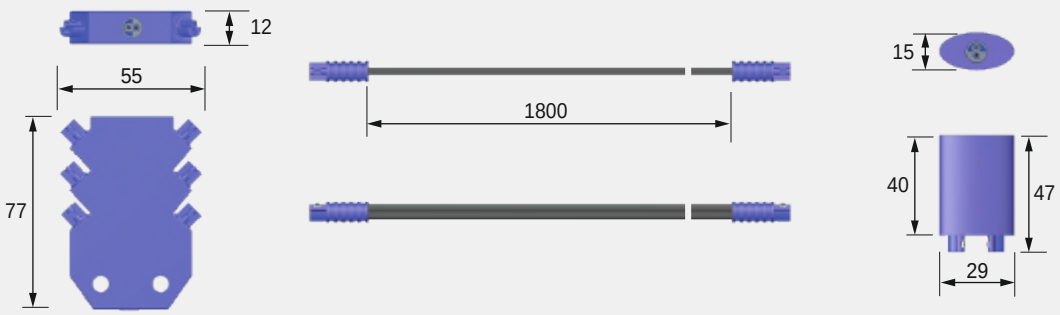

FRAGEN? Unser Service steht Ihnen gerne telefonisch oder per Email zur Verfügung

USB Steckdose

Produktvorteile
- USB Ladebuchse
- Zum Anschluss von 2 Geräten

Produkteigenschaft
- Zum Einbohren
- Schnelles Laden von Telefon und Tablet

Anwendung
- USB Geräte

Bestellhinweis
- EVG muss mindestens 15 W freie Kapazität haben

Technische Details

Typ:	Einbau
Oberfläche:	Aluminium-Optik
Betriebsspannung:	12 Volt DC
Ladespannung:	5 Volt DC
Ladestrom:	max. 2,1 A
Kennzeichen:	c X 3 M
Steckverbindung:	LED-Mini Stecksystem M1

USB Steckdose

USB Steckdose	**3377049100**	18,02 €

Montagezeichnung

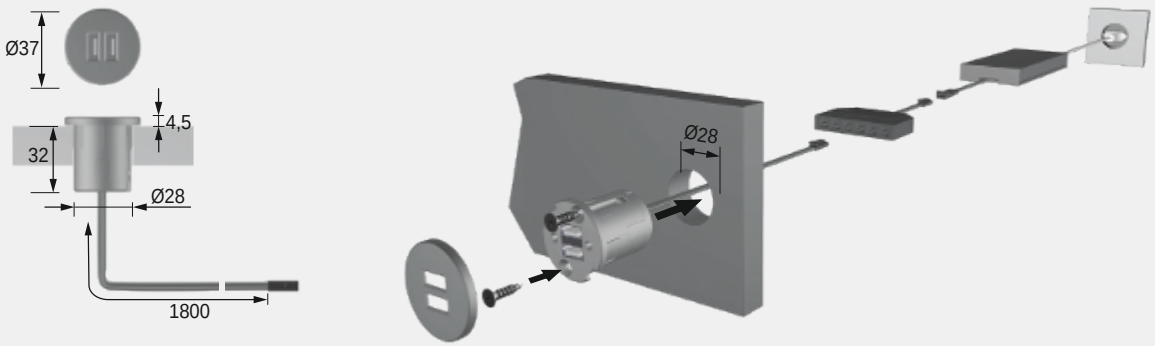

3 Jahre Garantie

LitePac

Produktvorteile

- Stromversorgung ohne Netzsteckdose
- Intergrierter Ein/Ausschalter
- Hohe Kapazität
- Für alle 12 Volt DC Leuchten
- M1 Anschluss, Verteiler erlaubt

Anwendung

- Präsentieren von 12 Volt DC Leuchten
- Für Lichtlösungen im Tisch
- Für den mobilen Präsenter

Bestellhinweis

- Reicht für etwa 12 Stunden bei Anschluss von ca. 10 W (1m Versa 160 / 2m Versa 80)
- Darf nur mit Ladegerät 3377056939 verwendet werden

Technische Details

12 V

Ausgangsspannung:	12 Volt DC
Ladespannung:	12,6 Volt DC
Leistung:	max. 36 W
Kapazität:	6000 mAh
Aufladezeit:	ca. 4 h
Kennzeichen:	c 3 M
Steckverbindung:	LED-Mini M1 DC Ladebuchse

LitePac

LitePac 6000 - Li-Ion Akku 12 Volt DC	**3377056938**	110,20 €
Steckernetzteil 12,6 Volt DC / 1,5 A Ladegerät für LitePac 6000	**3377056939**	17,28 €

Montagezeichnung

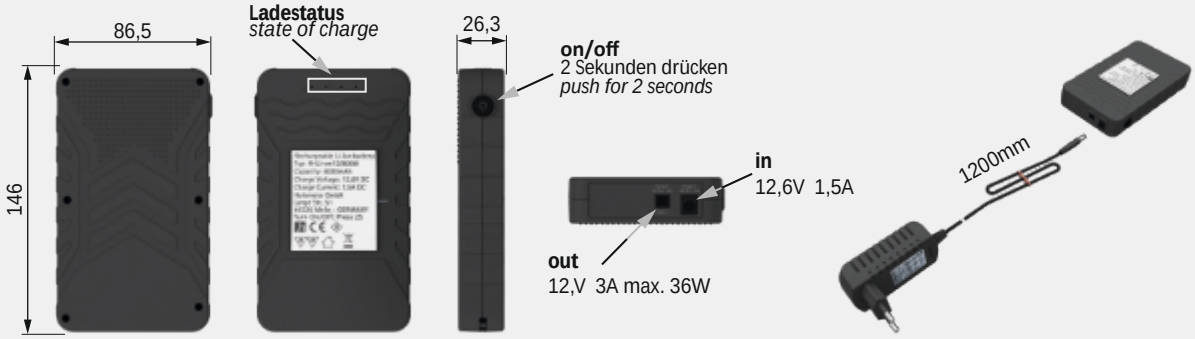

FRAGEN? Unser Service steht Ihnen gerne telefonisch oder per Email zur Verfügung

Kabelkanal

Produktvorteile

- Saubere Führung von LED Leitungen

Produkteigenschaft

- Kunststoff Kabelkanal
- Individuell kürzbar

Anwendung

- Kabelführung auf dem Möbel

Technische Details

Typ:	Kabelkanal
Oberfläche:	weiß
Länge:	1000 mm
Breite:	12 mm
Höhe:	7,2 mm

Kabelkanal

Kabelkanal selbstklebend, 1000 mm	**3377055268**	5,50 €

Montagezeichnung

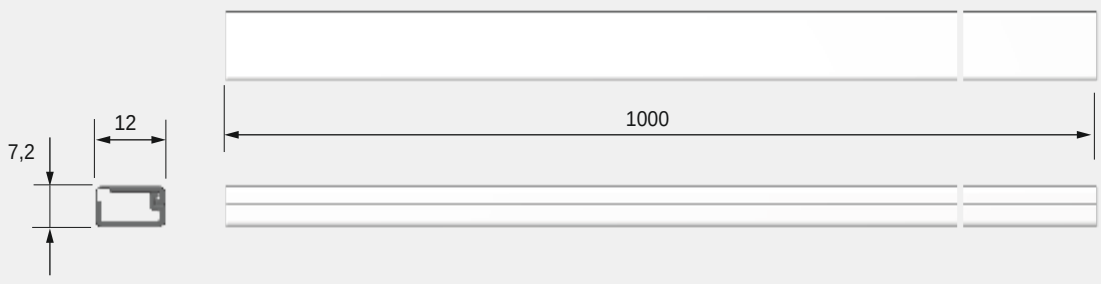

3 Jahre Garantie

HV Adapter / Verteiler

Produktvorteile

- Besonders flache Hochvoltverteilung, die hinter dem Möbel verlegt werden kann

Produkteigenschaft

- Adapter für Euroflachstecker - schnelle Montage mit einer Schraube
- Verteiler für Euroflachstecker

Bestellhinweis

- Durch den UK Adapter kann jedes EVG in GB und der Republik Irland eingesetzt werden

Technische Details

Typ:	UK Adapterstecker für Eurostecker mit inter ner 3 A Sicherung
Kennzeichen:	c X
Typ:	2-fach Verteiler Eurostecker
Leitungen:	100 mm/2x 100 mm
Typ:	4-fach Verteiler Eurostecker
Zuleitung:	1500 mm CEE7/ 17 Konturenstecker

HV Adapter / Verteiler

UK-Adapterstecker - für Euroflachstecker	**3377055435**	11,52 €
2-fach Verteiler für Euroflachstecker	**3377055244**	18,44 €
4-fach Verteiler für Euroflachstecker	**3377055243**	19,66 €

Montagezeichnung

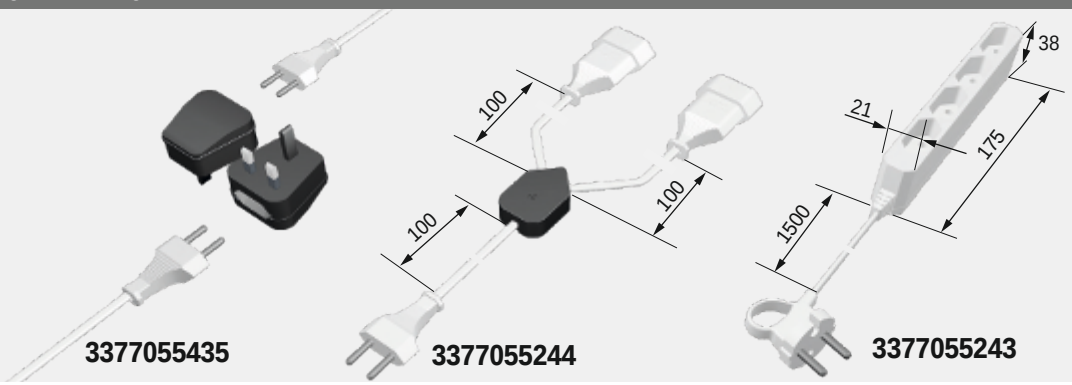

FRAGEN? Unser Service steht Ihnen gerne telefonisch oder per Email zur Verfügung

EVG 12 V

Produkteigenschaft
- Kurzschlussfest
- Schutz gegen Überlast
- Temperaturschutz

Anwendung
- Für Möbelleuchten mit 12 Volt DC

Bestellhinweis
- Die Leistung des Vorschaltgerätes muss mindestens immer so groß gewählt werden, wie die Summe der angeschlossenen Verbraucher ist.

Achtung:
Je LED-Kupplung dürfen maximal 36 Watt Lichtleistung angeschlossen werden.

EVG 12 Volt DC

LED-Vorschaltgerät 15 W 12 V DC	**3377048120**	16,60 €
LED-Vorschaltgerät 30 W 12 V DC	**3377048125**	24,28 €
LED-Vorschaltgerät 60 W 12 V DC	**3377048130**	42,70 €

Maßzeichnung / Montage

15 Watt EVG

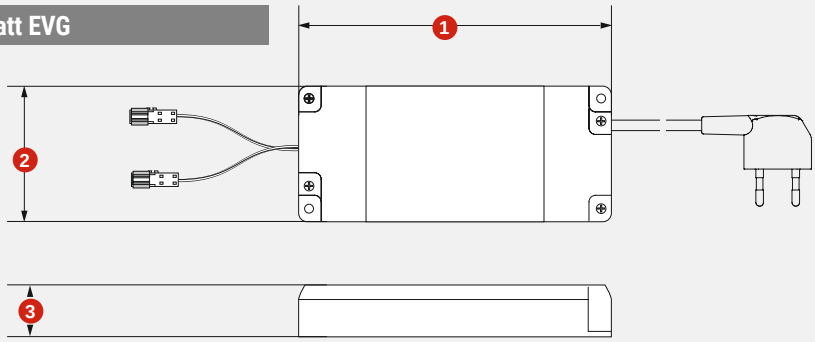

30 Watt EVG

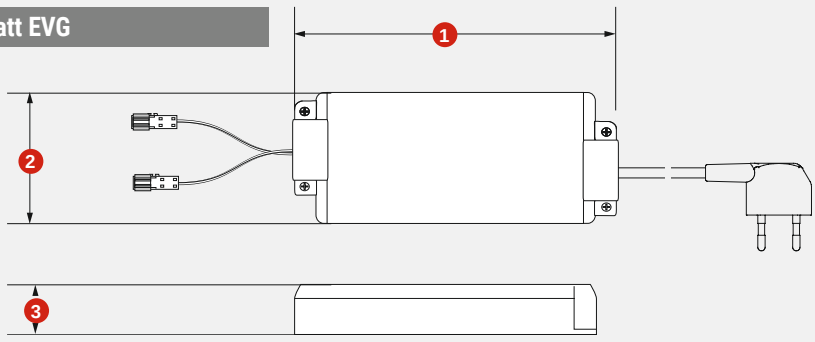

60 Watt EVG

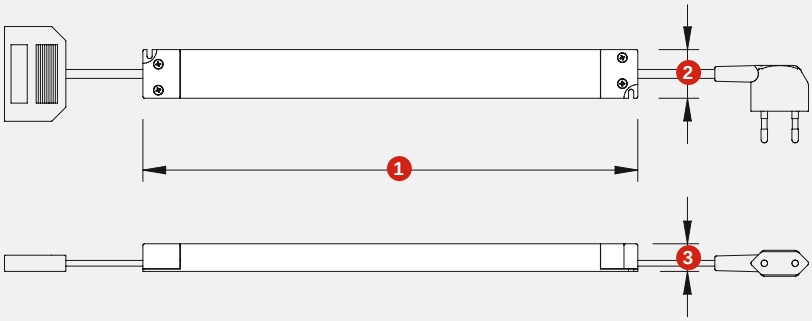

Technische Details

Einsetzbar mit:	12V LED-Leuchten
Oberfläche:	Weiß
Betriebsspannung:	220 - 240 Volt AC
Netzfrequenz:	50 Hz / 60 Hz
Ausgangsspannung:	12 Volt DC
Kennzeichen:	c 3 8 M M
Leistung:	15 Watt 30 Watt 60 Watt
Leitungen:	3000 mm mit Eurowinkelstecker, weiß 200 mm mit 2 LED-Kupplungen, weiß (15 Watt + 30 Watt EVG) 200 mm mit 6-fach Verteiler, weiß (60 Watt EVG)
Befestigung:	Klettband auf der Rückseite

Maße	(mm)		
	15 Watt EVG	30 Watt EVG	60 Watt EVG
1. Länge	103	135	305
2. Breite	49	47	30
3. Höhe	18	26	17

3 Jahre Garantie

Adapter

12 V

Anwendung

- Die Adapter werden verwendet, um unterschiedliche Stecker / Kupplungen anschlusskompatibel zu machen.

Technische Daten:

Betriebsspannung:	12 Volt DC
Zuleitung:	150 mm
Stecker:	LED-Stecker weiß bzw. schwarz
Kupplung:	LED-Kupplung schwarz bzw. weiß
Kennzeichen:	c 3 M M ▽
Schutzart:	IP 20

Adapter		
Stecker weiß - Kupplung schwarz	**3377049565**	1,58 €
Stecker schwarz - Kupplung weiß	**3377049570**	1,58 €

LED-6-fach Verteiler

12 V

200 mm oder 2000 mm Leitung mit LED Stecker und LED-Verteiler 6-fach, max. 3 A bzw. 36 W Anschlussleistung

LED-6-fach Verteiler		
200 mm Leitung, Stecker und Verteiler weiß	**3377049545**	3,30 €
2000 mm Leitung, Stecker und Verteiler weiß	**3377049555**	3,42 €

LED-Verbindungsleitung

12 V

2000 mm mit LED Stecker und LED Kupplung weiß oder schwarz, 12 Volt DC, max. 3 A bzw. 36 W Anschlussleistung

LED-Verbindungsleitung		
Leitung und Stecksystem weiß	**3377049535**	2,68 €
Leitung und Stecksystem schwarz	**3377049540**	2,68 €

EVG 24 V

Produkteigenschaft

- Steckerfertig
- 6-Fach-Verteilerbox am Ausgang
- Kurzschlussfest
- Schutz gegen Überlastung
- Temperaturschutz

Anwendung

- Für LED Beleuchtung mit 24 Volt DC

Bestellhinweis

- Die Leistung des Vorschaltgerätes muss mindestens immer so groß gewählt werden, wie die Summe der angeschlossenen Verbraucher ist

Technische Details

24V

EVG 24 Volt DC		
20 Watt	**3377056428**	33,76 €
60 Watt	**3377056429**	55,14 €
100 Watt	**3377056430**	85,56 €
150 Watt	**3377056431**	114,06 €

Einsetzbar mit:	LED-Leuchten
Oberfläche:	weiß
Betriebsspannung:	220 - 240 Volt AC
Netzfrequenz:	50 Hz / 60 Hz
Ausgangsspannung:	24 Volt DC
Kennzeichen:	c 3 8 M M
Steckverbindung	
Primär:	2000 mm mit 90° gewinkeltem Euroflachstecker
Sekundär:	6-Fach-Verteilerbox 6 A Gesamt 3 A pro Anschluss

3 Jahre Garantie

Maßzeichnung / Montage

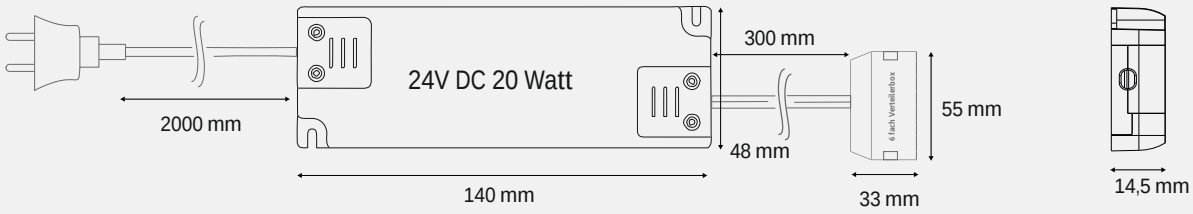

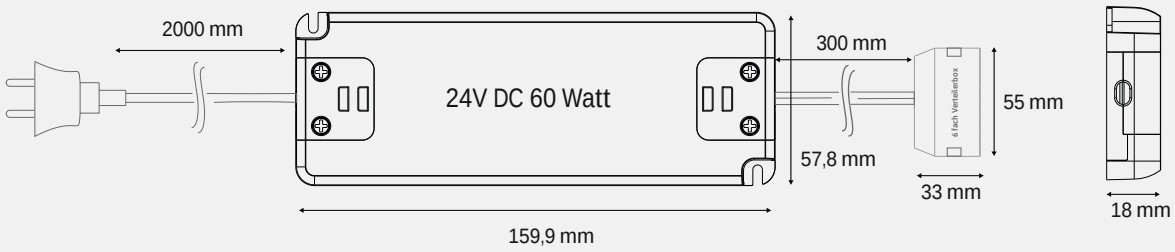

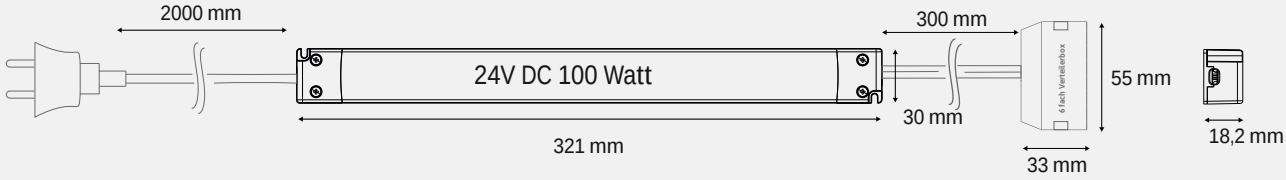

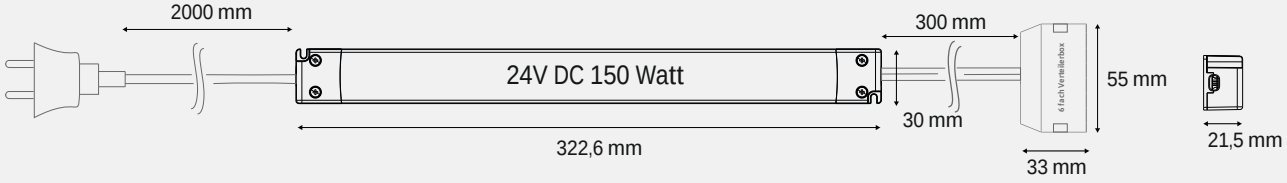

25 Meter Leitung 2-polig

25 m Leitung (2 polig), AWG 20, max. 6A
Durchmesser: 4 mm

25 Meter Leitung 2-polig		
Kabel - 2 polig 25000 mm	**3377056499**	21,80 €

I-Konnektor

5 Stück I-Konnektor mit Schnittklemme für 2-polige Kabel
für ummantelte Kabel AWG 22-20 max. 9 A

I-Konnektor		
I-Konnektor - 2-polig	**3377056500**	8,68 €

T-Konnektor

5 Stück T-Konnektor mit Schnittklemme für 2 polige Kabel
für umantelte Kabel AWG 22-20 max. 9 A

T-Konnektor		
T-Konnektor - 2-polig	**3377056501**	8,68 €

Verlängerungsleitung

2000 mm Leitung (2-polig) mit LED Stecker weiß, AWG 20, max. 3 A
Durchmesser: 4 mm

Verlängerungsleitung		
Verlängerungskabel 2-polig 2000 mm	**3377056504**	15,24 €

3 Jahre Garantie

24V

LED Band Anschlusskabel

5 Stück 500 mm Leitung (2-polig) mit LED Stecker weiß und lötfreiem Anschlussklipp für 8 mm breite LED Bänder, AWG 22, max. 3A

LED Band Anschlusskabel		
LED Band Anschlusskabel 500 mm	**3377056502**	11,54 €

24V

LED Band Anschlusskabel

5 Stück 2000 mm Leitung (2-polig) mit LED Stecker weiß und lötfreiem Anschlussklipp für 8 mm breite LED Bänder, AWG 22, max. 3A

LED Band Anschlusskabel		
LED Band Anschlusskabel 2000 mm	**3377056503**	23,80 €

LED Band-Kabel-Band Verbinder

5 Stück 60 mm Leitung (2 polig) mit lötfreiem Anschlussklipp für 8 mm breite LED Bänder an beiden Enden, AWG 22, max. 6A

LED Band-Kabel-Band-Verbinder		
LED Band Verbindungskabel - 2-polig 60 mm	**3377056505**	9,54 €

LED Band zu Band-Verbinder

5 Stück Band zu Band Verbinder mit lötfreiem Anschlussklipp für 8 mm breite LED Bänder an beiden Enden, max. 6A

LED Band zu Band Verbinder		
LED Band zu Band Verbinder	**3377056506**	5,84 €

Verlängerungsleitung

2000 mm Leitung (3-polig) mit LED Stecker für VarioWhite LED Produkte.
AWG 20 - Durchmesser: 10 mm

Verlängerungskabel		
Verlängerungskabel - 3 polig	**3377056510**	8,68 €

2-Fach-Verteiler

300 mm Leitung mit 2-fach Verteiler für VarioWhite LED Produkte.
AWG 20 - Durchmesser: 10 mm

2-Fach-Verteiler		
200 mm Leitung, Stecker und Verteiler weiß	**3377056513**	6,86 €

6-Fach-Verteilerbox

360 mm Leitung mit VarioWhite Stecker und 6-fach-Verteiler für VarioWhite,
max. 3A pro Anschluss bzw. 6A Gesamt

6-Fach-Verteiler		
6-Fach-Verteilerbox	**3377056514**	9,54 €

LED Band Anschlusskabel

2500 mm Leitung mit VarioWhite Stecker und gelitze Enden für den Anschluss von VarioWhite LED Bänder

Anschlusskabel		
LED Band Anschlusskabel	**3377056511**	5,72 €

3 Jahre Garantie

LED Band Anschlussklipp

10 Stück lötfreie Anschlussklipps für 3-polige VarioWhite LED Bänder mit 8 mm Breite.
In Verbindung mit LED Band Anschlusskabel 3377056511 zu verwenden.

Slimclip		
Slimclip	**3377056512**	9,54 €

Maßzeichnung / Montage

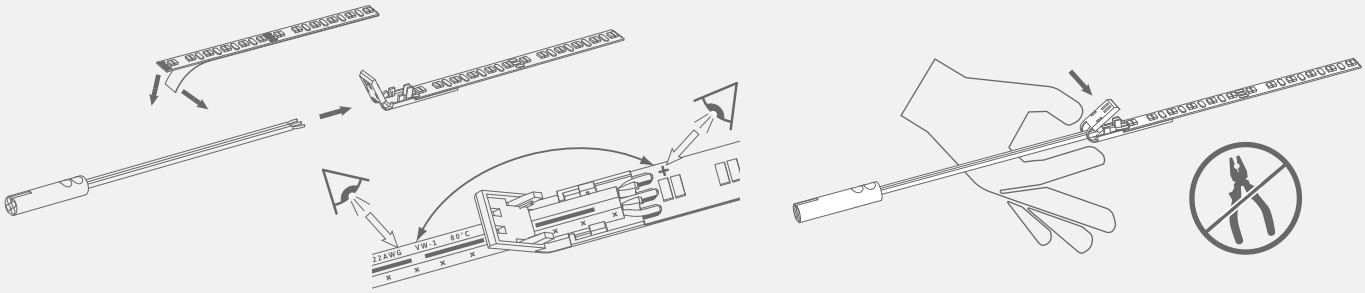

Adapterkabel IN 24Volt

100 mm Adapterkabel mit 2 LED Stecker weiß und LED Kupplung blau
AWG 22, max. 6A, Durchmesser: 10 mm

Adapter IN		
Stecker weiß - Kupplung blau	**3377056570**	3,84 €

Adapterkabel OUT 24Volt

100 mm Adapterkabel mit 2 LED Stecker weiß und LED Kupplung blau
AWG 22, max. 6A, Durchmesser: 10 mm

Adapter OUT		
Stecker weiß - Kupplung blau	**3377056571**	3,84 €

Beleuchtungsarten

Licht kann gestalten, verändern, bewegen.

Orientierungsbeleuchtung

Durch die veränderte Lichtinszenierung bekommt derselbe Raum ein anderes Gesicht. Dekorative Elemente, wie der hinterleuchtete Bilderrahmen, entfalten ihre Wirkung. Energiesparende LED dienen als Orientierungslicht – auch während der Nacht.

Funktionsbeleuchtung

Für den Arbeitsbereich in der Küche ist funktionales, neutralweißes Licht ideal. Farben und feine Strukturen, z. B. von Lebensmitteln, sind dann am besten erkennbar. Leuchten lassen sich dezent in die Oberschränke direkt über der Arbeitszone einbauen. So gelingt eine homogene, blendfreie Ausleuchtung.

Akzentbeleuchtung

Ein Raum, zwei Stimmungen: Für das gemütliche Dinner wird der Esstisch in sanftes Licht getaucht. Er bildet nun das Zentrum des Raumes. Im Hintergrund schafft Akzentbeleuchtung eine interessante Tiefenwirkung.

Erhellendes über das Licht

Wir bringen Licht ins Dunkel

Lux, Lumen und Kelvin, warm-, kalt- und neutralweiß: Die Terminologie in der Lichttechnik ist allgegenwärtig, aber nicht immer transparent. Mit einigen Erläuterungen bringen wir Licht ins Dunkel.

Lichtfarbe und Farbtemperatur

Weißes Licht setzt sich aus dem gesamten Farbspektrum zusammen, ist also die Summe aus allen Lichtfarben. Überwiegt im Licht der Rotanteil, wirkt das Licht warm, bei höherem Blauanteil eher kühl. Diesen Farbeindruck, den wir von einer Lichtquelle haben, nennt man Lichtfarbe. Die Farbtemperatur wird in der Einheit Grad Kelvin (K) gemessen. Sie sagt nur etwas über den optischen Farbeindruck, nicht über den thermischen Wert des Lichtes aus. Als Referenz dienen hierfür die Anlassfarben eines auf die entsprechende Temperatur erhitzten schwarzen Testkörpers.

Die Klassifizierungen

XW
XtraWarmWeiß
2500 - 2800 K
Ausleuchtung von, z. B. Backwaren

WW
WarmWeiß
2900 – 3300 K
gemütlich, beruhigend

NW
NeutralWeiß
4000 – 4500 K
sachlich

CW
KaltWeiß
5000 – 6500 K
tageslichtähnlich, technisch, anregend

MW
VarioWhite 2500 – 6500 K
einstellbares Weiß
gemütlich bis tageslichtähnlich

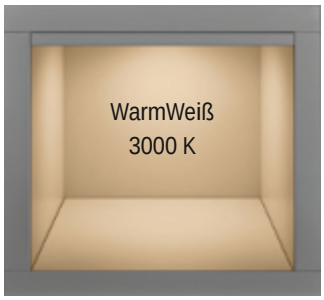

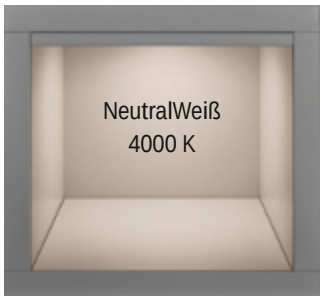

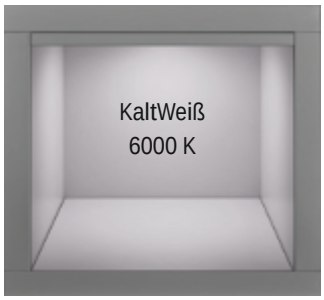

Die Farbbezeichnungen sind nicht genormt und bezeichnen keine konkreten Lichtfarben, sondern lediglich Farbbereiche.

3 Jahre Garantie

Farbwiedergabe

Die Farbwiedergabe des Lichtes entscheidet darüber, ob das Licht die Farben matt oder leuchtend erscheinen lässt. Sie ist wichtig für ein gutes Sehergebnis und ein angenehmes Seherlebnis.

Licht, das sämtliche Spektralfarben enthält – wie z. B. Tageslicht –, lässt die Farben von Gegenständen natürlich aussehen. Die Farbwiedergabe ist hier neutral und somit besonders günstig für die Beurteilung von Farben.

Unter Licht mit unausgewogenem Farbspektrum wirken die Farben von Gegenständen eher unnatürlich.

Eine Bewertung der Farbwiedergabe erfolgt durch den Index Ra (engl. CRI). Er ist von häufig vorkommenden Testfarben abgeleitet und gibt an, wie natürlich Farben wiedergegeben werden. Je nach Sehaufgabe sollte die geeignete Farbwiedergabe ausgesucht werden. Um gutes und entspanntes Sehen zu gewährleisten, sollte ein Farbwiedergabeindex von 80 nicht unterschritten werden.

Viele Kunden legen Wert auf eine qualitativ und hochwertige Ausstattung ihrer Wohn- und Lebenswelt. Es wird viel Geld und Leidenschaft in das Ambiente investiert. Aber nur die optimale Beleuchtung bringt das perfekt zur Geltung.

Zwischen der Farbtemperatur des Lichtes und der Farbwiedergabe bestehen nur mittelbare Zusammenhänge. Das derzeit beste Verfahren nutzt das Prinzip der „Lumineszenzkonversion“ und wird sowohl bei LED als auch bei Leuchtstofflampen eingesetzt. Bei dieser Methode wird das ursprünglich blaue Licht der LED durch eine hauchdünne Phosphor-Leuchtschicht in weißes Licht gewandelt. Derzeit lassen sich so Ra-Werte von bis über 90 erreichen. Diese Methode liefert aktuell das beste Preis-/Leistungsverhältnis für hochwertige Beleuchtungslösungen und wird daher von Format bevorzugt eingesetzt.

FRAGEN? Unser Service steht Ihnen gerne telefonisch oder per Email zur Verfügung

Lichtstrom
Als Lichtstrom wird die Lichtausbeute einer Lichtquelle bezeichnet und in Lumen (Lm) ausgedrückt.

Beleuchtungsstärke
Beleuchtungsstärke ist wahrscheinlich der am häufigsten benutzte Begriff in der Lichttechnik und bezeichnet den Einfall des Lichtstroms auf eine definierte Fläche, gemessen in Lux (Lx).

Lichtverteilungsdiagramme
Die im Katalog abgebildeten Lichtverteilungsdiagramme helfen bei der Auswahl der richtigen Leuchte.

Die Grafiken veranschaulichen:

1. die Beleuchtungsstärke im Abstand zur Leuchte
2. die Lichtverteilungsfläche
3. den Halbwertswinkel

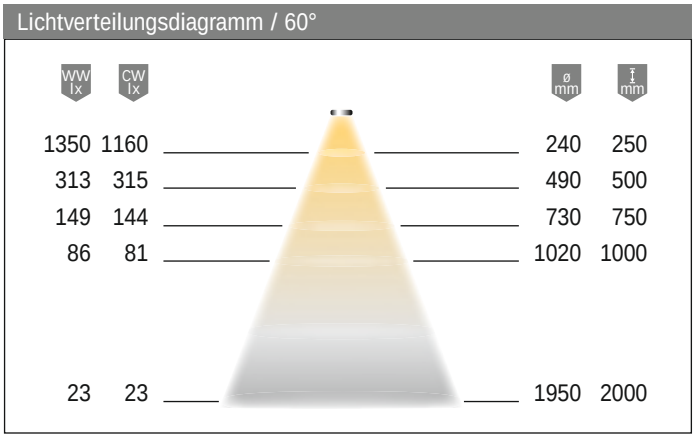

Warum geben wir die Beleuchtungsstärke in Lux an, und nicht in Lumen oder Watt?

Die Wattzahl einer Leuchte sagt praktisch nichts darüber aus, was für einen Lichteffekt diese Leuchte erzeugt. Alles was wir durch die Angabe von Watt erfahren, ist, wieviel Leistung eine Leuchte verbraucht während sie betrieben wird. Oder noch einfacher: was es uns kostet, sie einzuschalten. Mit anderen Worten: Watt sind wichtig, um die Effizienz einer Leuchte einschätzen zu können und um das passende EVG auszuwählen. Sie sagen jedoch nichts über die Helligkeit dieser Leuchte aus. Anhand der für die Leuchte angegebenen Beleuchtungsstärke in Lux lässt sich dagegen schnell einschätzen, welcher Effekt – funktional, dekorativ, akzentuiert oder orientierend – umgesetzt werden kann.

Helligkeit ist ein Oberbegriff subjektiver Eindrücke und objektiver Messgrößen für die visuelle Wahrnehmung von – sichtbarem – Licht.
Das bedeutet, das wir alle einen unterschiedlichen "Bedarf" an Helligkeit haben. I.d.R. benötigen z.B. ältere Menschen mehr Licht als junge Menschen, um denselben Helligkeitseindruck zu haben.

Bei der Planung ist auch zu berücksichtigen, dass dunkle Flächen mehr Licht „schlucken" als helle Oberflächen. Deshalb gilt: Je geringer die Reflexionsgrade sind und je schwieriger die Sehaufgabe, desto höher muss die Beleuchtungsstärke sein.

Einige Beispiele für Reflexionsgrade:

- weiße Wände bis 85 Prozent
- Ahorn und Birke bis 60 Prozent
- helle Eiche bis 35 Prozent
- rote Ziegelsteine bis 25 Prozent
- dunkle Eiche nur bis 15 Prozent

ENEC
Europäisches Prüfzeichen: Bestätigt Normenkonformität für elektrotechnische Produkte durch nationale Zertifizierungsstellen.

VDE-GS-Zeichen
Deutsches Prüfzeichen für Geräte als technisches Arbeitsmittel im Sinne des Gerätesicherheitsgesetzes GSG.

EMV
Prüfzeichen des VDE, das die Einhaltung des Gesetzes zur elektromagnetischen Verträglichkeit bestätigt.

CE
Die CE-Kennzeichnung bestätigt u.a. die Einhaltung der Niederspannungsrichtlinie und der EMV-Richtlinie durch den Hersteller oder Importeur.

F-Zeichen
Leuchten mit Eignung zur Direktmontage auf oder an normal entflammbaren Materialien trugen in der Vergangenheit das F-Zeichen. Dieses wird nach aktuellem Normungsstand nicht mehr gefordert, sondern vorrausgesetzt. Nur Abweichungen sind zu kennzeichnen.

MM-Zeichen
Leuchten und Transformatoren zum Einbau im Möbel oder zum Anbau am Möbel, deren Entflammungseigenschaften nicht bekannt sind.

Temperaturgeschützter elektronischer Transformator
Konverter ist gegen Übertemperatur gesichert und schaltet im Fehlerfall ab. Der Wert im Dreieck entspricht der max. Gehäusetemperatur im Fehlerfall.

Kurzschlussfester Sicherheitstransformator
Konverter ist gegen Kurzschluss gesichert und schaltet im Fehlerfall ab.

Unabhängiger elektronischer Transformator
Außerhalb von Leuchten, ohne zusätzliche Abdeckung zu verwenden.

Maximal zulässige Umgebungstemperatur
Bis zu diesem Wert werden keine Bauteile thermisch überlastet.

Temperaturreferenzpunkt
Kennzeichnet die Kontrollstelle der Gehäuseoberfläche, ein Überschreiten reduziert die Lebensdauer.

Schutzkleinspannung
engl. Safety Extra Low Voltage

Schutzklasse 1 – Geräte mit Schutzleiteranschluss
Betriebsmittel, bei denen der Schutz gegen elektrischen Schlag nicht nur auf der Basisisolierung beruht. Eine zusätzliche Schutzmaßnahme ist dadurch gegeben, dass die Teile mit dem Schutzleiter der festen Installation verbunden werden, so dass im Fall eines Versagens der Basisisolierung keine Spannung bestehen bleiben kann.

Schutzklasse 2 – Geräte ohne Schutzleiteranschluss
Betriebsmittel, bei denen der Schutz gegen elektrischen Schlag nicht nur auf der Basisisolierung beruht, sondern bei denen zusätzliche Sicherheitsvorkehrungen für doppelte Isolierung oder verstärkte Isolierung vorhanden sind. Es besteht keine Anschlussmöglichkeit für Schutzleiter.

Schutzklasse 3 – Geräte mit Schutzkleinspannungen
Betriebsmittel mit Schutz gegen elektrischen Schlag auf Schutzkleinspannung und in denen Spannungen, die höher als die Schutzkleinspannung nicht erzeugt werden - Bei Spannungen unter 25 Volt AC oder 60 Volt DC kann gänzlich auf einen Schutz gegen Berühren verzichtet werden.

IP-Codes — **Schutz gegen Fremdkörper / Wasser**

IP 20	Schutz gegen mittelgroße Fremdkörper / kein Schutz gegen Wasser
IP 21	Schutz gegen mittelgroße Fremdkörper / Schutz gegen Tropfwasser
IP 40	Schutz gegen kornförmige Fremdkörper / kein Schutz gegen Wasser
IP 44	Schutz gegen kornförmige Fremdkörper / Schutz gegen allseitiges Spritzwasser
IP 65	Kein Staubeintritt / Schutz gegen Strahlwasser

Nur in trockenen Räumen verwenden

Zigbee ist die Komplettlösung für die Mehrheit der großen Anbieter von Smart-Home-Systemen.

Tipps und Tricks.

Bewertung der Lux-und Lumenwerte zur Produktauswahl
Wenn Sie Funktionsbeleuchtungen suchen, mit denen ein bestimmtes Beleuchtungsniveau erreicht werden soll, können Sie Mithilfe des Beleuchtungsdiagramms an Hand der Lux-Werte leicht sehen, ob das Produkt für Ihre Anwendung die richtige Helligkeit besitzt. Ebenso einfach lassen sich so verschiedene Leuchten miteinander vergleichen. Der Lichtstrom, die Lichtausbeute einer Lampe, gibt Ihnen hierzu keine direkte Information. Er eignet sich nur zur Auswahl einer Lampe bei Systemen, bei denen diese auswechselbar ist.

Verlängern von LED-Zuleitungen
Eine unbegrenzte Verlängerung von Zuleitungen ist nicht möglich. Zum einen können unerwünschte EMV-Effekte entstehen (Elektronik könnte gestört werden) zum anderen können EVG überlastet oder die Lichtleistung der Leuchte deutlich reduziert werden.

Unsere Leuchten auf 12 Volt DC Basis werden mit dem Mini-LED-Stecksystem M1 geliefert und können neben der serienmäßig montierten Leitung i.d.R. mit 2 zusätzlichen Verlängerungsleitungen je 1,8 m verlängert werden.

Unsere Leuchten auf 24 Volt DC Basis werden mit dem Multi-Plug Stecksystem MP2 geliefert und können neben der serienmäßig montierten Leitung i.d.R. mit 2 zusätzlichen Verlängerungsleitungen je 1,8 m verlängert werden.

Dimmen von LED-Leuchten
Im Infofeld „Technische Details“, das Sie auf jeder Produktseite im Katalog finden, geben wir an, ob eine Leuchte dimmbar ist. LED-Leuchten werden durch PWM (Pulsweitenmodulation) auf der Kleinspannungsseite gedimmt. Dies geschieht entweder durch unsere Smart. home Steuerungen, LED Dimmer oder oder durch spezielle EVGs, welche je nach Typ durch eine 1-10 Volt Steuerspannung oder einen Phasenabschnittsdimmer angesteuert werden. Wichtig: Standard LED EVG sind nicht dimmbar.

Wer merkt sich was?
Alle Schalter dieses Sortimentes „merken“ sich ihren Schaltzustand wenn das Netz abgeschaltet wird. D.h. z. B. für den S-Mitter, das nach Netztrennung die vorher eingestellte Dimmstufe vorhanden bleibt.

Lebensdauer beeinflussende Faktoren
Grundsätzlich gilt: die Lebensdauerangabe technischer Geräte basiert auf einer Umgebungstemperatur von 25° Celsius. Höhere Temperaturen verringern i.d.R. die Lebenszeit.

Vermeiden Sie beim Einbau vorhersehbaren unnötigen Wärmestau (z. B. durch das Verbauen eines Vorschaltgerätes zwischen zwei Holzplatten), wenn dies nicht zwingend erforderlich ist.

Wärmeentwicklung
Bei der Lichtemission von LED entsteht auch ein gewisser Anteil an Wärme. Diese ist im Gegensatz zu anderen Technologien so gering, dass sie kaum Einfluss auf die Umgebung hat. Die Konstruktion der Leuchte gewährleistet, dass bei bestimmungsgemäßem Einsatz kein Wärmestau entsteht, welcher die Lebensdauer der Elektronik, insbesondere der LED unzulässig verringert. Bei Einsatz leistungsstarker LED-Flexbänder muss der Untergrund einen Teil der Wärme ableiten können. Wir empfehlen daher den Einsatz der ChannelLine Profile. Deren Aluminiumprofil dient dem Band als Kühlkörper.

Auslastung der EVG für LED-Leuchten, Anschluss von elektronischen Schaltern.
Die Leistungsaufnahme kleiner LED-Leuchten oder die Standby-Leistung unserer Schalter ist teilweise so niedrig, das Sie bei der Auswahl des passenden EVG dessen Mindestauslastung berücksichtigen müssen. Elektronische Schalter sollten nur an EVG angeschlossen werden, deren Leistungsbereich bei von 0 bis X W angegeben ist. Bei Unterschreitung der Mindestlast ist kein zuverlässiger Betrieb zu garantieren.

3 Jahre Garantie

Überlastung von EVG
Beachten Sie bei der Anzahl der an ein EVG angeschlossenen Leuchten, dass Sie das Gerät nicht überlasten.

Einschaltstrom beachten
Vollelektronische EVG besitzen im Eingangskreis keine Induktivität, die den Stromanstieg beim Einschalten begrenzt. Deshalb kann es beim Einschalten der Netzspannung zu einer hohen Stromspitze kommen. Bei der Verwendung vieler EVGs (z. B. in einer Ausstellung) ist dies bei der Absicherung des Stromkreises zu berücksichtigen.

"Leistungskonstanz" bei einem EVG
EVG mit Leistungskonstanz kompensieren Netzspannungsschwankungen im Bereich von +/- 10 %, so dass der abgegebene Lichtstrom der Lampe nahezu konstant ist. Geräte dieser Art nennt man auch geregelte Geräte.

Bei den sogen. ungeregelten Geräten bedeuten Netzspannungsschwankungen von +/- 10 % auch +/- 10 % Schwankung von Lampenleistung und Lichtstrom.

Verwendung von IR-Schaltern
Bei der Verwendung von IR-Sensoren, wie z. B. in Kombination mit dem MultiSwitch oder dem in der InnoLine integrierten Sensor ist darauf zu achten, dass der Infrarotstrahl sauber zum Empfänger reflektiert werden kann. Hochglänzende aber auch zu stark mattierte Flächen und falsche Montageabstände, können hier zu Fehlern führen. Bitte verwenden Sie die mitgelieferten Reflektoraufkleber.

Blinken von LED-Leuchten
Blinkende Leuchten sind typisch für eine EVG Über- oder für eine EVG Unterbelastung. Dies kann durch eine unpassende Anzahl von Leuchten durch zu lange Leitungsverbindungen oder einen Teilkurzschluss (z. B. eingeklemmte Leitung) verursacht werden.

Fehlfunktion oder unterschiedliche Helligkeit bei LED Versa Bändern.
Wenn Sie Teilstücke der Versa Inside Bänder verbinden, müssen Sie auf korrekten und polungsrichtigen Sitz der Verbinder achten.

Binning ermöglicht konstante Produktqualität.
Bei der industriellen Produktion von LED-Chips kommt es während des Fertigungsprozesses immer zu Abweichungen. Die lichttechnischen Eigenschaften der Chips unterscheiden sich in Farbe und Leuchtkraft. Damit eine konstante Lichtqualität mit gleichem Helligkeitsniveau und einheitlicher Lichtfarbe gewährleistet ist, müssen die LED einer Charge sortiert werden. Sie werden in Selektionsklassen sogenannte Bins (englisch: „Behälter") eingeteilt. Wichtige Auswahlkriterien hierzu sind Farbort, Lichtstrom (Einheit: Lumen) und Farbtemperatur (Einheit:
Kelvin). Hierin liegt begründet, warum die genaue Angabe einer Lichtfarbe für eine Leuchtenserie nicht einfach möglich ist. Um Verfügbarkeit und ein angemessenes Preis/Leistungsverhältnis sicherzustellen, können LED-Leuchten unterschiedlicher Produktionsdaten mit verschiedenen Selektionsklassen einer LED bestückt sein. Wir sind bestrebt, die Selektionsklassen selten zu wechseln und bei vielen Leuchtentypen können wir bereits „Single" Binning – also die Ausstattung mit immer derselben LED-Selektion anbieten.

Lampenwechsel bei LED-Leuchten
Ein Wechsel der LED ist nicht vorgesehen.

Pflege und Wartung
Reinigen Sie Ihre Leuchte bitte nur im ausgeschalteten Zustand. Die Pflege beschränkt sich auf die Oberflächen, bzw. Plexigläser und Abdeckungen. Dabei ist zu beachten, dass keine Feuchtigkeit in die Anschlussräume oder an stromführende Teile gelangen darf.

Wichtige Hinweise zu Leuchten mit LED
LED-Lichtsysteme können sehr intensive Strahlung erzeugen, die bei unsachgemäßer Verwendung ggf. die Augen schädigen können. Schauen Sie daher nicht aus kurzer Distanz direkt in die Leuchte.

LED richtig entsorgen
LED-Module und LED-Leuchten sind frei von Quecksilber, enthalten aber elektronische Bauteile. Sie fallen daher unter die Regelungen des Elektro- und Elektronikgesetzes (ElektroG). LED dürfen demzufolge nicht in den Restmüll. LED-Leuchten können kostenlos bei entsprechenden Sammelstellen entsorgt werden.

Sicherheitshinweise für die Installation:
Folgen Sie immer diesen Hinweisen und den Angaben in der Montageanleitung für eine sichere und gefahrlose Montage und den Gebrauch dieser Leuchte. Bewahren Sie die Montageanleitung für spätere Nachfragen auf. Die Montage und der elektrische Anschluss sind fachgerecht durchzuführen. Vor dem Anschluss unbedingt die Stromversorgung des Stromkreises abschalten und gegen unabsichtliches Wiedereinschalten sichern. Vor Beginn der Arbeiten ist die Spannungsfreiheit festzustellen. Die auf der Leuchte / dem Betriebsgerät angegebene max. Leistungsangabe in Watt, ist beim Anschluss an einen Stromkreis bzw. an ein Betriebsgerät zu berücksichtigen. Sie darf den angegebenen Anschlusswert nicht überschreiten! Leuchten dürfen nur für den vorbestimmten Zweck verwendet werden. Innenleuchten dürfen nicht im Außenbereich verwendet werden. Leuchten dürfen nicht von Gegenständen abgedeckt werden.

Achtung! Zur Vermeidung von Gefährdungen darf nur eine beschädigte äußere flexible Leitung dieser Leuchte ausschließlich von einer Fachkraft des Elektrohandwerks oder dem Hersteller ausgetauscht werden.

FRAGEN? Unser Service steht Ihnen gerne telefonisch oder per Email zur Verfügung

Ökodesignrichtlinie und die Kennzeichnung von Leuchten und/oder Leuchtmitteln

Mit der Veröffentlichung der delegierten Verordnung (EU) 2019/2015 vom 11. März 2019 hat die zuständige Kommission die frühere Verordnung (EU) 874/2012 ersetzt. Damit ist die Kennzeichnungspflicht von Leuchten seit dem 25.12.2019 erloschen und wird durch eine Kennzeichnungspflicht für Leuchtmittel ersetzt, welche ab dem 01.09.2021 gilt. Wird ein Leuchtmittel als Teil eines umgebenden Produktes vermarktet, entfällt zudem die Kennzeichnungspflicht für das eingesetzte Leuchtmittel. Es ist in Betriebshandbüchern oder Montageanleitungen lediglich anzugeben, welche Energieeffizienzklasse das eingesetzte Leuchtmittel besitzt.

Mit dem Erscheinen dieser neuen Verordnung ändert sich zudem die Einteilung der entsprechenden Energieeffizienzklassen. Ein Beispiel: Eine Leuchte welcher in der Vergangenheit als Leuchte nach (EU) 874/2012 in die Energieeffizienzklasse A++ fiel, erreicht mit dem weiterhin unverändert eingesetzten Leuchtmittel nach aktueller Verordnung (EU) 2019/2015 nur noch die Energieeffizienzklasse E. Die Leuchte ist nicht weniger effizient, sie unterliegt heute nur einer anderen Berechnungsgrundlage zur Ermittlung der entsprechenden Energieeffizienzklasse ihres Leuchtmittels. Die Auswirkungen auf die Effizienz des Endproduktes Leuchte, welche durch konstruktive Details wie Gehäuse, Reflektoren, Linsen und Abdeckungen maßgeblich beeinflusst werden, berücksichtigt die aktuelle Verordnung nicht.

Wir übernehmen Produktverantwortung im Rahmen der WEEE Richtlinie

Format übernimmt zusätzlich zu allen Auslieferungen innerhalb Deutschlands für seine Kunden in anderen EU Ländern* die Produktregistrierung** als kostenfreie Serviceleistung.

Die Registrierung ist nicht bei einer gesamtheitlichen EU Behörde, sondern bei den jeweiligen nationalen Stellen der Mitgliedsstaaten vorzunehmen. Format übernimmt diese Registrierung derzeit für Lieferungen an Kunden*) in Belgien, Dänemark, Estland, Finnland, Frankreich, Griechenland, Irland, Italien, Lettland, Litauen, Niederlande, Österreich, Polen, Portugal, Rumänien, Schweden, Spanien, Tschechien und Ungarn.

**) Format Produktregistrierung ist nur für Leuchten und Geräte ausreichend, welche mit der Marke Format gekennzeichnet sind und welche nach der Montage durch den Verarbeiter mit haushaltsüblichen Werkzeugen demontierbar sind. Sind sie es nicht, so hat der Verarbeiter/Möbelhersteller sein Möbel eigenständig zu registrieren. Bei Export durch den Kunden ist eine eigenständige Meldung durch den Inverkehrbringer im Zielland vorgeschrieben.

Technische Daten des Kataloges
Format gibt in seinen Katalogdaten nur die Werte an, die am vollständigen Produkt im eigenen Labor und anhand von Algorithmen ermittelt wurden.

3 Jahre Garantie

3 Jahre Garantie

für alle Katalogartikel by Format*

Garantiebedingungen

Gültig für Format LED Leuchten, LED EVG (elektronische Vorschaltgeräte) und Systemzubehörartikel, welche ausschließlich im System mit Format-Produkten betrieben werden mit Kaufdatum ab dem 01.09.2021.* Die Garantie gilt auf dem Gebiet der Europäischen Union und der Schweiz.

Sollte eine Format LED-Leuchte oder ein Format EVG oder Systemzubehör innerhalb der Garantiezeit wegen eines Produktfehlers ausfallen, erhält der Käufer kostenlosen Ersatz oder eine kostenlose Reparatur der Leuchte/ des Systemzubehörs. Sollte das Produkt nicht mehr lieferbar sein, behält Format sich vor, den anteiligen Kaufpreis zu erstatten. Ein nutzungsbedingter Lichtstromrückgang ist bei LED-Produkten normal (bis zu 30% innerhalb der angegebenen Lebensdauer), stellt keinen Mangel dar und ist daher nicht von der Garantie erfasst.

Die gewährte Garantie gilt unter der Bedingung, dass die Produkte entsprechend ihrer Produktspezifikationen verwendet und fachmännisch, gemäß dem Produkt beigelegter Montageanleitung installiert und in Betrieb genommen werden. Die Gewährleistung erlischt, wenn Änderungen oder Reparaturen von Dritten vorgenommen worden sind. Das Produkt darf keinen nicht bestimmungsgemäßen, mechanischen Belastungen ausgesetzt sein.

Des Weiteren darf die Umgebungstemperatur nicht unter -20°C fallen und +30°C nicht übersteigen. Die relative Luftfeuchte darf nicht über 80% hinausgehen (Gilt nicht in den dafür vorgesehenen Schutzklassen) und die Produkte dürfen keinen Spannungsschwankungen von mehr als 10% unterliegen.

Aufgrund des technischen Fortschritts sowie der nutzungsbedingten Veränderung des Lichtstroms kann es bei Nachlieferungen von LED-Leuchten zu Abweichungen in den Lichteigenschaften gegenüber den Ursprungsprodukten kommen.
Die Garantie ist ausgeschlossen, wenn an den Produkten Änderungen oder Instandsetzungen vorgenommen werden oder die Ware unsachgemäß oder von nicht qualifiziertem Personal installiert wurde. Die Garantie bezieht sich nicht auf Nebenkosten, die im Zusammenhang mit der Mängelbeseitigung entstehen
(wie z.B. für Ein- und Ausbau, Transport des fehlerhaften und des reparierten bzw. neuen Produktes, Entsorgung, Fahrt und Wegzeit); diese Kosten gehen zu Lasten des Käufers.

Über diese Herstellergarantie hinaus wird keine Haftung übernommen.

Garantieansprüche müssen unverzüglich nach Kenntniserlangung vom Defekt innerhalb der Garantiezeit geltend gemacht werden. Die Garantieleistungen bewirken weder eine Verlängerung der Garantiezeit, noch setzen sie eine neue Garantie in Gang. Die Gewährleistungsansprüche des Käufers bestehen jedoch unverändert neben dieser Herstellergarantie.
Der Garantiezeitraum beginnt ab Auslieferungstag.

*Von der 3 Jahres-Garantie ausgeschlossen sind lediglich:
Batterien und Akkus.

0-9

1-Kanal Funk Dimmer 252
1-Kanal MONO Receiver 234
2-Fach-Verteiler 296
2-Kanal VarioWhite Receiver. 235
2-Zonen Controller 235
4-Kanal BlueTwo-Multicontroller . . . 232
4-Kanal Funk Dimmer 253
4-Mitter. 224
4-Zonen-Controller 234
6-Fach-Verteilerbox 296
25 Meter Leitung 2-polig. 294

A

Abstandssensor 254
Adapter. 291
Adapterkabel IN 24Volt 297
Adapterkabel OUT 24Volt 297
AddLite 150
Aluflex Aluminiumprofil 102
Aluflex Endkappen flach 103
Aluflex Endkappen rund 103
Aluflex Hardcover flach 102
Aluflex Hardcover rund 103
Aluflex Montageklammern 103

B

Bandi BlueTwo Flexleuchte. 198
BasicControl VarioWhite. 238
Bewegungsmelder 255

C

ChannelLine A 108
ChannelLine B. 110
ChannelLine C. 111
ChannelLine D. 112
ChannelLine D2. 113
ChannelLine F. 121
ChannelLine G1 118
ChannelLine G2 119
ChannelLine H 120
ChannelLine i 114
ChannelLine i2 115
ChannelLine i3 116
ChannelLine K. 109
ChannelLine L. 117
ChannelLine M 122
ChannelLine N 123
ChannelLine Sensor 124
ChannelLine Sensor PIR 125
COB Serie & COB IP Serie 72
Curve Flex. 196

D

Dimmer Winkelelement. 271
Dimm Modul 1-10 V/Dali 270

E

EcoPower Flood 158
EcoPower L. 156
Eco Spot 160
Einbau-Touch-Dimmer 256
EVG 12 V. 290
EVG 12 Volt DC 278
EVG 24 V. 292
EVG 24 Volt DC 282

F

FineLite. 28
Flexline Montageklammern 99 101
Flexstripes R81 und R165. 66

G

GT High Efficiency Serie 10 Watt 74
GT High Efficiency Serie 15 Watt 76

H

HandleLine 26
Hochvolt-Wippschalter 272
HV Adapter / Verteiler 289

I

Ice. 180
I-Konnektor 294
Infrarot Repeater Plus. 274
InnoLine Plus 188
IR Door Switch 266
IR Einbohr Abstandssensor 257
IR Einbohr Reflexsensor 257

K

Kabelkanal 288
KitchenLine. 24
Kontaktband LED-Designer. 215

L

LED-6-fach Verteiler 291
LED Band Anschlusskabel 295,296
LED Band Anschlussklipp. 297
LED Band-Kabel-Band Verbinder. . . . 295
LED Band zu Band-Verbinder 295
LED Bewegungsmelder. 269
LED-Designer 210
LED Dimmer 267
LED Touch. 268
LED-Verbindungsleitung 291
LED Wippschalter 273
Leitungen 12 Volt DC 284
Leitungen 24 Volt DC 285
Line Plus. 178
LiteLine Basic. 30
LitePac 287
LitePanel 68 132
LitePipe 186
LuckyLine 190
LuckyLite Pro 182

M

MagicSwitch 264
MagicSwitch Linear 265
MAGNET D20H5 259
Magnet Einsatzschalter 262
MAGNET Sensor. 258
Miles. 200
MONO DIAMOND Serie 5 Watt 78
MONO DIAMOND Serie 10 Watt 80
MONO DIAMOND Serie 15 Watt 82
MONO Einbauspot 2,5 Watt 146
MONO Flexline 9,6 Watt 98
MONO MINI Einbauspot 1,5 Watt . . . 168
MONO XXL Serie 4 Watt 90

MONO XXL Serie 6 Watt 92
MONO XXL Serie 10 Watt 94
MONO XXL Serie 15 Watt 96
Move Spot 162
MultiLite Flood 136
MultiSwitch2 Drucktaster 248
MultiSwitch2 Kontakt 242
MultiSwitch2 Magnet 244
MultiSwitch2 PIR 246
MultiSwitch2 Touch 250

P

Pady 152
PIR Sensor 258
PowerLite Plus 140
PowerSquare / PowerSquare long . . 154

Q

Quadro Line für Holz oder Glasböden 68
QuadroPoint square 192

R

Reload 184
Repeater 260
Rio 164

S

Seitl. Einspeiser LED-Designer 215
S-Flat 134
Shot Quadro 58, 68, 80 144
Shot Round 58, 68, 80. 142
SideSpot 172
Sign Plus / Sign Plus square 138
SlimLine 176
S-Mitter. 222
S-Mitter Basic VarioWhite. 230
S-Mitter VarioWhite 228
StarPoint Flood. 166
Stecker EVG 12 Volt DC 280
SuperDot. 170
SuperSpot eco 128
SuperSwing. 130
Surf Line Mini 70
SwanLite. 194
Swing 134

T

T-Konnektor. 294
TOUCH Sensor 258

U

USB Steckdose 286

V

VarioWhite DIAMOND Serie 10 Watt. . 84
VarioWhite DIAMOND Serie 17 Watt. . 86
VarioWhite DIAMOND Serie 24 Watt. . 88
VarioWhite Einbauspot 2,5 Watt 148
VarioWhite Flexline 16,8 Watt. 100
Verlängerungsleitung 294 296
Versa Inside 40. 38
Versa Inside 80. 40
Versa Inside 120. 42
Versa Inside 160 / 12 Volt DC 44
Versa Inside 160 / 24 Volt DC. 46
Versa Inside 233 HP 48
Versa Inside MaxiColor. 62
Versa Inside MultiColor 60
Versa Linear 50
Versa Plus 80 52
Versa SuperPlus 56
Versa SuperPlus Mini 58
Versa Up&Down 80. 54

W

Wandsender Smart. 236
Weitspannungs EVG 12 Volt DC 281

X

X ledlink's Stromschiene X s 1 203
X ledlink's Surf-Line Mini X D 208
X ledlink's WEE X D 206
X ledlink's X s 1 Eckverbinder 204
X ledlink's X s 1 Front-Einspeiser . . . 204
X ledlink's X s 1 Top-Einspeiser 204
X-Mitter. 220

FORMAT

Bestell-Nr.:	Seite
3377040100	30
3377040105	30
3377040110	30
3377040115	30
3377040120	30
3377040125	30
3377040130	30
3377040135	30
3377040140	30
3377040145	30
3377040150	30
3377040155	30
3377040160	30
3377040801	281
3377041000	60
3377041010	60
3377041015	60
3377041020	60
3377041025	60
3377041031	60
3377041105	108
3377041107	108
3377041315	111
3377041317	111
3377041320	111
3377041323	111
3377041415	112
3377041417	112
3377041420	112
3377041423	112
3377041600	121
3377041605	121
3377041607	121
3377043106	134
3377043107	134
3377043157	134
3377043406	138
3377043407	138
3377043408	134, 138
3377043452	138
3377043800	152
3377045055	182
3377045105	190
3377045110	190
3377045150	194
3377045200	196
3377045250	178
3377045255	178
3377045300	184

Bestell-Nr.:	Seite
3377048021	264, 274
3377048070	60
3377048080	264
3377048085	271
3377048090	270
3377048095	272
3377048100	273
3377048105	274
3377048110	274
3377048115	184
3377048120	290
3377048125	290
3377048130	290
3377048140	255
3377048155	252
3377048160	253
3377049000	280
3377049005	280
3377049010	278
3377049030	284
3377049035	284
3377049040	284
3377049065	285
3377049070	285
3377049075	285
3377049100	286
3377049101	192
3377049202	164
3377049203	164
3377049217	203
3377049218	203
3377049219	204
3377049220	204
3377049221	204
3377049222	204
3377049223	204
3377049224	204
3377049225	204
3377049226	204
3377049227	204
3377049228	204
3377049229	204
3377049230	204
3377049231	204
3377049232	204
3377049234	206
3377049235	206
3377049236	208
3377049237	208

Bestell-Nr.:	Seite
3377049238	208
3377049239	208
3377049240	208
3377049241	208
3377049242	68
3377049243	68
3377049244	68
3377049245	70
3377049246	70
3377049247	70
3377049248	70
3377049249	70
3377049250	70
3377049251	70
3377049252	70
3377049253	198
3377049254	256
3377049255	257
3377049256	257
3377049300	142
3377049305	142
3377049306	142
3377049307	142
3377049308	142
3377049309	142
3377049311	142
3377049312	142
3377049313	142
3377049314	142
3377049315	142
3377049320	142
3377049330	142
3377049331	232
3377049332	232
3377049335	142
3377049336	142
3377049337	142
3377049338	142
3377049339	142
3377049345	142
3377049350	142
3377049360	142
3377049365	142
3377049375	144
3377049380	144
3377049381	144
3377049382	144
3377049383	144
3377049384	144

Bestell-Nr.:	Seite
3377049390	144
3377049391	144
3377049392	144
3377049393	144
3377049394	144
3377049395	144
3377049455	66
3377049470	66
3377049535	291
3377049540	291
3377049545	291
3377049555	291
3377049565	291
3377049570	291
3377049602	66
3377049603	66
3377049604	215
3377049605	215
3377049606	215
3377049607	215
3377049608	215
3377049635	66
3377049636	66
3377049637	66
3377049643	254
3377055000	186
3377055001	278
3377055005	186
3377055019	278
3377055021	278
3377055040	28
3377055045	28
3377055050	28
3377055082	282
3377055096	56
3377055097	56
3377055101	56
3377055102	56
3377055104	282
3377055106	108
3377055107	108
3377055108	110
3377055109	110, 111
3377055114	111
3377055116	112
3377055122	118
3377055128	119
3377055129	120
3377055130	120

Bestell-Nr.:	Seite
3377055131	120
3377055137	114
3377055142	109
3377055143	109
3377055163	284
3377055164	128
3377055166	128
3377055167	128
3377055168	130
3377055171	130
3377055174	140
3377055176	140
3377055178	136
3377055179	136
3377055181	136
3377055182	136
3377055183	136
3377055184	136
3377055189	156
3377055191	156
3377055192	156
3377055194	156
3377055196	158
3377055197	158
3377055198	158
3377055199	158
3377055201	158
3377055202	158
3377055206	160
3377055207	160
3377055208	160
3377055209	160
3377055214	160
3377055216	166
3377055217	166
3377055218	170
3377055219	170
3377055221	154
3377055222	154
3377055223	154
3377055224	154
3377055226	154
3377055227	154
3377055228	154
3377055229	154
3377055231	154
3377055232	154
3377055233	176
3377055234	176

Bestell-Nr.:	Seite
3377055236	176
3377055238	54
3377055243	289
3377055244	289
3377055259	238
3377055262	268
3377055263	278
3377055264	278
3377055266	282
3377055268	288
3377055269	282
3377055272	182
3377055281	272
3377055282	272
3377055283	272
3377055309	109
3377055311	109
3377055327	120
3377055328	120
3377055352	38, 40, 42, 44, 50, 54
3377055353	46, 48
3377055354	46, 48
3377055358	140
3377055359	136
3377055375	180
3377055410	194
3377055415	267
3377055420	281
3377055425	281
3377055430	281
3377055435	289
3377055475	60
3377055480	60
3377055616	260
3377055617	260
3377055785	28
3377055790	28
3377055795	28
3377055800	28
3377055805	28
3377055810	28
3377055815	28
3377055820	28
3377055825	28
3377055830	28
3377056085	188
3377056090	188
3377056095	188
3377056100	188

Bestell-Nr.:	Seite
3377056105	188
3377056110	188
3377056115	188
3377056120	188
3377056125	188
3377056130	188
3377056171	136
3377056172	118
3377056173	119
3377056174	114
3377056175	110
3377056176	111
3377056177	112
3377056178	119
3377056180	113
3377056181	113
3377056184	270
3377056186	269
3377056187	266
3377056188	270
3377056189	270
3377056190	172
3377056191	172
3377056192	172
3377056193	132
3377056194	132
3377056195	162
3377056197	273
3377056200	48
3377056201	48
3377056256	56
3377056257	56
3377056261	48
3377056262	48
3377056263	48
3377056264	48
3377056265	48
3377056266	48
3377056267	48
3377056268	48
3377056269	48
3377056270	48
3377056271	48
3377056272	48
3377056273	58
3377056274	58
3377056275	58
3377056276	58
3377056277	113

Bestell-Nr.:	Seite
3377056278	113
3377056279	113
3377056280	113
3377056281	113
3377056282	113
3377056283	113
3377056284	113
3377056285	113
3377056286	113
3377056287	113
3377056288	113
3377056289	110
3377056290	110
3377056291	110
3377056292	110
3377056293	111
3377056294	111
3377056295	111
3377056296	111
3377056297	112
3377056298	112
3377056299	112
3377056300	112
3377056415	235
3377056418	258
3377056419	258
3377056420	258
3377056421	258
3377056422	258, 259
3377056423	258, 259
3377056424	234
3377056425	234
3377056426	235
3377056427	235
3377056428	292
3377056429	292
3377056430	292
3377056431	292
3377056438	84
3377056439	86
3377056440	86
3377056441	88
3377056444	78
3377056445	78
3377056446	78
3377056447	80
3377056448	80
3377056449	80
3377056450	80

FORMAT

Bestell-Nr.:	Seite
3377056451	82
3377056452	82
3377056453	90
3377056454	90
3377056455	92
3377056456	92
3377056457	94
3377056458	94
3377056459	96
3377056460	96
3377056466	98
3377056467	98
3377056468	98
3377056469	98
3377056470	98
3377056471	98
3377056472	98
3377056473	98
3377056474	98
3377056475	98
3377056476	98
3377056477	98
3377056478	98
3377056479	98
3377056480	98
3377056481	98
3377056482	100
3377056483	100
3377056484	100
3377056485	100
3377056486	100
3377056487	100
3377056488	100
3377056489	100
3377056498	99, 101
3377056499	294
3377056500	294
3377056501	294
3377056502	295
3377056503	295
3377056504	294
3377056505	295
3377056506	295
3377056510	296
3377056511	297
3377056512	297
3377056513	296
3377056514	296
3377056521	146

Bestell-Nr.:	Seite
3377056522	146
3377056523	146
3377056524	146
3377056525	146
3377056526	146
3377056527	146
3377056528	146
3377056529	146
3377056530	146
3377056531	146
3377056532	146
3377056533	146
3377056534	146
3377056535	148
3377056536	148
3377056537	148
3377056538	148
3377056539	148
3377056540	148
3377056541	148
3377056542	72
3377056543	72
3377056544	72
3377056545	74
3377056546	74
3377056547	74
3377056548	76
3377056549	76
3377056550	76
3377056551	259
3377056552	102
3377056553	102
3377056554	103
3377056555	103
3377056556	103
3377056557	103
3377056560	168
3377056561	168
3377056562	168
3377056563	168
3377056564	168
3377056565	168
3377056566	72
3377056567	72
3377056568	72
3377056569	234
3377056570	297
3377056571	297
3377056600	24

Bestell-Nr.:	Seite
3377056601	24
3377056602	24
3377056603	24
3377056604	24
3377056605	24
3377056606	24
3377056607	24
3377056608	24
3377056609	24
3377056610	24
3377056611	24
3377056612	24
3377056613	24
3377056614	24
3377056615	24
3377056616	24
3377056617	24
3377056618	24
3377056619	24
3377056620	24
3377056621	24
3377056622	24
3377056623	24
3377056624	26
3377056625	26
3377056626	26
3377056627	26
3377056628	26
3377056629	26
3377056630	26
3377056631	26
3377056632	26
3377056633	26
3377056634	26
3377056635	26
3377056636	26
3377056637	26
3377056638	26
3377056639	26
3377056640	26
3377056641	26
3377056642	26
3377056643	26
3377056644	26
3377056645	26
3377056646	26
3377056647	26
3377056648	26
3377056649	26

Bestell-Nr.:	Seite
3377056650	26
3377056651	28
3377056652	28
3377056653	28
3377056654	28
3377056655	28
3377056656	28
3377056657	28
3377056658	28
3377056659	28
3377056660	28
3377056661	28
3377056662	28
3377056663	28
3377056664	28
3377056665	38
3377056666	38
3377056667	38
3377056668	40
3377056669	40
3377056670	40
3377056671	40
3377056672	40
3377056673	40
3377056674	40
3377056675	40
3377056676	40
3377056677	40
3377056678	40
3377056679	40
3377056680	40
3377056681	40
3377056682	52
3377056683	52
3377056684	52
3377056685	52
3377056686	52
3377056687	52
3377056688	52
3377056689	52
3377056690	52
3377056691	42
3377056692	42
3377056693	42
3377056694	42
3377056695	42
3377056696	42
3377056697	42
3377056698	42

Bestell-Nr.:	Seite
3377056699	42
3377056700	42
3377056701	42
3377056702	42
3377056703	42
3377056704	42
3377056705	44
3377056706	44
3377056707	44
3377056708	44
3377056709	44
3377056710	44
3377056711	44
3377056712	44
3377056713	44
3377056714	44
3377056715	46
3377056716	46
3377056717	46
3377056718	46
3377056719	46
3377056720	46
3377056721	46
3377056722	46
3377056723	46
3377056724	46
3377056725	46
3377056726	46
3377056727	38, 40, 42, 44, 46, 54
3377056728	38, 40, 42, 44, 46, 54
3377056729	38, 40, 42, 44, 46, 54
3377056730	38, 40, 42, 44, 46, 54
3377056731	38, 40, 42, 44, 46, 54
3377056732	38, 40, 42, 44, 46, 54
3377056733	38, 40, 42, 44, 54
3377056734	46
3377056735	54
3377056736	54
3377056737	54
3377056738	54
3377056739	50
3377056740	50
3377056741	50
3377056742	50
3377056743	50
3377056744	50
3377056745	50
3377056746	50
3377056747	50

Bestell-Nr.:	Seite
3377056748	50
3377056749	50
3377056750	50
3377056751	50
3377056752	50
3377056753	50
3377056754	50
3377056755	62
3377056756	62
3377056757	62
3377056758	108, 109, 110, 111, 112, 113, 114, 115, 116, 118, 120, 122
3377056761	110
3377056762	110
3377056763	110
3377056764	110
3377056765	110
3377056766	110
3377056767	136
3377056768	284
3377056769	110
3377056770	110
3377056771	110
3377056772	110
3377056773	38, 40, 42, 44, 50, 54
3377056774	186
3377056775	111
3377056776	111
3377056777	111
3377056778	111
3377056779	111
3377056780	111
3377056781	111
3377056782	111
3377056783	111
3377056784	111
3377056785	186
3377056786	64
3377056787	64
3377056789	112
3377056790	112
3377056791	112
3377056792	112
3377056793	112
3377056794	112
3377056795	112
3377056796	112
3377056807	125

Bestell-Nr.:	Seite
3377056808	114
3377056809	114
3377056810	114
3377056811	114
3377056812	114
3377056813	114
3377056814	114
3377056815	114
3377056816	114
3377056817	114
3377056818	114
3377056819	114
3377056820	115
3377056821	115
3377056822	115
3377056823	115
3377056824	115
3377056825	115
3377056826	115
3377056827	115
3377056828	115
3377056829	115
3377056830	115
3377056831	115
3377056832	115
3377056833	115
3377056834	116
3377056835	116
3377056836	116
3377056837	116
3377056838	116
3377056840	118
3377056841	118
3377056842	118
3377056843	118
3377056844	118
3377056845	118
3377056846	118
3377056847	118
3377056848	118
3377056849	118
3377056850	118
3377056851	118
3377056852	119
3377056853	119
3377056854	119
3377056855	119
3377056856	119
3377056857	119

Bestell-Nr.:	Seite
3377056858	119
3377056859	119
3377056860	119
3377056861	119
3377056862	119
3377056863	119
3377056864	117
3377056865	117
3377056866	117
3377056867	117
3377056868	122
3377056869	122
3377056870	122
3377056871	122
3377056872	122
3377056873	123
3377056874	123
3377056875	123
3377056877	156
3377056878	156
3377056879	156
3377056880	150
3377056881	150
3377056882	162
3377056883	162
3377056884	200
3377056885	200
3377056886	194
3377056887	220, 222
3377056888	222, 224
3377056889	220, 222
3377056890	222, 224
3377056891	220, 222
3377056892	220, 222
3377056893	220, 222
3377056894	220
3377056895	220
3377056896	220
3377056897	220
3377056898	222
3377056899	222
3377056900	222
3377056901	222
3377056902	224
3377056903	224
3377056904	224
3377056905	228, 230, 236
3377056906	228, 230, 236
3377056907	228, 230, 236

Bestell-Nr.:	Seite
3377056908	228
3377056909	228
3377056910	228
3377056911	228
3377056912	230
3377056913	230
3377056914	230
3377056915	236
3377056916	230
3377056917	242, 244, 246, 248, 250
3377056918	242, 244, 246, 248, 250
3377056919	242, 244, 246, 248, 250
3377056920	242, 244, 246, 248, 250
3377056921	242
3377056922	242
3377056923	242
3377056924	242
3377056925	246
3377056926	246
3377056927	248
3377056928	250
3377056929	244
3377056930	244
3377056931	244
3377056932	262
3377056933	242, 244, 246, 248, 250
3377056934	265
3377056935	274
3377056936	278
3377056937	278
3377056938	287
3377056939	287
3377056940	284
3377056941	284, 285
3377056942	108
3377056943	110
3377056944	110
3377056945	111
3377056946	111
3377056947	112
3377056948	112
3377056949	113
3377056950	113
3377056951	110, 111, 112, 113

Bestell-Nr.:	Seite
3377056952	111, 112
3377056953	110, 111, 112, 113
3377056954	121
3377056955	118
3377056956	118
3377056957	119
3377056958	119
3377056959	118
3377056961	118, 119
3377056962	120
3377056963	114
3377056964	114
3377056965	115
3377056966	115
3377056967	116
3377056968	114, 115, 116
3377056970	114, 115
3377056971	109
3377056972	122
3377056973	123
3377056974	117
3377056975	124
3377056976	124
3387100007	178

FORMAT

Näher • Besser • Kompetenter

IMPRESSUM

Ausgabe 2021

Herausgeber:
EBH
EURO Baubeschlag-Handel AG
In der Fleute 153
42389 Wuppertal

Inverkehrbringer:
EDE
Einkaufsbüro Deutscher Eisenhändler GmbH
EDE Platz 1
42389 Wuppertal

Gesamtleitung:
(Verantwortlich i. S. d. PresseR):
EBH AG
Jens Schlaeger (Vorstandsvorsitzender)
September 2021

Katalogbedingungen
1. Dieser Katalog dient ausschließlich der gewerblichen Verwendung.
2. Bei allen in diesem Katalog genannten Preisen handelt es sich um die UVP des E/D/E. Die Preise verstehen sich zzgl. der gesetzlichen Mehrwertsteuer.
3. Dieser Katalog ist urheberrechtlich geschützt. Jeglicher Nachdruck, auch auszugsweise, ist nur mit ausdrücklicher Genehmigung des Urhebers gestattet.
4. Im Katalog verwandte Bilder können von der Originalware abweichen. Für evtl. Druckfehler, Produktänderungen durch technische Weiterentwicklungen und Modellwechsel kann keine Haftung übernommen werden.
5. Ebenso können aus drucktechnischen Gründen die Farben im Katalog vom Originalfarbton der Produkte abweichen.

Bürozeiten:
Montag - Freitag
7^{00} bis 17^{00}

Ladenöffnungszeiten:
Montag - Freitag
7^{30} bis 17^{00}
Samstag 8^{15} bis 12^{00}

Markmiller
PARTNER DER PROFIS

Industriestrasse 24
94469 Deggendorf